HARVIA CILINDRO

HPC9004MXE

Harvia Cilindro Black Steel -sähkökiuas on moderni pilarikiuas digitaalisella ohjauksella. Kiukaan tumma erikoiskäsitelty Black Steel -pinta mukautuu ympäristöön tuoden teräksen elävän pinnan kauniisti esille. Suuren kivimäärän ansiosta kiuas takaa pehmeät löylyt keskisuureen saunaan. Kiukaan design täyttää vaativankin sisustajan toiveet – pilarimallin voit myös upottaa lauteiden keskelle. Seinään asennettava tyylikäs kosketuspaneeli tekee käytöstä helppoa. Sauna on lämmin juuri silloin kun haluat.

Edut

- Korkea kiuas on näyttävä saunassa ja laudeupotuksissa. Varustettu digitalisella ohjauspaneelilla
- Kiukaan tumma erikoiskäsitelty Black Steel -pinta mukautuu ympäristöön tuoden teräksen elävän pinnan kauniisti esille.
- Suuri kivimassa takaa pehmeät löylyt
- Monipuolinen valaistu ohjauspaneeli kosketusnäppäimillä ja digitalisilla näytöillä
- Etäkäynnistettävissä (esim. Harvia mobiilikytkin) tai etäohjattavissa MyHarvia mobiilisovelluksen kautta (tarvitsee toimiakseen Xenio WiFi lisävarusteen)

Ominaisuudet

Materiaali (pää-materiaali) : Teräs

K x L x S : 930.0 x 320.0 x 320.0 mm

Nettopaino (kg) : 10.0

Asennuskohde : Lattia

ID	GTIN	Lähtöteho (kW)	Saunan tilavuus min - max m3
HPC9004MXE	6417659026482	9 kW	8.0-14.0

Lisätarvikkeet

SAB00101

WX319

HPC11M

CX001WIFI

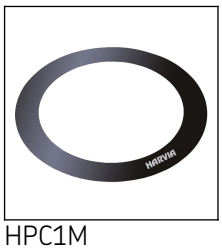
HPC1M

Varaosat

Tuote	ID	Kpl
Vastus 3000W/230V 8266397	ZSE-259	1
Säätöjalka M10x40	ZSA-440	4
Vastustuki Cilindro	ZSC-140	1
Cilindro 7/9 XE tehoyksikkö	ZSC-184	1
Vastustuki Cilindro	SPZSC-140	
Elektroniikkasarja Cilindro PC70-110XE (sis.teh.yksikön, näytön ja anturin)	SPZSC-184	1
Vastus 3000W 230V	SPZSE-259	3
Piirikortti max. 11 kW 230VAC XE/XW-mallit kiukaat	SP683	1
Datakaapeli RJ10 4P4C 5 m musta	SP311	1
Ohjauspaneeli Harvia Xenio WiFi musta	SP694	1
Virtakytkin suojalla, valkoinen	SPZSK-684	1
Ohjauspaneeli Xenio Harvia kiukaat (XE- mallit, CX170, CX110) musta	SP380	1
Lämpötila-anturi (125C ylik. suojalla) valkoinen	SP248	1
Säätöjalka M10x60 x 4 kpl	SPZSA-442	1
Datakaapeli RJ10 4P4C 10 m musta	SP315	1

Tekniset yksityiskohdat

Tekniset tiedot	Tyyppi / attribuutti	HPC9004MXE
	Väri (tuotteen markkinointiväri)	Black Steel
	Teho (max. ulos)	9 kW
	Kivien koko	Ø5–10 cm
	Kivimäärä (kg)	90
Mitat	Tuotteen leveys (mm)	320
	Tuotteen korkeus (mm)	930
	Tuotteen syvyys (mm)	320
	Nettopaino (kg)	10
	Bruttopaino (kg)	10.9
	Myyntipakkauksen leveys	330
	Myyntipakkauksen korkeus	975
	Myyntipakkauksen syvyys	330
Turva- ja asennusetäisyydet	Suojaetäisyys eteen (palamattomaan materiaaliin)	100
	Suojaetäisyys sivulle (palamattomaan materiaaliin)	100
	Suojaetäisyys taakse (palamattomaan materiaaliin)	100
	Suojaetäisyys kattoon	950
	Huoneen minimikorkeus	1900

Tekniset kuvat

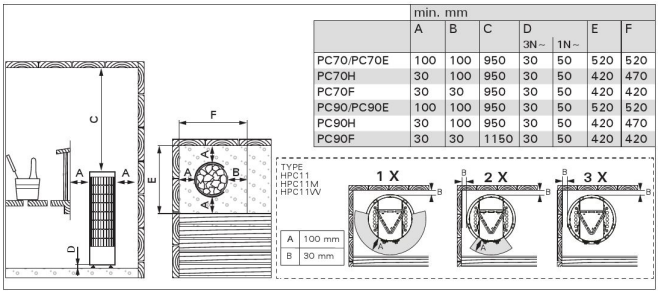

	min. mm						
	A	B	C	D 3N~	D 1N~	E	F
PC70/PC70E	100	100	950	30	50	520	520
PC70H	30	100	950	30	50	420	470
PC70F	30	30	950	30	50	420	420
PC90/PC90E	100	100	950	30	50	520	520
PC90H	30	100	950	30	50	420	470
PC90F	30	30	1150	30	50	420	420

Safety distances (all dimensions in millimeters)

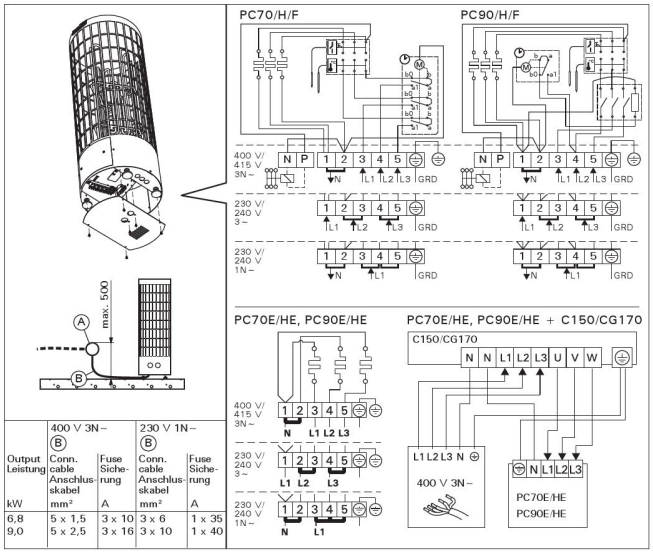

Output Leistung kW	400 V 3N~ (B) Conn. cable Anschlus-skabel mm²	400 V 3N~ Fuse Siche-rung A	230 V 1N~ (B) Conn. cable Anschlus-skabel mm²	230 V 1N~ Fuse Siche-rung A
6,8	5 x 1,5	3 x 10	3 x 6	1 x 35
9,0	5 x 2,5	3 x 16	3 x 10	1 x 40

Electrical connections

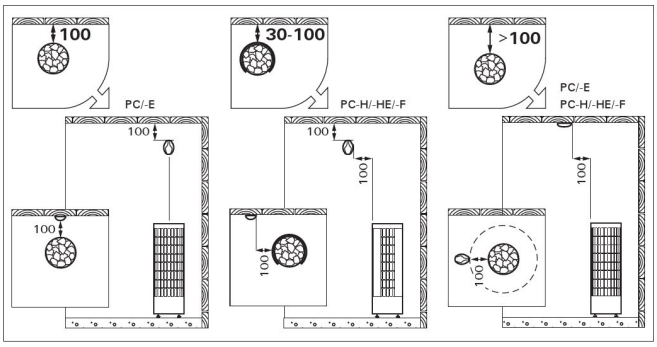

Installing the sensor (all dimensions in millimeters)

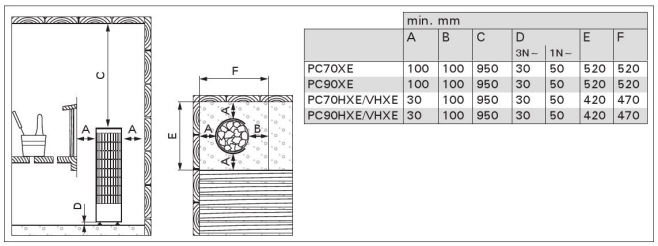

	min. mm						
	A	B	C	D 3N~	D 1N~	E	F
PC70XE	100	100	950	30	50	520	520
PC90XE	100	100	950	30	50	520	520
PC70HXE/VHXE	30	100	950	30	50	420	470
PC90HXE/VHXE	30	100	950	30	50	420	470

Safety distances (all dimensions in millimeters)