SPORTNOW

IN250600172V01_UK_FR_DE_ES_IT

A90-417V00

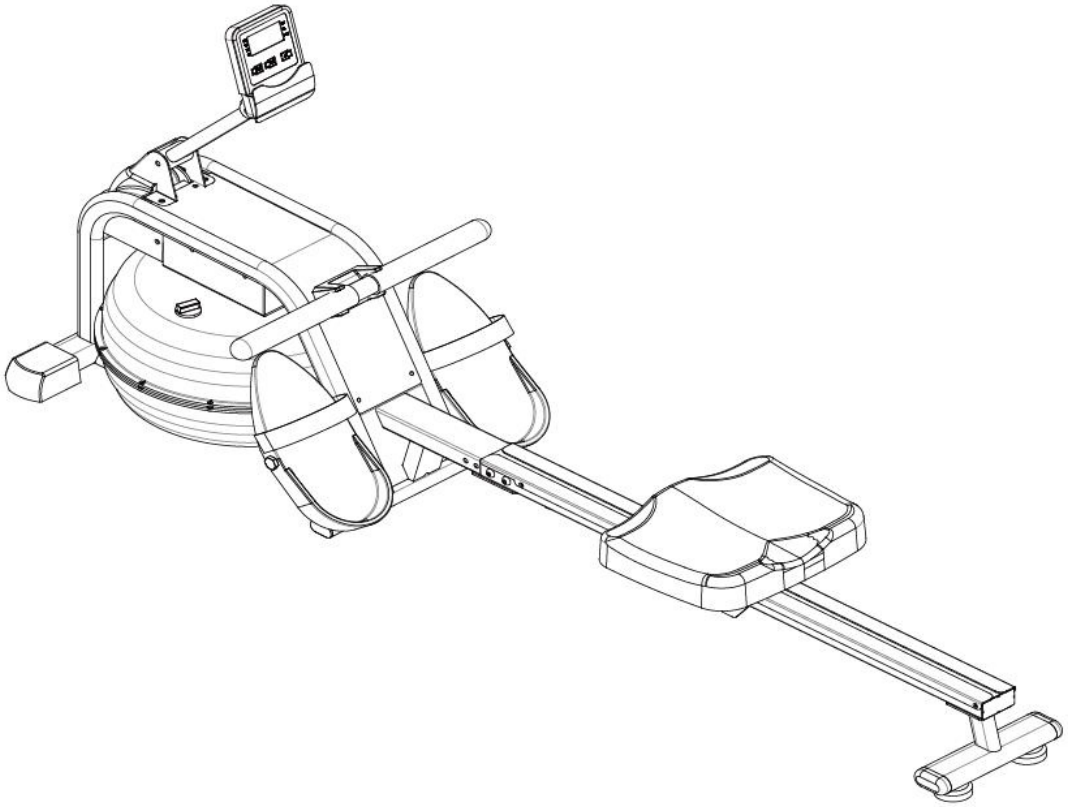

Water rowing machine
Appareil d'aviron à eau
Wasser-Rudergerät
Máquina de remo de agua
Macchina da vogatore ad acqua

***EN*_IMPORTANT, RETAIN FOR FUTURE REFERENCE: READ CAREFULLY.**
***FR*_IMPORTANT : A LIRE ATTENTIVEMEN ET A CONSERVER POUR VOUS Y REFERER ULTERIEUREMENT**
***ES*_IMPORTANTE, LEA Y GUARDE PARA FUTURAS REFERENCIAS.**
***DE*_WICHTIG! SORGFÄLTIG LESEN UND FÜR SPÄTER NACHSCHLAGEN AUFBEWAHREN.**
***IT*_IMPORTANTE! CONSERVARE IL PRESENTE MANUALE PER FUTURO RIFERIMENTO E LEGGERLO ATTENTAMENTE.**

IMPORTANT SAFETY INFORMATION EN

Thank you for choosing our product. To ensure your safety and health, please use this equipment

correctly. It is important to read this entire manual before assembling and using the equipment.

Safe and effective use can only be achieved if the equipment is assembled, maintained, and used properly.

- Before starting any exercise program, you should consult your physician to determine if you have any medical or physical conditions that could put your health and safety at risk or prevent you from using the equipment properly. Your physician' s advice is essential if you are taking medication that affects your heart rate, blood pressure, or cholesterol level.
- Be aware of your body' s signals. Incorrect or excessive exercise can damage your health. Stop exercising if you experience any of the following symptoms: pain, tightness in your chest, irregular heartbeat, shortness of breath, lightheadedness, dizziness, or feelings of nausea. If you do experience any of these conditions, you should consult your physician before continuing with your exercise program.
- Keep children and pets away from the equipment. The equipment is designed for adult use only.
- Use the equipment on a solid, flat level surface with a protective cover for your floor or carpet. To ensure safety, the equipment should have at least 2 feet (60 CM) of free space all around it.
- Ensure that all nuts and bolts are securely tightened before using the equipment. The safety of the equipment can only be maintained if it is regularly examined for damage and/or wear and tear.
- Always use the equipment as indicated. If you find any defective components while assembling or checking the equipment, or if you hear any unusual noises coming from the equipment during exercise, discontinue the use of the equipment immediately and do not use until the problem has been rectified.
- Wear suitable clothing while using the equipment. Avoid wearing loose clothing that may become entangled in the equipment.
- Do not place fingers or objects into the moving parts of the equipment.
- The maximum weight capacity of this unit is 300 pounds(135KG).
- The equipment is not suitable for therapeutic use.
- To avoid bodily injury and/or damage to the product or property, proper lifting and moving are required.
- Your product is intended for use in cool and dry conditions. You should avoid storage in extreme cold, hot or damp areas as this may lead to corrosion and other related problems.
- This equipment is designed for indoor and home use only; it is not intended for commercial use.

PART LISTS


6 M8*15 4pcs


#5 M8*15 6pcs


#4 M8*15 4pcs


3 1pc


#1 S5 1pc


#7 OD16*ID8*1.5 10pcs

8 M6*20 1pcs

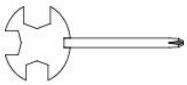
#2 S13-15 1pc


#9 1pcs

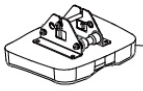
#11 1pcs


#10 1pcs


#17 1pcs

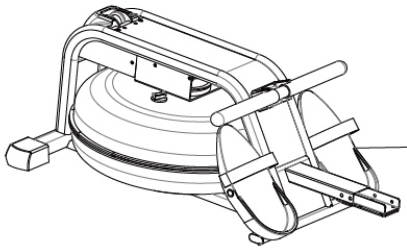
#14 1pcs

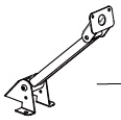
#16 1pcs

ASSEMBLYINSTRUCTIONS

STEP 1:

1.Turn over the Slide Rail (#9) and Seat (#11). Slide the Seat (#11) onto the Slide Rail (# 9). Attach the Rear Stabilizer (#11) to the Slide Rail (#9) with 4 Washers (#4) and 4 Screws (#4). Tighten the screws with Allen Wrench (#1).

2. Then fix the limit pad (#3) with M6*20(#8) screws and lock it with spanner (#2).

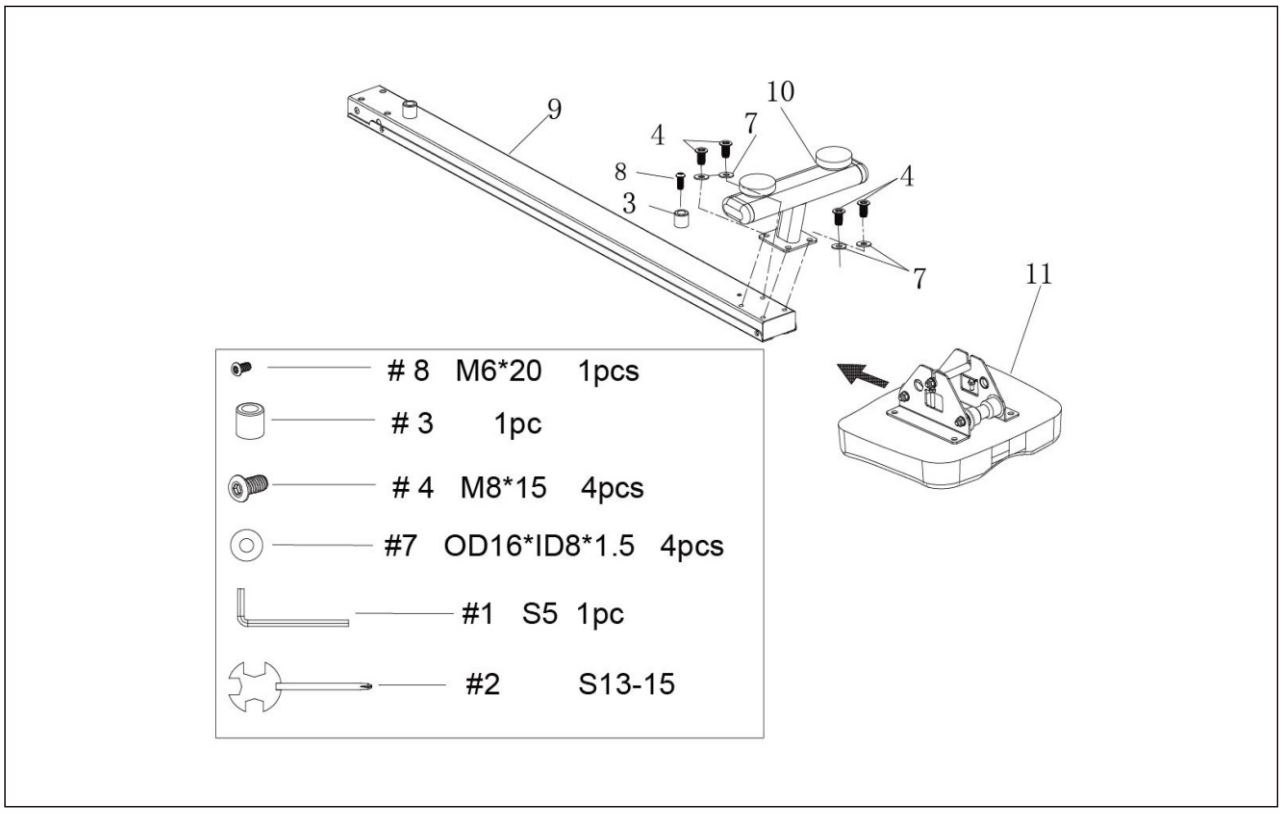

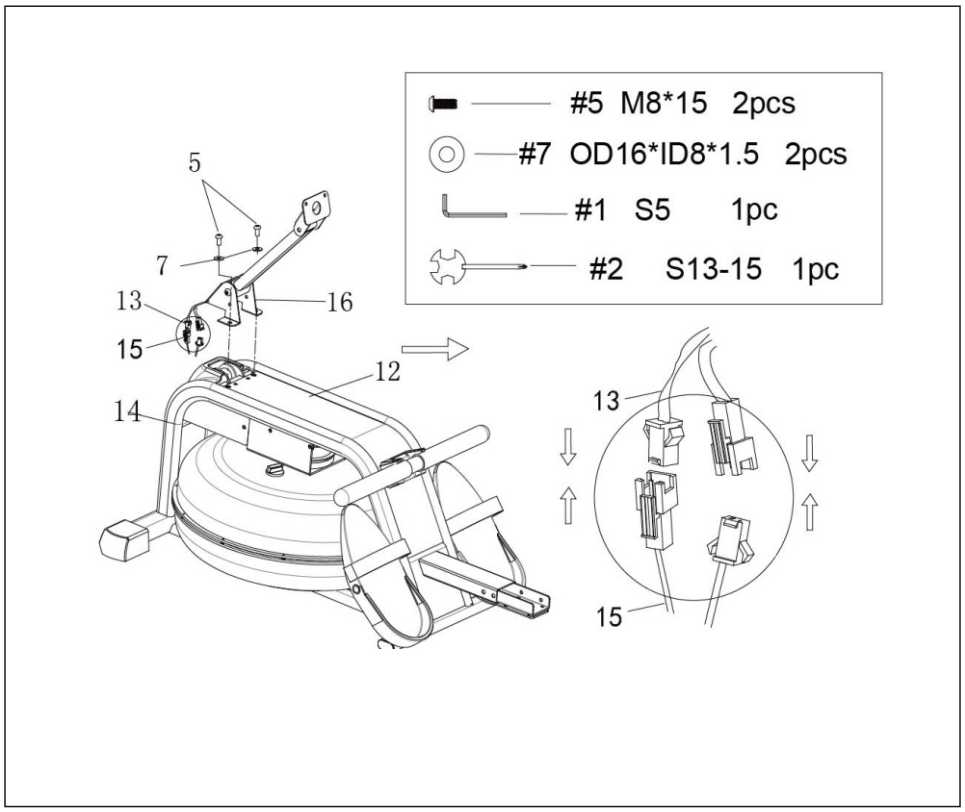

STEP 2:

Connect the link wires of Inductor (#13) with 2 Sensor Wires (#15). Attach Sensor Stand (#16) to Main Frame (#14) using 2 Washers (#7) and 2 Screws (#5). Then, tighten with Spanner (#1).

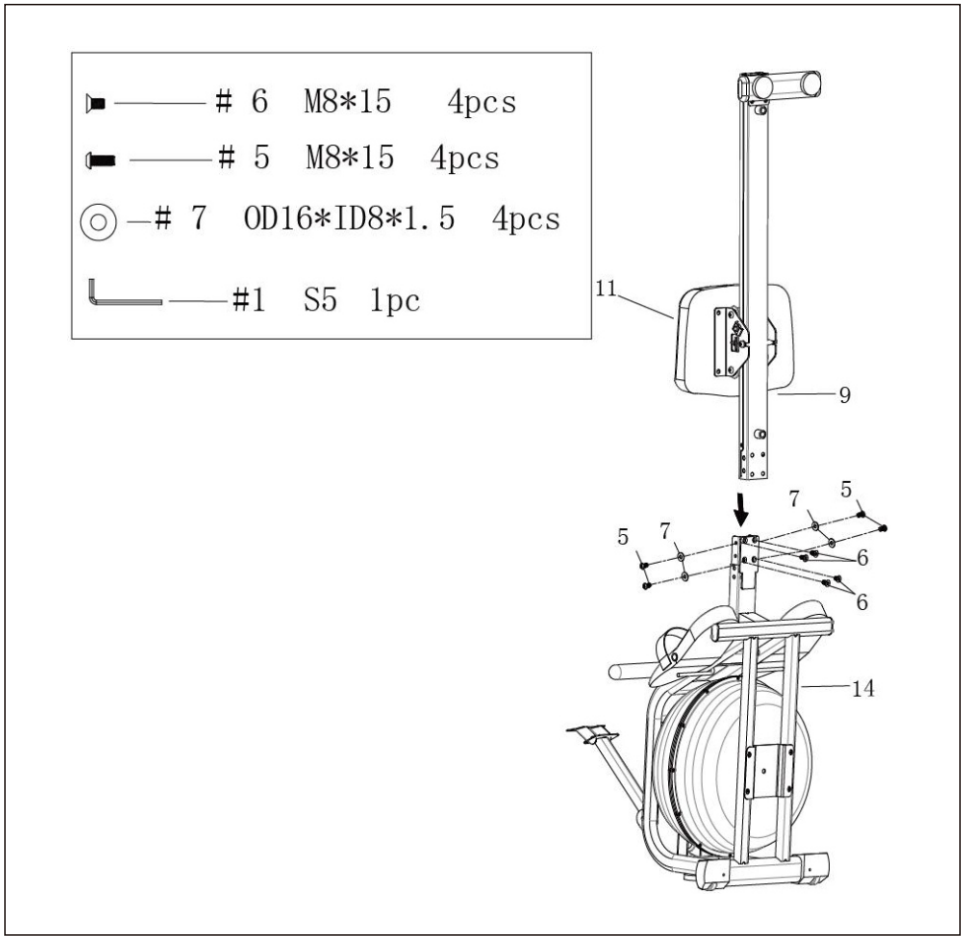

STEP 3:

First insert the slide assembly (#9) into the main frame assembly (#14), then insert 4 M8*15 screws (#6) and 4 OD16*ID8*1.5 flat pads (#7) into the hole, screw 4 screws (#6) and 4 screws (#5) into 2 ~ 3 teeth, and then lock with #1 plate holder.

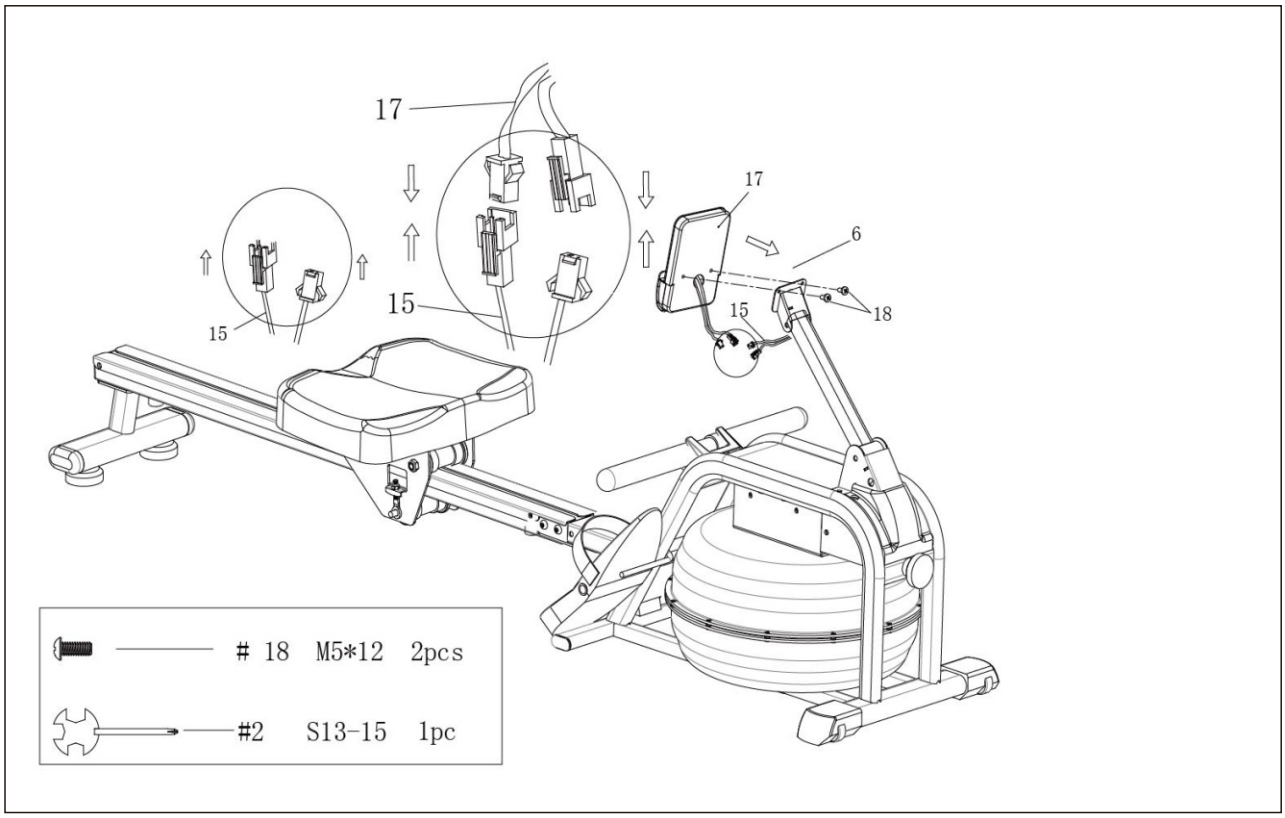

STEP 4:

First connect the two wire terminals as shown in Figure #15, then put the electronic watch group (#17) on the electronic watch fixing group (#6), use two M5*12 screws (#18) to fix the hole, and then use the #2 wrench to lock it.

The assembly is complete!

HOW TO FILL AND EMPTY THE TANK

Remove the **Fill Plug (# 19)** from the **Upper Tank Cover (# 22).**

To fill the tank with water, refer to Fig. A. Insert the Funnel (#20) into the tank, then use a cup or the Pumping Siphon (#21) and a bucket to fill the tank. Use the water level gauge on the side of the tank to measure desired water level in the tank.

To empty the tank, refer to Fig. B. Place a bucket next to the rower, and use the Pumping Siphon (#21) to pump out the water from the tank into the bucket.

Insert the Fill Plug (#19) into the Upper Tank Cover (#22). Wipe excess water off the frame.

NOTE:

- Fill the tank only with tap water. Add1water purification tablet(1packetisincluded.). Never use pool chlorine or chlorine bleach. This will damage the tank and void the warranty.
- Add a water purification tablet every 6 months or as needed. If water remains cloudy, replace the water in the tank.
- Do not consume the tank water. Dispose of the water after pumping it out from the tank.

WATER LEVEL

- See Fig.A. The water level gauges on the side of the tank. The maximum fill level is 6. Never fill over this limit. Filling the tank over this limit will void the warranty.

- The resistance depends on the water level in the tank. Water level 1 is the lowest resistance. Level 6 is the highest resistance.

FIG. A

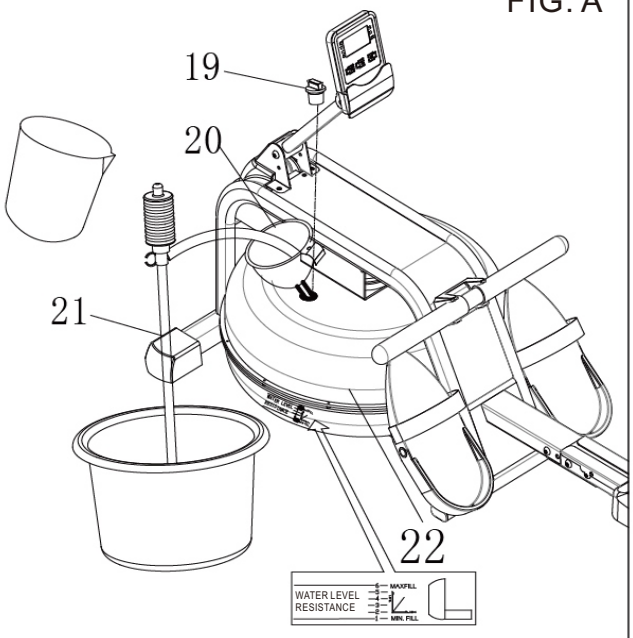

Water level label

FIG. B

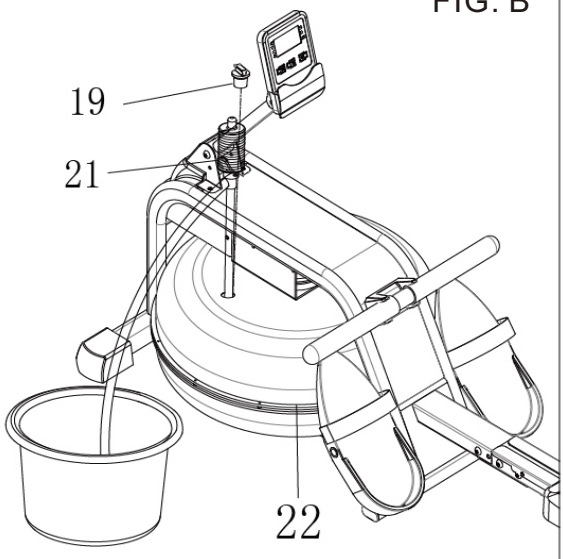

ADJUSTMENT GUIDE

ADJUSTING THE BALANCE

Adjust the Adjustable End Caps (# 23) on the Rear Stabilizer (#10) of the rower if the rower is unbalanced during use.

CAUTION!

Moving parts, such as the seat, can crush and cut. Keep hands clear of the Slide Rail (#9) during use!

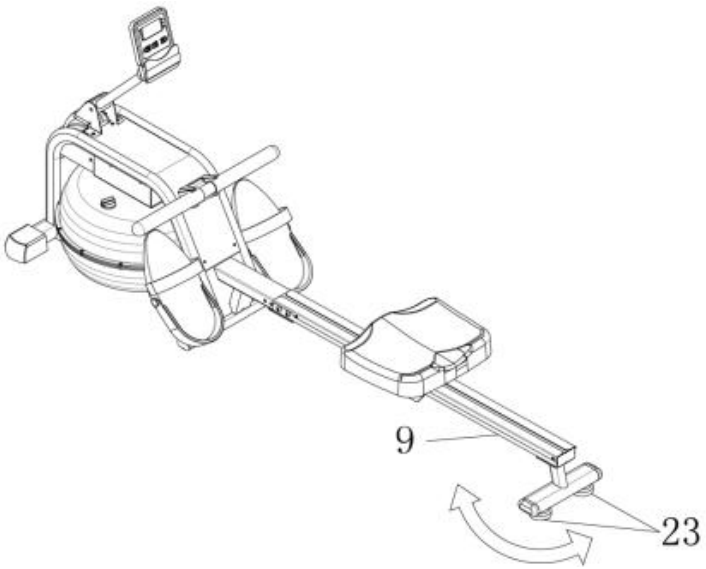

MOVING THE ROWER

To move the rower, lift up the Rear Stabilizer (#10) until the transportation wheels on the front stabilizer touch the ground. With the wheels on the ground, you can transport the rower to the desired location with ease.

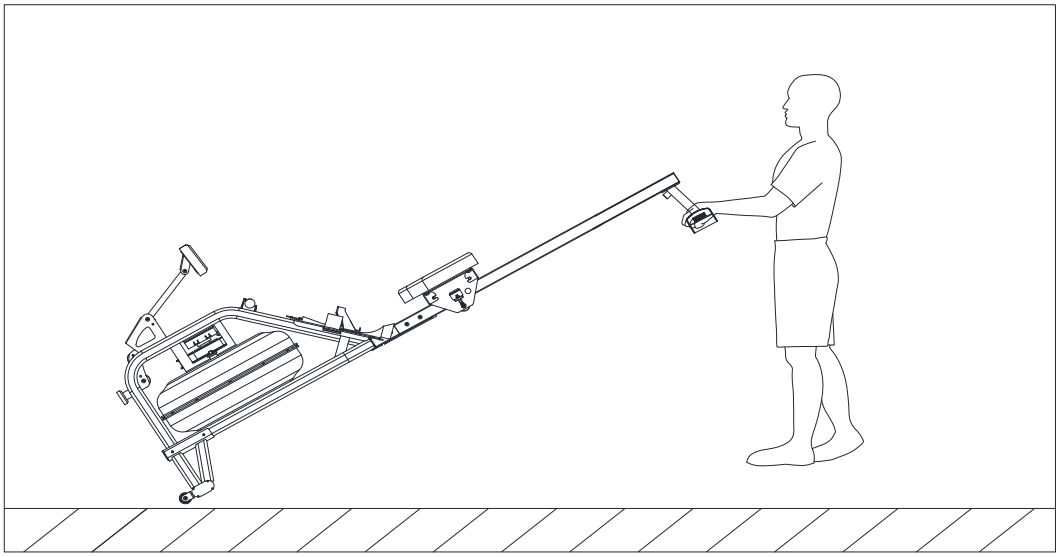

STORAGE

CAUTION!
Move with caution when you raise the rower up, as
your head may touch the Rear Stabilizer (#10)

CAUTION!
Move the Seat (#11) to the front of Slide Rail (#9) first or it will glide down when raising the rower up!

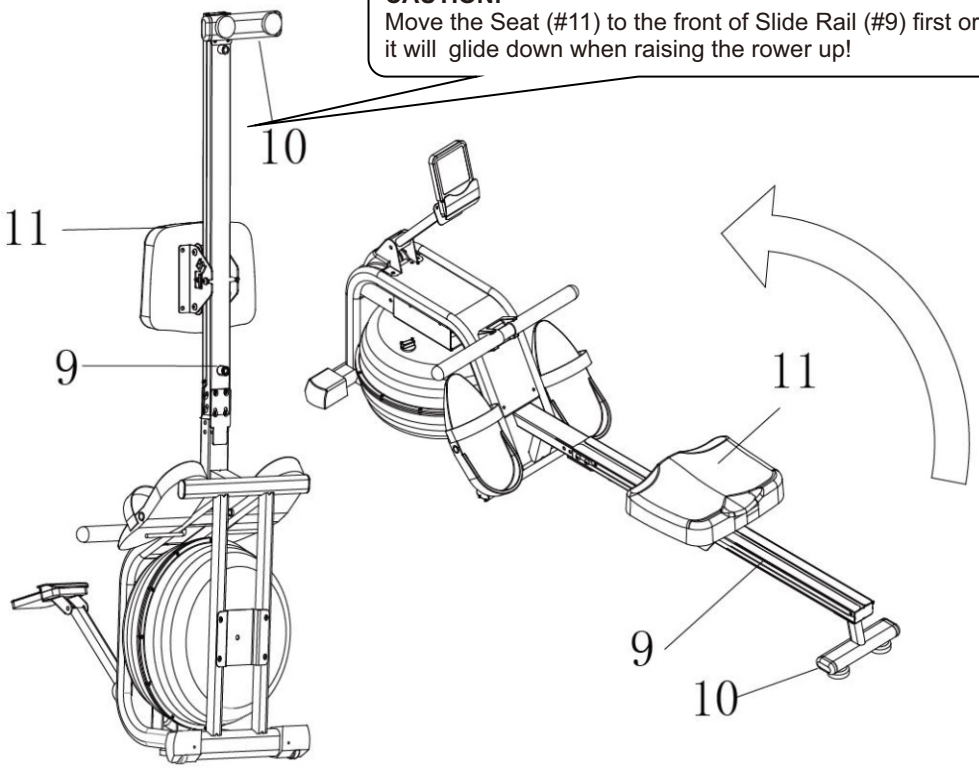

When not in use, you can save space by storing the rower vertically. Lift by the Rear Stabilizer (# 10) to raise the rower to a vertical position.
If you have not used the rower for more than a month, empty
the tank before storing it.

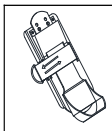

PEDAL ADJUSTMENT
The pedal strap is adjustable and can be personalized to fit the user’s foot size.

DISPLAY CONSOLE

Our computerized display console on the Rowing Machine allows the user to tailor a personalized workout by monitoring their progress. During a workout, the display console will alternately and repeatedly display your Time,Count, Calories Burned,Total Count, Distance and Scan (all of the above).With our easy-to-use console, the user can efficiently track their fitness improvements from one workout to the next.

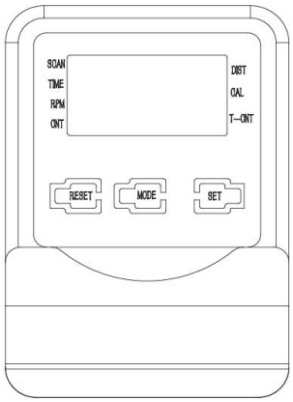

FUNCTION KEY:
MODE: To select your specification mode and/ or turn on display console.
SET: To set a value of Time, Count or Calories (when not in Scan mode).
RESET: Press to reset Time, Count or Calories.

FUNCTIONS AND OPERATIONS:
SCAN: Press MODE button until SCAN appears. The display will rotate through the **sixfunctions in the following order:** TIME, DISTANCE, CALORIES, COUNT, TOTAL COUNT, and RPM. Each display will be held for6 seconds.
TIME: Counts the total time elapsed during your current workout.
COUNT: Counts the number of rowing strokes from your current workout.
TOTAL COUNT: Counts the total amount of strokes from the first use.
CAL: Counts the total calories burned from current workout.
DIST: Counts the total distance during your current workout.
RPM (CN/M): Display the steps per minute while exercising.
AUTO ON/OFF & AUTO START/STOP:
The power will turn off automatically once there’s no signal for 4 minutes. The meter will reactivate once the machine is put into motion or when a meter key is pressed.

SPECIFICATIONS

FUNCTIONS	SCAN	Every 6 seconds
	DIST	0.0~9999 ML
	RPM(CN/M)	0~999 TIMES/MIN
	TIME	0:00~99:59 (Minute: Second)
	COUNT	0~9999 Count
	CALORIES	0.0~9999 Kcal
	TOTAL COUNT	0~9999 Count
BATTERY TYPE		(2) Two AAA or UM-4
OPERATING TEMPERATURE		0° C ~ 40° C
STORAGE TEMPERATURE		-10° C ~ 60° C

INFORMATIONS IMPORTANTES DE SÉCURITÉ FR

Merci d’avoir choisi notre produit. Pour garantir votre sécurité et votre santé, veuillez utiliser cet équipement correctement. Il est important de lire ce manuel en entier avant de monter et d’utiliser l’équipement. Une utilisation sûre et efficace ne peut être obtenue que si l’équipement est assemblé, entretenu et utilisé correctement.

- Avant de commencer tout programme d'exercice, vous devez consulter votre médecin pour déterminer si vous avez des conditions médicales ou physiques qui pourraient mettre votre santé et votre sécurité en danger ou vous empêcher d'utiliser correctement l'équipement. Les conseils de votre médecin sont essentiels si vous prenez des médicaments qui affectent votre rythme cardiaque, votre tension artérielle ou votre taux de cholestérol.
- Soyez attentif aux signaux de votre corps. Un exercice incorrect ou excessif peut nuire à votre santé. Arrêtez l'exercice si vous ressentez l'un des symptômes suivants : douleur, oppression dans la poitrine, rythme cardiaque irrégulier, essoufflement, étourdissements, vertiges ou nausées. Si vous ressentez l'une de ces conditions, vous devez consulter votre médecin avant de poursuivre votre programme d'exercice.
- Tenez les enfants et les animaux domestiques à l'écart de l'équipement. L'équipement est conçu uniquement pour un usage adulte.
- Utilisez l'équipement sur une surface solide, plane et de niveau avec une protection pour votre sol ou votre tapis. Pour garantir la sécurité, l'équipement doit disposer d'au moins 60 cm (2 pieds) d'espace libre tout autour.
- Assurez-vous que tous les écrous et boulons sont bien serrés avant d'utiliser l'équipement. La sécurité de l'équipement ne peut être maintenue que s'il est régulièrement examiné pour détecter des dommages et/ou une usure.
- Utilisez toujours l'équipement comme indiqué. Si vous trouvez des composants défectueux lors de l'assemblage ou de la vérification de l'équipement, ou si vous entendez des bruits inhabituels provenant de l'équipement pendant l'exercice, cessez immédiatement d'utiliser l'équipement et ne l'utilisez pas tant que le problème n'a pas été résolu.
- Portez des vêtements appropriés lors de l'utilisation de l'équipement. Évitez de porter des vêtements amples qui pourraient s'emmêler dans l'équipement.
- Ne placez pas vos doigts ni d'objets dans les parties mobiles de l'équipement.
- La capacité de poids maximale de cet appareil est de 300 livres .
- Cet équipement n'est pas adapté à un usage thérapeutique.
- Pour éviter les blessures corporelles et/ou les dommages au produit ou aux biens, un levage et un déplacement appropriés sont nécessaires.
- Votre produit est destiné à être utilisé dans des conditions fraîches et sèches. Vous devez éviter de le stocker dans des zones extrêmement froides, chaudes ou humides, car cela pourrait entraîner de la corrosion et d'autres problèmes connexes.
- Cet équipement est conçu uniquement pour une utilisation intérieure et domestique ; il n’est pas destiné à un usage commercial.

Listes de pièces


6 M8*15 4pcs


#5 M8*15 6pcs


#4 M8*15 4pcs


3 1pc


#1 S5 1pc


#7 OD16*ID8*1.5 10pcs


8 M6*20 1pcs

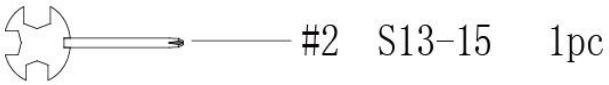
#2 S13-15 1pc


#9 1pcs


#11 1pcs


#10 1pcs


#17 1pcs

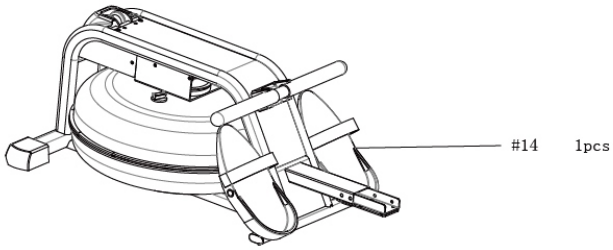
#14 1pcs


#16 1pcs

INSTRUCTIONS DE MONTAGE

ÉTAPE 1:

1. Retournez le Rail de Glissière (#9) et le Siège (#11).Faites glisser le Siège (#11) sur le Rail de Glissière (#9). Fixez le Stabilisateur Arrière (#11) au Rail de Glissière (#9) avec 4 Rondelles (#4) et 4 Vis (#4). Serrez les vis avec la Clé Allen (#1).
2. Ensuite, fixez la butée de fin de course (#3) avec les vis M6*20 (#8) et bloquez-la avec la clé plate (#2).

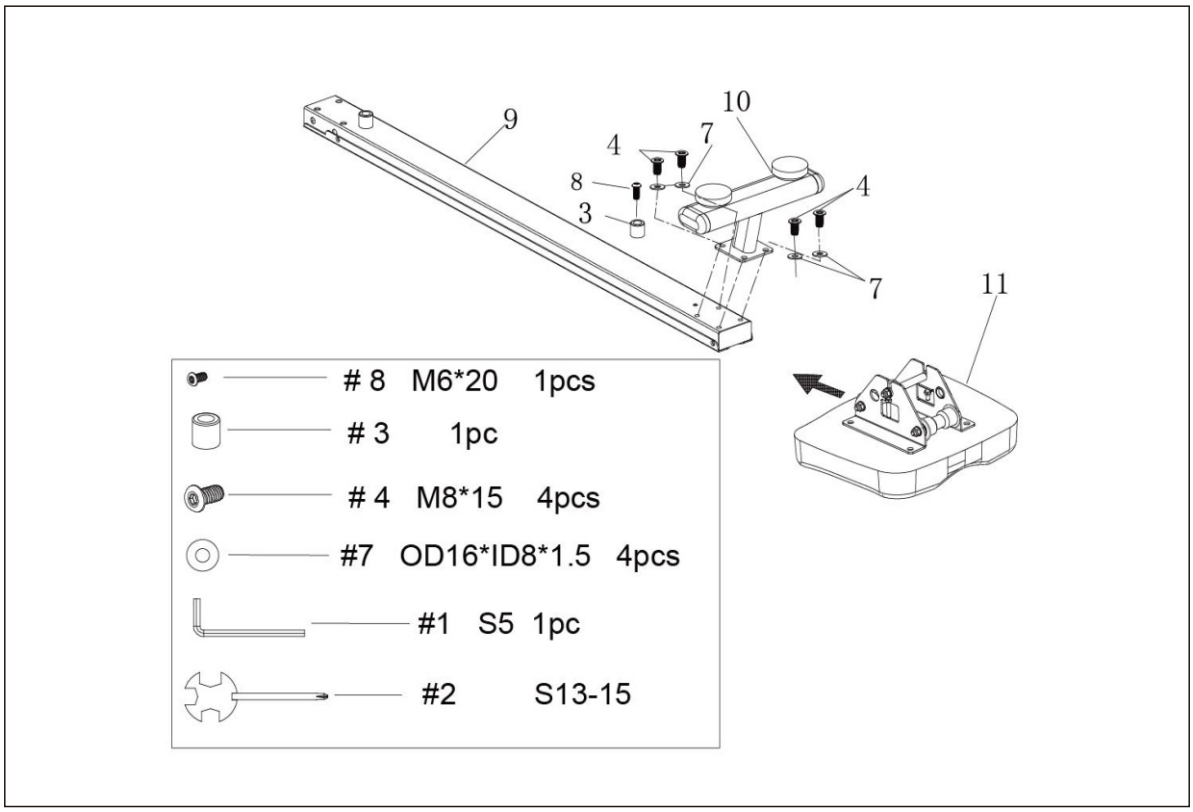

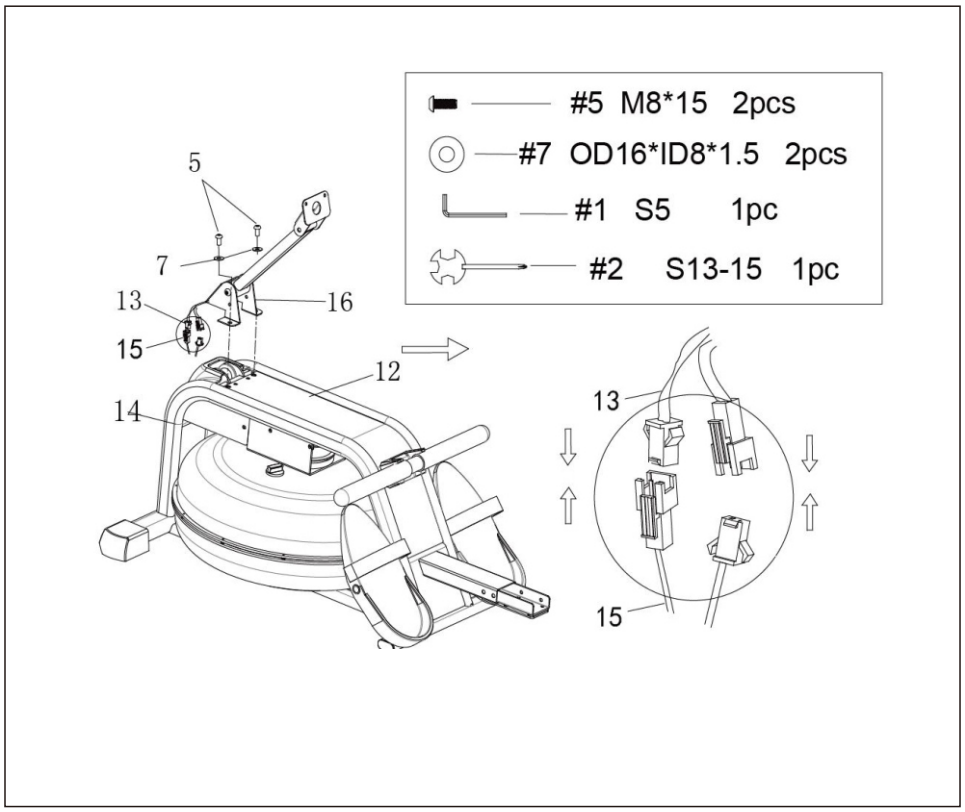

ÉTAPE 2:

Connectez les fils de liaison de l'inducteur (#13) avec les 2 fils du capteur (#15). Fixez le support du capteur (#16) au cadre principal (#14) en utilisant 2 rondelles (#7) et 2 vis (#5). Ensuite, serrez avec la clé (#1).

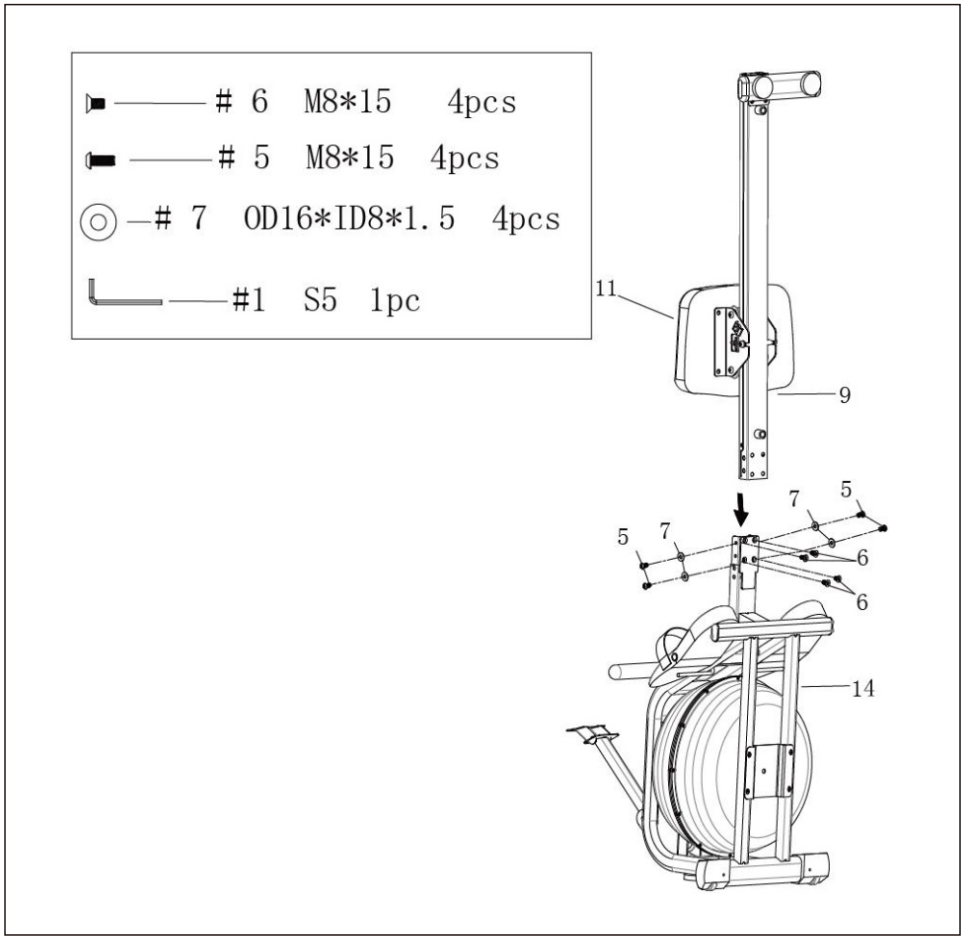

ÉTAPE 3:

Insérez d'abord l'ensemble coulissant (#9) dans l'ensemble du cadre principal (#14), puis insérez 4 vis M815 (#6) et 4 rondelles plates OD16ID8*1.5 (#7) dans le trou, vissez 4 vis (#6) et 4 vis (#5) dans les dents 2~3 , puis verrouillez avec le support de plaque #1.

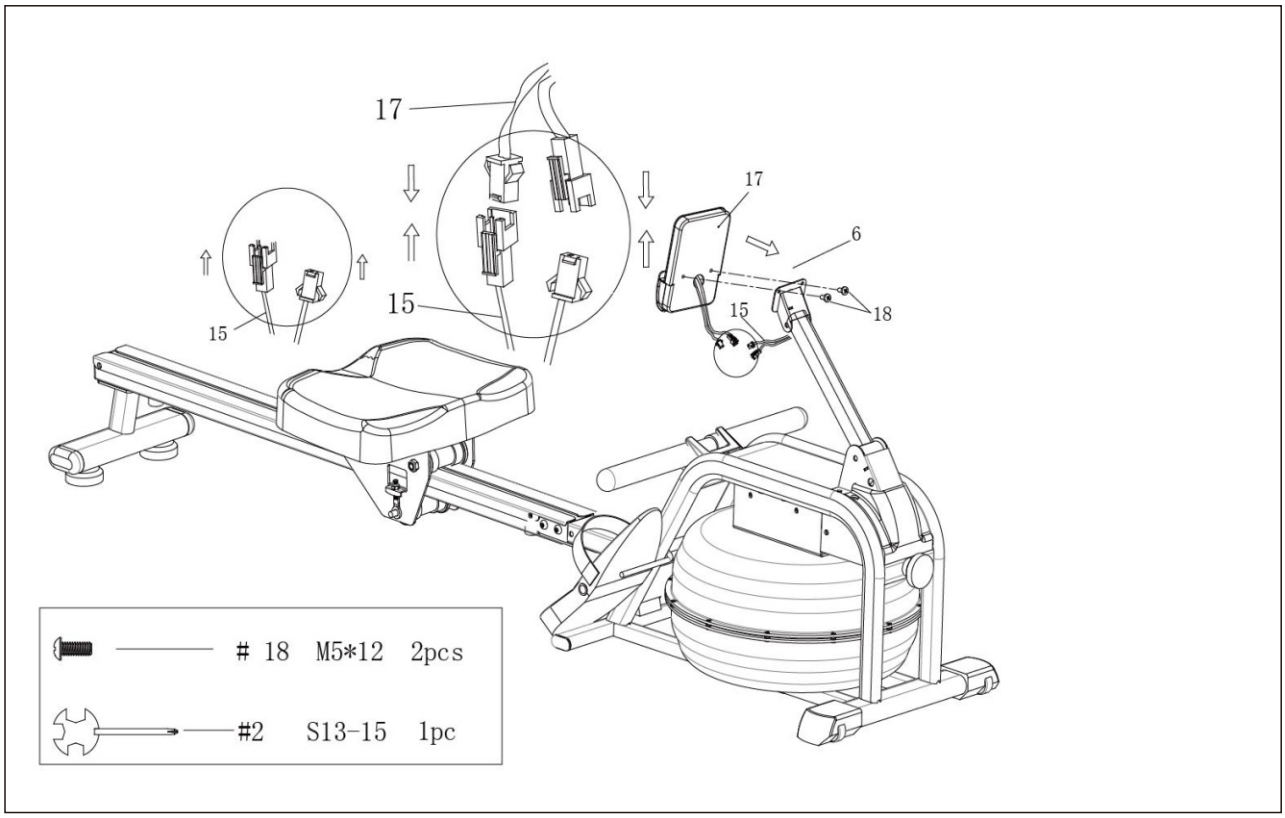

ÉTAPE 4:

Connectez d'abord les deux bornes de fil comme indiqué sur la Figure n°15, puis placez le groupe de montre électronique (#17) sur le groupe de fixation de la montre électronique (#6), utilisez deux vis M5*12 (#18) pour fixer le trou, puis serrez-les avec la clé n°2.

L'assemblage est terminé !

COMMENT REMPLIR ET VIDANGER LE RÉSERVOIR

Retirez le bouchon de remplissage (#19) du couvercle supérieur du réservoir (#22).

Pour remplir le réservoir d'eau, reportez-vous à la Fig. A. Insérez l'entonnoir (#20) dans le réservoir, puis utilisez une tasse ou la pompe siphon (#21) et un seau pour remplir le réservoir. Utilisez le jauge de niveau d'eau sur le côté du réservoir pour mesurer le niveau d'eau souhaité dans le réservoir.

Pour vider le réservoir, reportez-vous à la Fig. B. Placez un seau à côté du rameur, et utilisez la pompe siphon (#21) pour pomper l'eau du réservoir dans le seau.

Insérez le bouchon de remplissage (#19) dans le couvercle supérieur du réservoir (#22). Essuyez l'excès d'eau sur le cadre.

REMARQUE :

- Remplissez le réservoir uniquement avec de l'eau du robinet. Ajoutez 1 comprimé de purification d'eau (1 sachet est inclus). N'utilisez jamais de chlore pour piscine ni d'eau de Javel au chlore. Cela endommagerait le réservoir et annulerait la garantie.
- Ajoutez un comprimé de purification d'eau tous les 6 mois ou selon les besoins. Si l'eau reste trouble, remplacez l'eau du réservoir.
- Ne consommez pas l'eau du réservoir. Jetez l'eau après l'avoir pompée hors du réservoir.

NIVEAU D'EAU

- Voir Fig.A. Les jauges de niveau d'eau se trouvent sur le côté du réservoir. Le niveau de remplissage maximum est 6. Ne jamais dépasser cette limite. Remplir le réservoir au-delà de cette limite annulera la garantie.

- La résistance dépend du niveau d'eau dans le réservoir. Le niveau d'eau 1 correspond à la résistance la plus basse. Le niveau 6 correspond à la résistance la plus élevée.

FIG. A

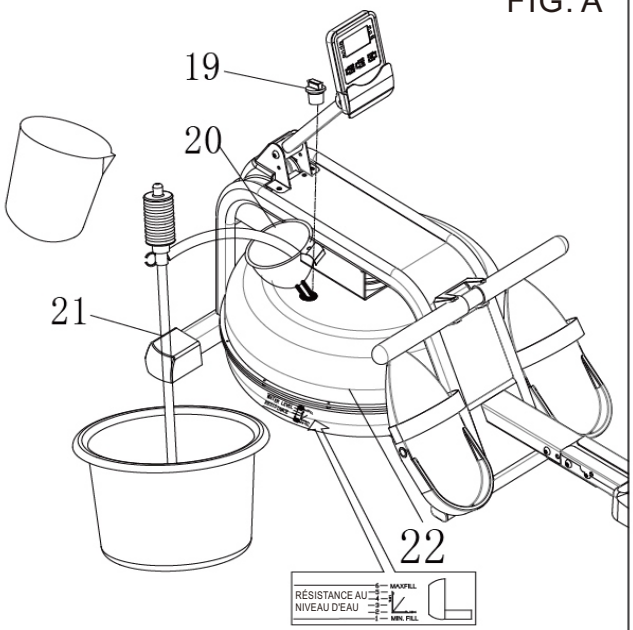

Étiquette du niveau d'eau

FIG. B

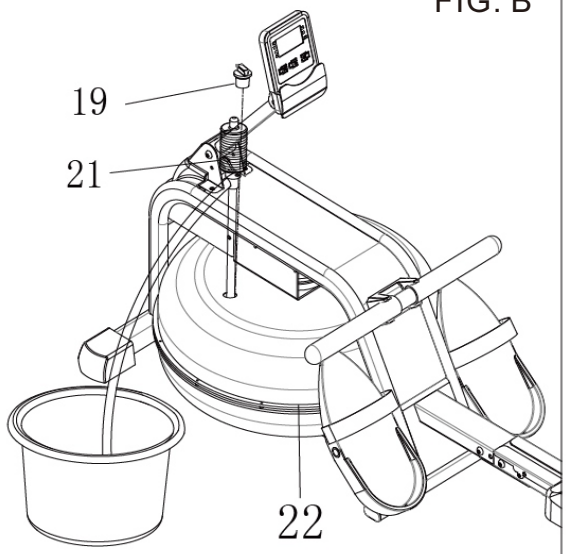

GUIDE DE RÉGLAGE

RÉGLAGE DE L'ÉQUILIBRE

Ajustez les embouts réglables (#23) sur le stabilisateur arrière (#10) du rameur si celui-ci est déséquilibré pendant l'utilisation.

ATTENTION !

Les pièces mobiles, comme le siège, peuvent écraser et couper. Gardez les mains éloignées du rail coulissant (#9) pendant l'utilisation !

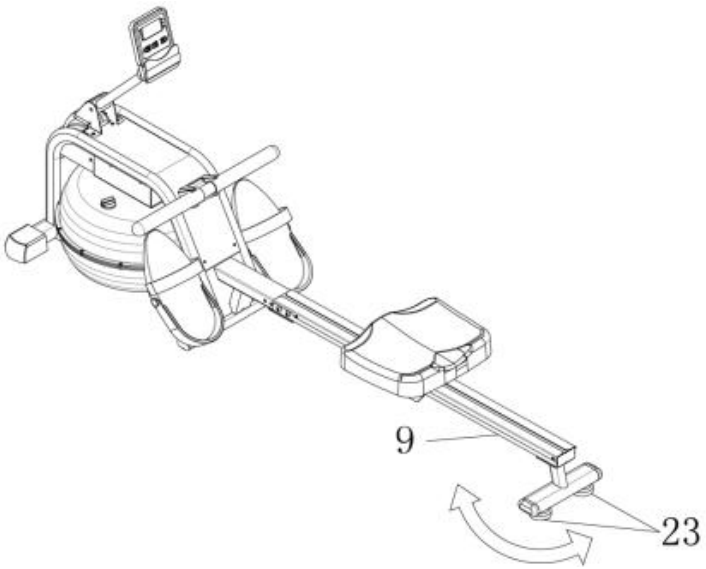

DÉPLACER LE RAMEUR

Pour déplacer le rameur, soulevez le Stabilisateur arrière (#10) jusqu'à ce que les roues de transport sur le stabilisateur avant touchent le sol. Avec les roues au sol, vous pouvez transporter le rameur facilement à l'endroit souhaité.

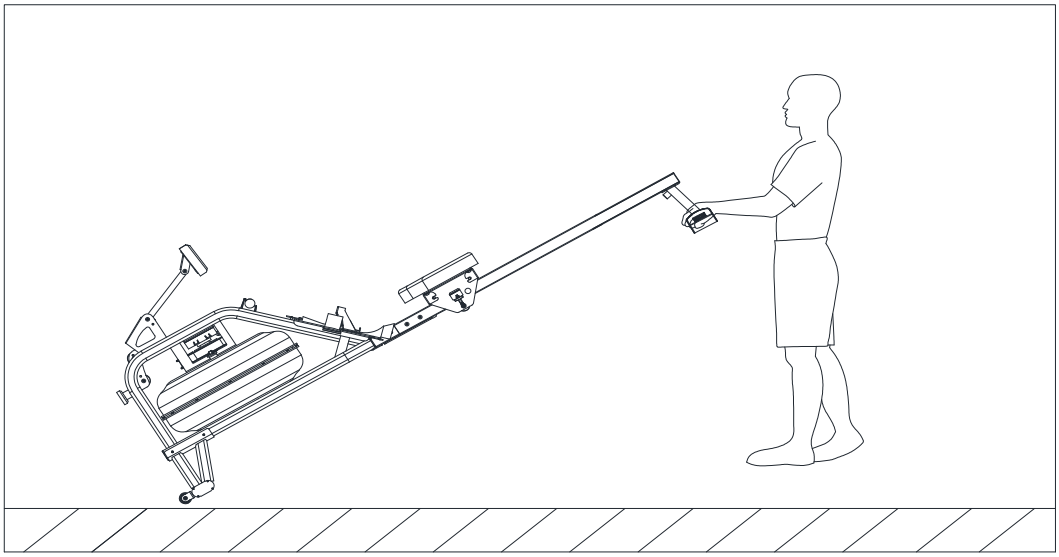

STORAGE

ATTENTION !
Déplacez-vous avec précaution lorsque vous soulevez le rameur, car votre tête pourrait toucher le Stabilisateur Arrière (#10)

ATTENTION !
Déplacez d'abord le siège (#11) vers l'avant du rail coulissant (#9) ou il glissera vers le bas lorsque vous relevez le rameur !

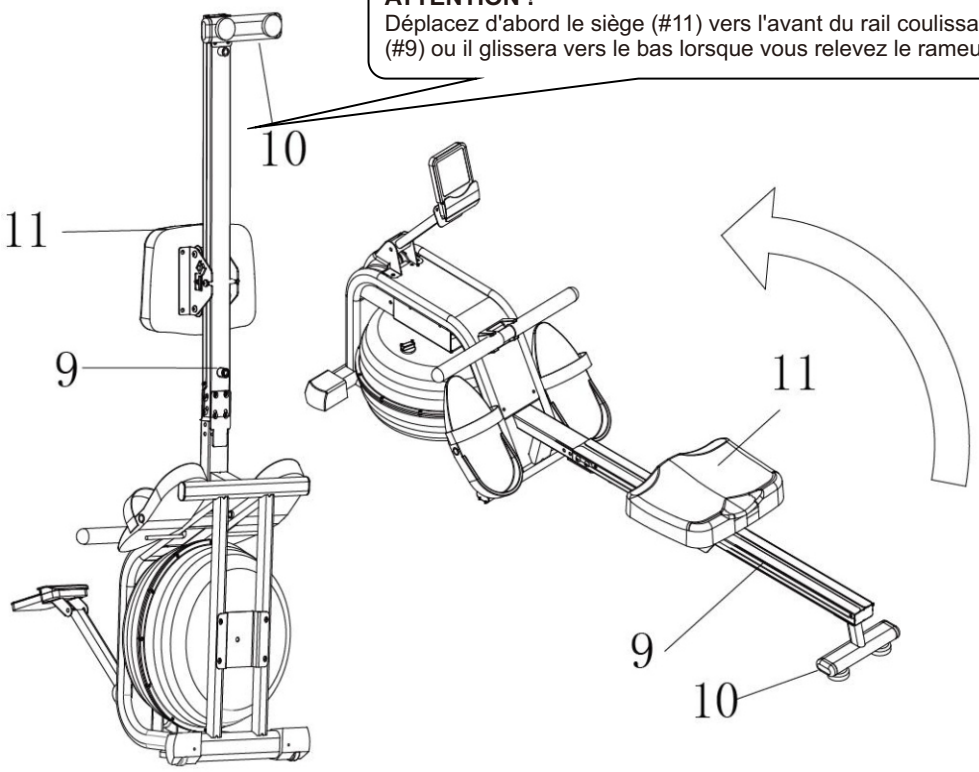

Lorsque vous ne l'utilisez pas, vous pouvez gagner de la place en rangeant le rameur verticalement. Soulevez par le Stabilisateur Arrière (# 10) pour mettre le rameur en position verticale. Si vous n'avez pas utilisé le rameur pendant plus d'un mois, videz le réservoir avant de le ranger.

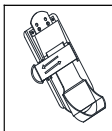

RÉGLAGE DE LA PÉDALE

La sangle de la pédale est réglable et peut être personnalisée pour s'adapter à la taille du pied de l'utilisateur.

DISPLAY CONSOLE

Notre console d'affichage informatisée sur le rameur permet à l'utilisateur de personnaliser son entraînement en suivant ses progrès. Pendant un entraînement, la console d'affichage affichera alternativement et de manière répétée votre Temps, Compte, Calories brûlées, Compte total, Distance et Scan (tous les éléments ci-dessus). Avec notre console facile à utiliser, l'utilisateur peut suivre efficacement ses améliorations de forme physique d'un entraînement à l'autre.

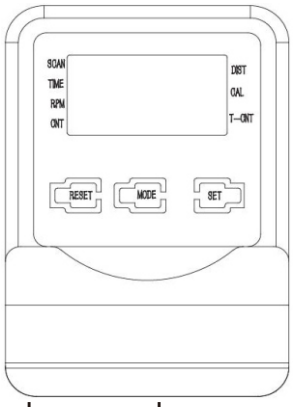

TOUCHE FONCTION :
MODE : Pour sélectionner votre mode de spécification et/ou allumer la console d'affichage.RÉGLAGE : Pour régler une valeur de Temps, Compte ou Calories (lorsque vous n'êtes pas en mode Scan).RÉINITIALISER : Appuyez pour réinitialiser le Temps, le Compte ou les Calories.

FONCTIONS ET OPÉRATIONS :
SCAN : Appuyez sur le bouton MODE jusqu'à ce que SCAN apparaisse. L'affichage fera défiler les six fonctions dans l'ordre suivant : TEMPS, DISTANCE, CALORIES, COMPTE, COMPTE TOTAL et RPM. Chaque affichage sera maintenu pendant 6 secondes.TEMPS : Compte le temps total écoulé pendant votre entraînement actuel.NOMBRE : Compte le nombre de coups de rame de votre entraînement actuel.NOMBRE TOTAL : Compte le nombre total de coups depuis la première utilisation.CAL : Compte le total des calories brûlées lors de l'entraînement actuel.DIST : Compte la distance totale pendant votre entraînement en cours.RPM (CN/M) : Affiche le nombre de pas par minute pendant l'exercice.

AUTO ON/OFF & AUTO START/STOP :
L'appareil s'éteindra automatiquement s'il n'y a pas de signal pendant 4 minutes. Le compteur se réactivera dès que la machine sera mise en mouvement ou lorsqu'une touche du compteur sera pressée.

SPÉCIFICATIONS

FUNCTIONS	SCAN	Toutes les 6 secondes
	DIST	0.0~9999 ML
	RPM(CN/M)	0~999 FOIS/MIN
	TIME	0:00~99:59 (Minute : Seconde)
	COUNT	0~9999 Compte
	CALORIES	0.0~9999 Kcal
	COMPTE TOTAL	0~9999 Compte
TYPE DE PILE		(2) Two AAA or UM-4
TEMPÉRATURE DE FONCTIONNEMENT		0° C ~ 40° C
TEMPÉRATURE DE STOCKAGE		-10° C ~ 60° C

WICHTIGE SICHERHEITSINFORMATIONEN DE

Vielen Dank, dass Sie sich für unser Produkt entschieden haben. Um Ihre Sicherheit und Gesundheit zu gewährleisten, verwenden Sie dieses Gerät bitte korrekt. Es ist wichtig, diese gesamte Anleitung vor dem Zusammenbau und der Benutzung des Geräts zu lesen. Eine sichere und effektive Nutzung ist nur möglich, wenn das Gerät ordnungsgemäß zusammengebaut, gewartet und verwendet wird.

- Bevor Sie mit einem Trainingsprogramm beginnen, sollten Sie Ihren Arzt konsultieren, um festzustellen, ob Sie medizinische oder körperliche Bedingungen haben, die Ihre Gesundheit und Sicherheit gefährden oder die ordnungsgemäße Nutzung des Geräts verhindern könnten. Der Rat Ihres Arztes ist besonders wichtig, wenn Sie Medikamente einnehmen, die Ihre Herzfrequenz, Ihren Blutdruck oder Ihren Cholesterinspiegel beeinflussen.
- Achten Sie auf die Signale Ihres Körpers. Falsches oder übermäßiges Training kann Ihre Gesundheit schädigen. Beenden Sie das Training, wenn Sie eines der folgenden Symptome bemerken: Schmerzen, Engegefühl in der Brust, unregelmäßiger Herzschlag, Atemnot, Schwindel, Benommenheit oder Übelkeit. Wenn Sie eines dieser Symptome verspüren, sollten Sie vor der Fortsetzung Ihres Trainingsprogramms Ihren Arzt konsultieren.
- Halten Sie Kinder und Haustiere vom Gerät fern. Das Gerät ist ausschließlich für die Nutzung durch Erwachsene konzipiert.
- Verwenden Sie das Gerät auf einer festen, ebenen Fläche mit einem Schutz für Ihren Boden oder Teppich. Zur Gewährleistung der Sicherheit sollte das Gerät rundherum mindestens 60 cm (2 Fuß) Freiraum haben.
- Stellen Sie sicher, dass alle Muttern und Schrauben vor der Benutzung der Ausrüstung fest angezogen sind. Die Sicherheit der Ausrüstung kann nur gewährleistet werden, wenn sie regelmäßig auf Schäden und/oder Verschleiß überprüft wird.
- Verwenden Sie die Ausrüstung stets wie angegeben. Wenn Sie beim Zusammenbauen oder Überprüfen der Ausrüstung defekte Komponenten feststellen oder während des Trainings ungewöhnliche Geräusche von der Ausrüstung hören, stellen Sie die Benutzung der Ausrüstung sofort ein und verwenden Sie sie erst wieder, wenn das Problem behoben wurde.
- Tragen Sie geeignete Kleidung während der Benutzung der Ausrüstung. Vermeiden Sie das Tragen von lockerer Kleidung, die sich in der Ausrüstung verfangen könnte.
- Stecken Sie keine Finger oder Gegenstände in die beweglichen Teile der Ausrüstung.
- Die maximale Tragfähigkeit dieses Geräts beträgt 300 Pfund 135KG .
- Das Gerät ist nicht für therapeutische Zwecke geeignet.
- Um Verletzungen und/oder Schäden am Produkt oder Eigentum zu vermeiden, sind korrektes Heben und Bewegen erforderlich.
- Ihr Produkt ist für die Verwendung unter kühlen und trockenen Bedingungen vorgesehen. Sie sollten die Lagerung in extrem kalten, heißen oder feuchten Bereichen vermeiden, da dies zu Korrosion und anderen damit verbundenen Problemen führen kann.
- Dieses Gerät ist nur für den Innen- und Hausgebrauch bestimmt; es ist nicht für den gewerblichen Gebrauch vorgesehen.

Teilelisten


6 M8*15 4pcs


#5 M8*15 6pcs


#4 M8*15 4pcs


3 1pc


#1 S5 1pc

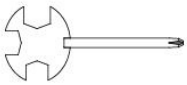
#2 S13-15 1pc


#7 OD16*ID8*1.5 10pcs

8 M6*20 1pcs


#9 1pcs

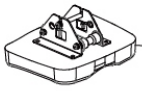
#11 1pcs


#10 1pcs


#17 1pcs

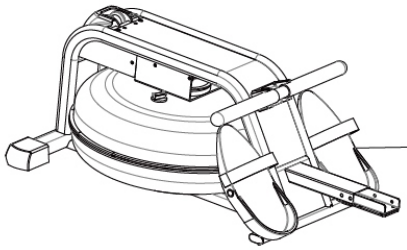
#14 1pcs

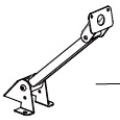
#16 1pcs

MONTAGEANLEITUNG

SCHRITT 1:

1. Drehen Sie die Schiebeschiene (#9) und den Sitz (#11) um.Schieben Sie den Sitz (#11) auf die Schiebeschiene (#9). Befestigen Sie den hinteren Stabilisator (#11) mit 4 Unterlegscheiben (#4) und 4 Schrauben (#4) an der Schiebeschiene (#9). Ziehen Sie die Schrauben mit dem Inbusschlüssel (#1) fest.
2. Befestigen Sie dann das Anschlagpolster (#3) mit M6*20 (#8) Schrauben und sichern Sie es mit dem Schraubenschlüssel (#2).

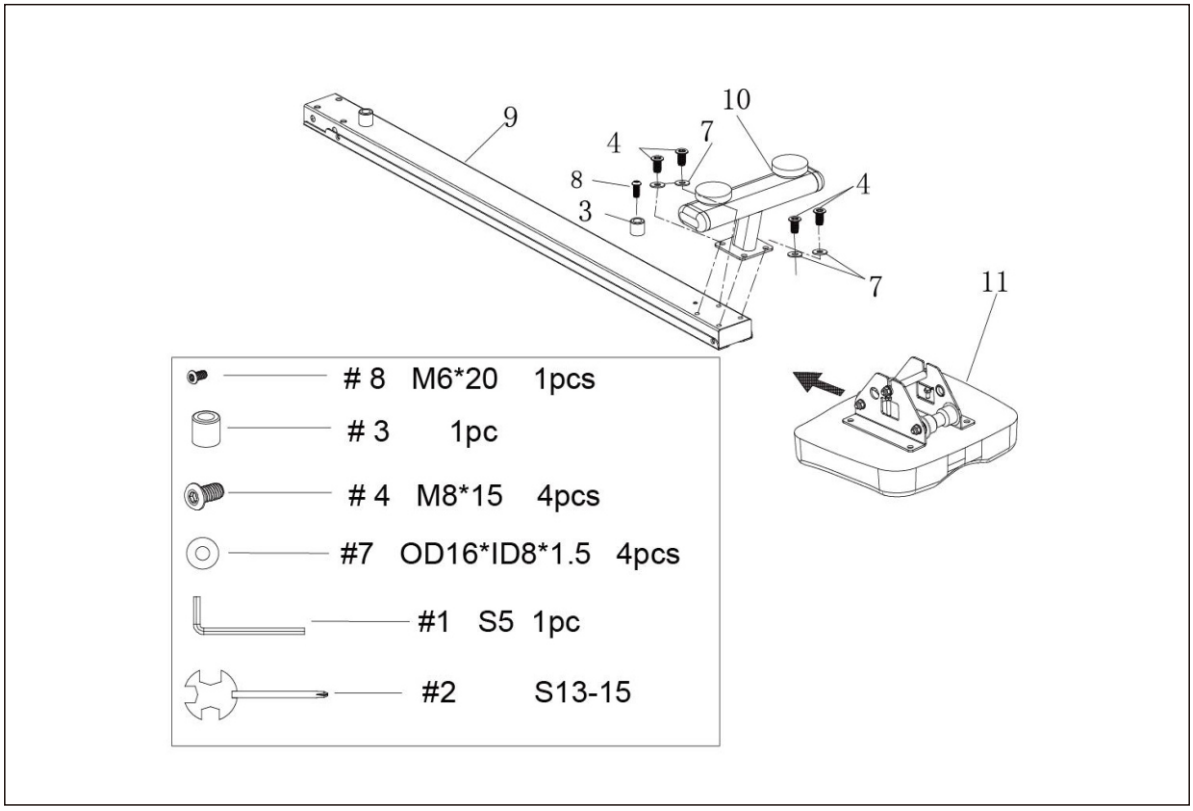

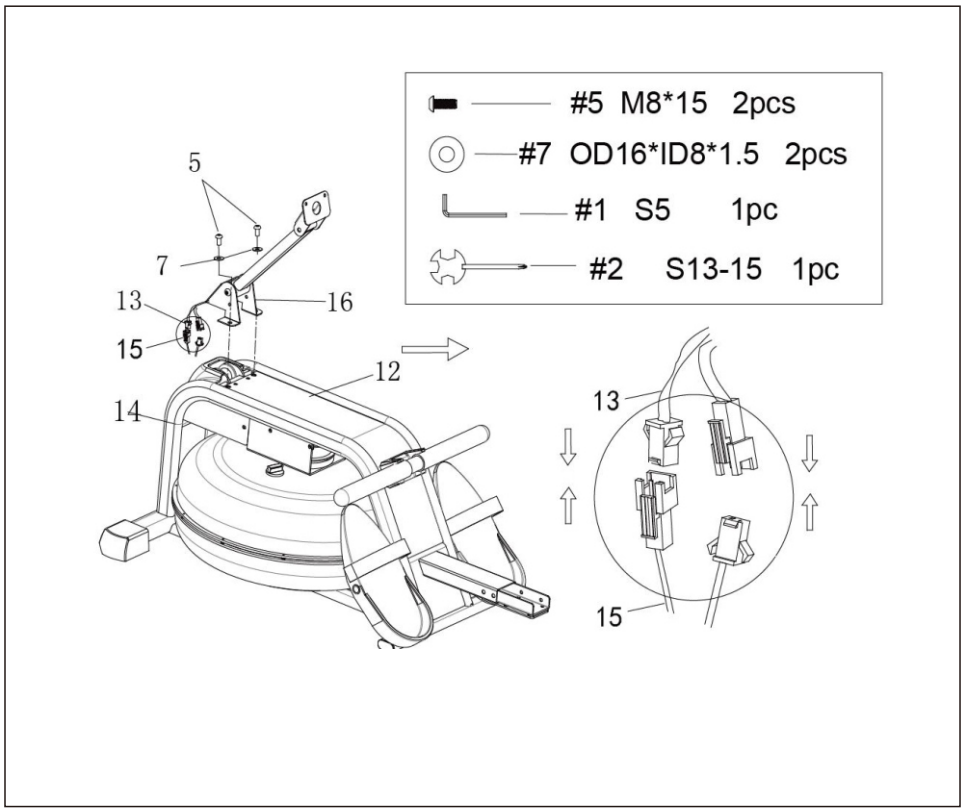

SCHRITT 2:

Verbinden Sie die Verbindungsdrähte der Induktivität (#13) mit 2 Sensordrähten (#15). Befestigen Sie den Sensorständer (#16) am Hauptgestell (#14) mit 2 Unterlegscheiben (#7) und 2 Schrauben (#5). Ziehen Sie dann mit dem Schraubenschlüssel (#1) fest.

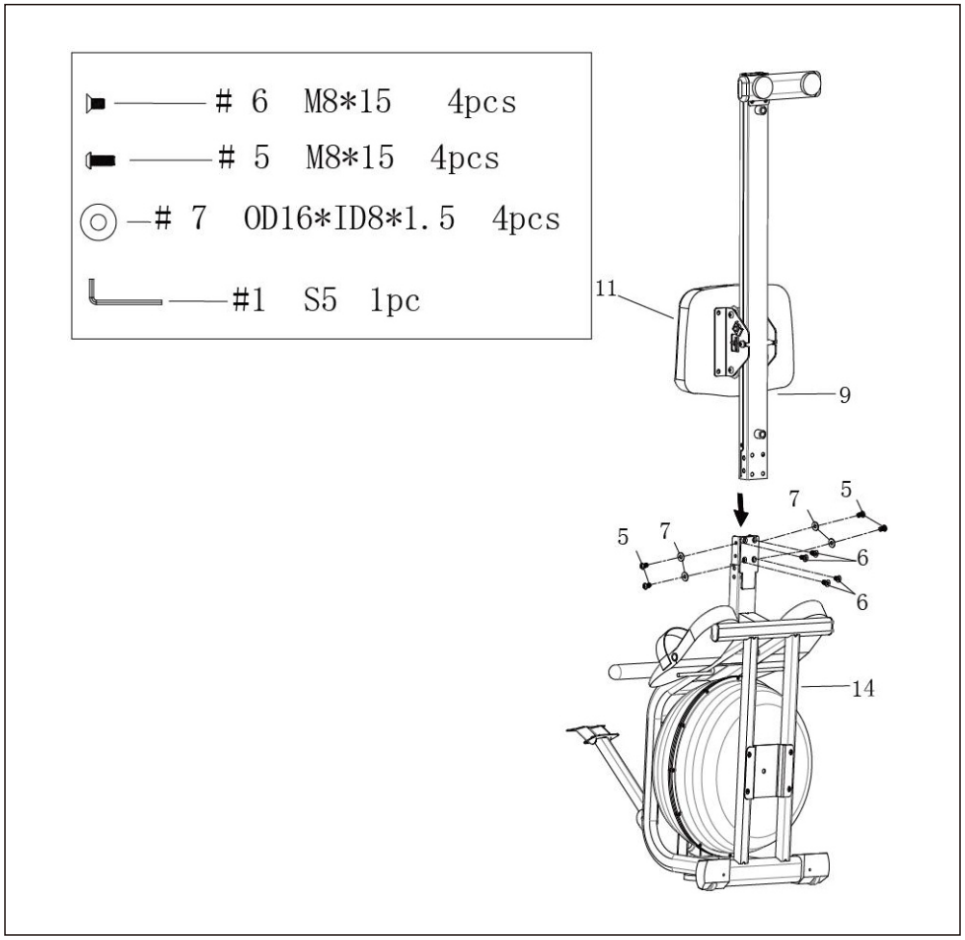

SCHRITT 3:

Setzen Sie zuerst die Schiebebaugruppe (#9) in die Hauptgestellbaugruppe (#14) ein, dann setzen Sie 4 M815 Schrauben (#6) und 4 OD16ID8*1,5 Flachscheiben (#7) in das Loch ein, schrauben Sie 4 Schrauben (#6) und 4 Schrauben (#5) in die 2~3 Zähne und sichern Sie dann mit dem Plattenhalter #1.

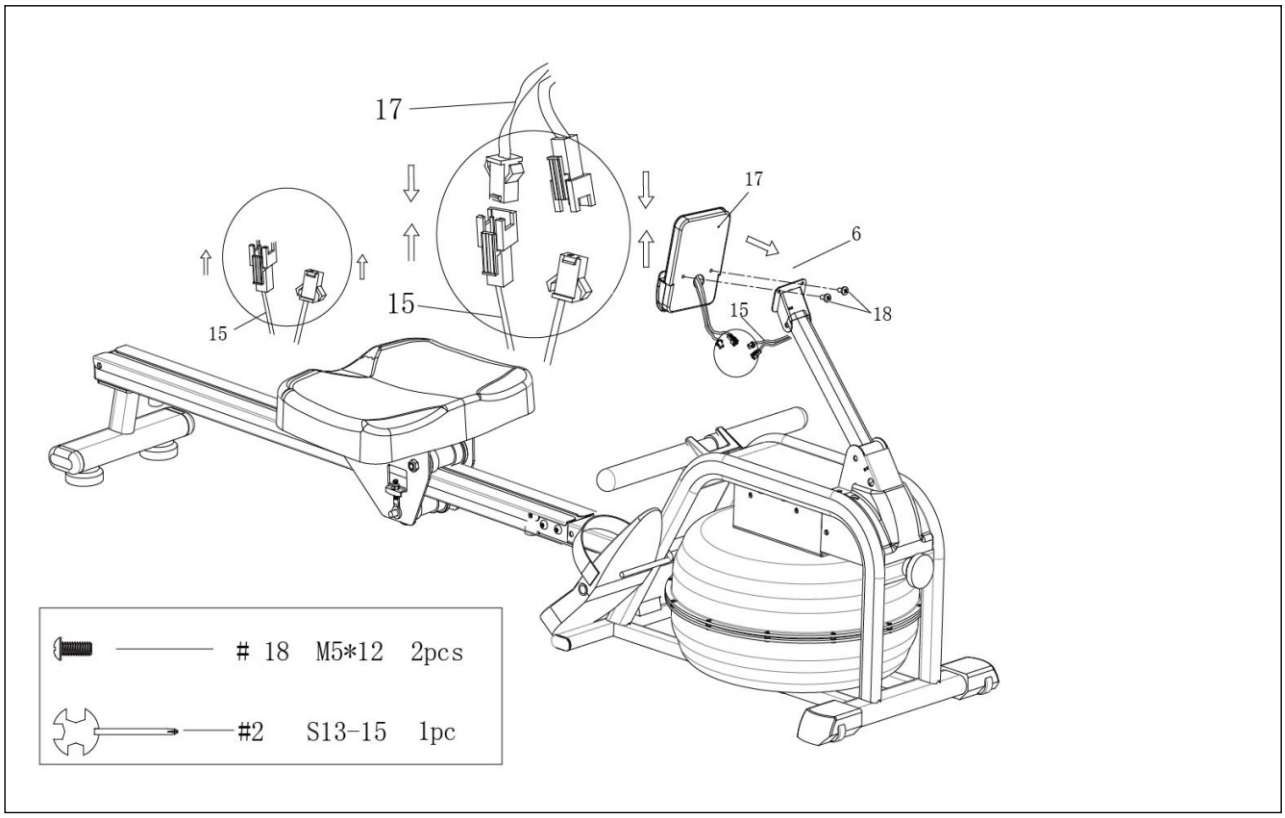

SCHRITT 4:

Verbinden Sie zuerst die beiden Drahtanschlüsse wie in Abbildung #15 gezeigt, dann setzen Sie die elektronische Uhreneinheit (#17) auf die Befestigungseinheit der elektronischen Uhr (#6), verwenden Sie zwei M5*12 Schrauben (#18), um das Loch zu fixieren, und ziehen Sie es dann mit dem Schraubenschlüssel #2 fest.

Die Montage ist abgeschlossen!

WIE MAN DEN TANK FÜLLT UND ENTTLEERT

Entfernen Sie den Einfüllstopfen (#19) von der oberen Tankabdeckung (#22).Um den **Tank mit Wasser zu füllen, siehe Abb. A.** Setzen Sie den Trichter (#20) in den Tank ein, verwenden Sie dann einen Becher oder die Pump-Siphon (#21) und einen Eimer, um den Tank zu füllen. Verwenden Sie die Wasserstandsanzeige an der Seite des Tanks, um den gewünschten Wasserstand im Tank zu messen.
Um den Tank zu entleeren, siehe Abb. B. Stellen Sie einen Eimer neben den Rudergerät und verwenden Sie die Pump-Siphon (#21), um das Wasser aus dem Tank in den Eimer zu pumpen.

Setzen Sie den Füllstopfen (#19) in die obere Tankabdeckung (#22) ein. Wischen Sie überschüssiges Wasser vom Rahmen ab.

HINWEIS:

- Füllen Sie den Tank nur mit Leitungswasser. Fügen Sie 1 Wasserreinigungstablette hinzu (1 Packung ist enthalten). Verwenden Sie niemals Poolchlor oder Bleichmittel mit Chlor. Dies würde den Tank beschädigen und die Garantie erlöschen lassen.
- Fügen Sie alle 6 Monate oder bei Bedarf eine Wasserreinigungstablette hinzu. Wenn das Wasser trüb bleibt, wechseln Sie das Wasser im Tank aus.
- Trinken Sie das Wasser aus dem Tank nicht. Entsorgen Sie das Wasser, nachdem Sie es aus dem Tank gepumpt haben.

WASSERSTAND

- Siehe Abb. A. Die Wasserstandsanzeigen befinden sich an der Seite des Tanks. Der maximale Füllstand ist 6. Füllen Sie niemals über dieses Limit hinaus. Das Befüllen des Tanks über dieses Limit hinaus führt zum Erlöschen der Garantie.

- Der Widerstand hängt vom Wasserstand im Tank ab. Wasserstand 1 ist der niedrigste Widerstand. Stufe 6 ist der höchste Widerstand.

Abb. A

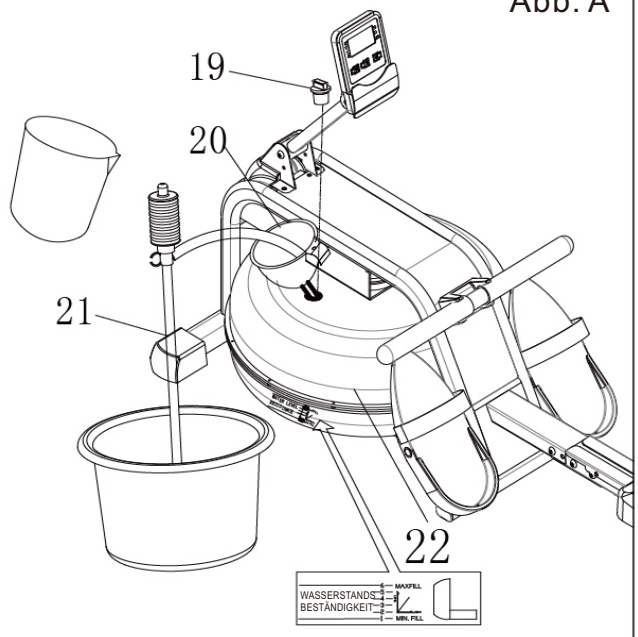

Wasserstandsetikett

Abb. B

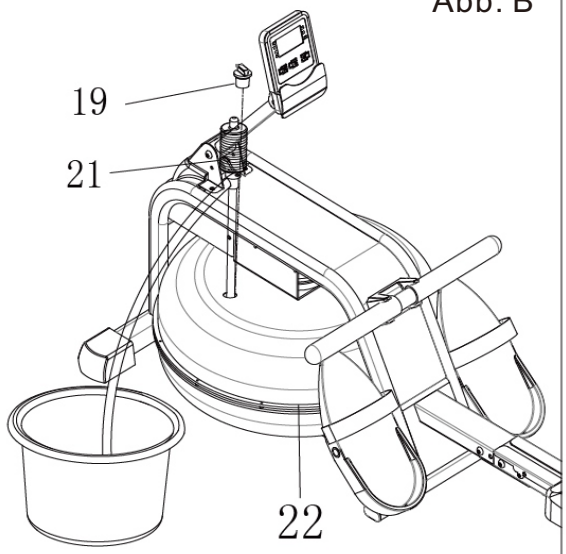

EINSTELLUNGSANLEITUNG

EINSTELLUNG DES GLEICHSCHWICHTS

Stellen Sie die verstellbaren Endkappen (# 23) am hinteren Stabilisator (#10) des Rudergeräts ein, wenn das Rudergerät während der Benutzung unausgeglichen ist.

VORSICHT!

Bewegliche Teile, wie der Sitz, können quetschen und schneiden. Halten Sie die Hände während der Benutzung vom Führungsschienen (#9) fern!

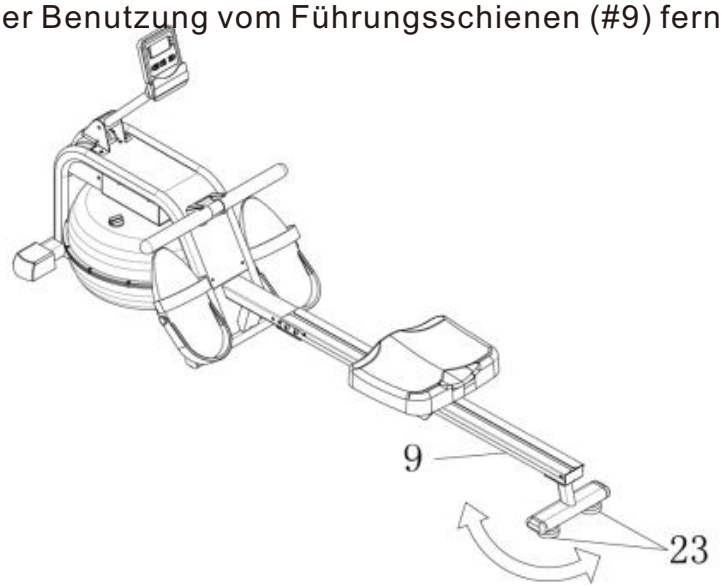

DAS RUDERGERÄT BEWEGEN

Um das Rudergerät zu bewegen, heben Sie den hinteren Stabilisator (#10) an, bis die Transportrollen am vorderen Stabilisator den Boden berühren. Mit den Rollen auf dem Boden können Sie das Rudergerät mühelos an den gewünschten Ort transportieren.

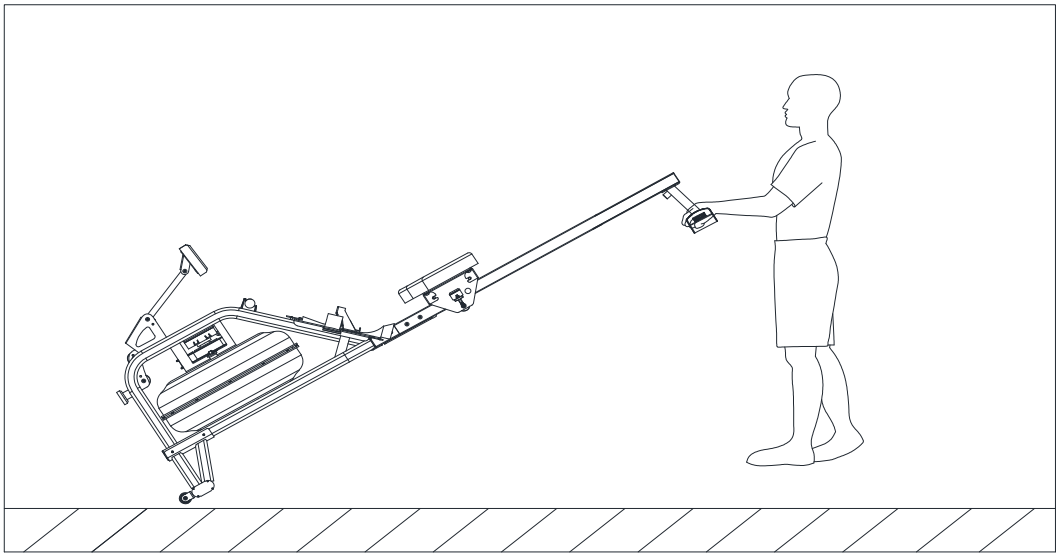

STORAGE

VORSICHT!
Bewegen Sie sich vorsichtig, wenn Sie den Ruderer anheben, da Ihr Kopf den hinteren Stabilisator (#10) berühren könnte

VORSICHT!
Bewegen Sie den Sitz (#11) zuerst nach vorne auf die Schiene (#9), sonst rutscht er beim Hochziehen des Rudergeräts nach unten!

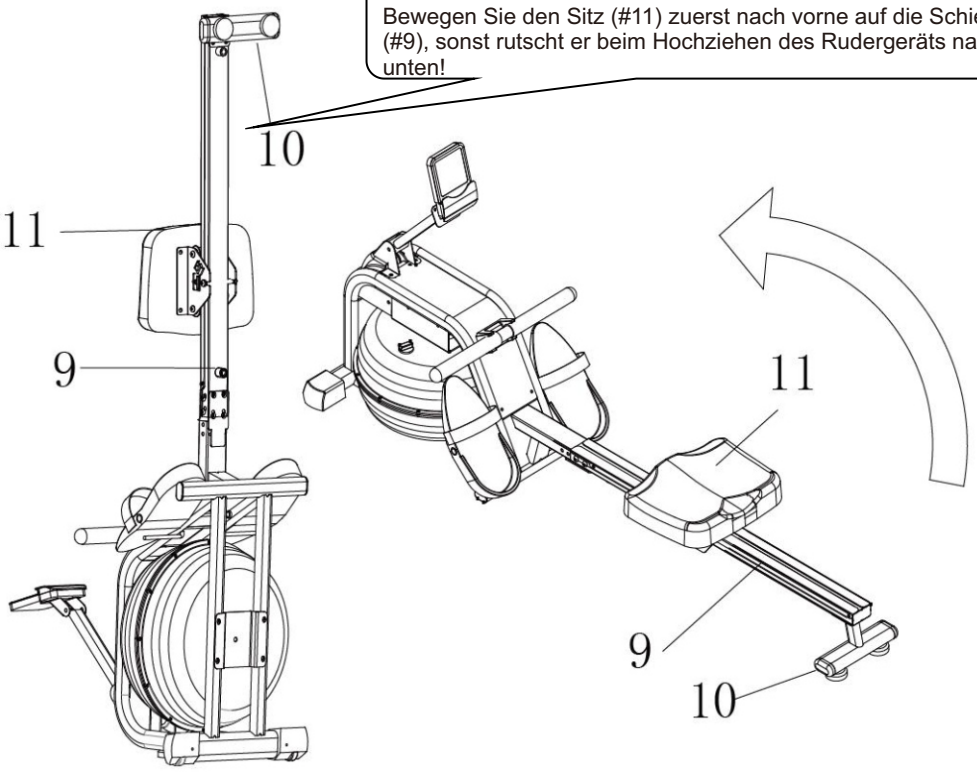

Wenn der Rudergerät nicht in Gebrauch ist, können Sie Platz sparen indem Sie das Rudergerät vertikal lagern. Heben Sie es am hinteren Stabilisator (# 10) an, um das Rudergerät in eine vertikale Position zu bringen.
Wenn Sie das Rudergerät länger als einen Monat nicht benutzt haben, entleeren Sie den Tank vor der Lagerung.

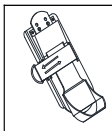

PEDALEINSTELLUNG
Der Pedalriemen ist verstellbar und kann an die Fußgröße des Benutzers angepasst werden.

DISPLAY CONSOLE

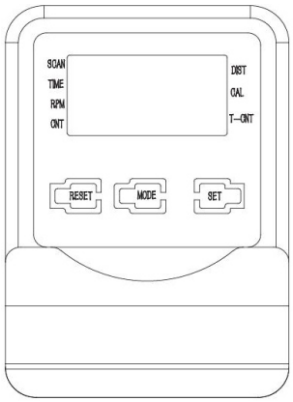

Unsere computergesteuerte Anzeige-Konsole am Rudergerät ermöglicht es dem Benutzer, ein personalisiertes Training zu gestalten, indem der Fortschritt überwacht wird. Während des Trainings zeigt die Anzeige-Konsole abwechselnd und wiederholt Ihre Zeit, Anzahl, verbrannte Kalorien, Gesamtanzahl, Distanz und Scan (alle oben genannten) an. Mit unserer benutzerfreundlichen Konsole kann der Benutzer seine Fitnessverbesserungen von einem Training zum nächsten effizient verfolgen.

FUNKTIONSTASTE:

MODUS: Um Ihren Spezifikationsmodus auszuwählen und/oder die Anzeige-Konsole einzuschalten.EINSTELLEN: Um einen Wert für Zeit, Anzahl oder Kalorien (wenn nicht im Scan-Modus) einzustellen.ZURÜCKSETZEN: Drücken, um Zeit, Anzahl oder Kalorien zurückzusetzen.

FUNKTIONEN UND BEDIENUNG:

SCAN: Drücken Sie die MODE-Taste, bis SCAN erscheint. Die Anzeige wechselt durch die sechs Funktionen in folgender Reihenfolge: ZEIT, DISTANZ, KALORIEN, ANZAHL, GESAMTANZAHL und U/min. Jede Anzeige wird für 6 Sekunden gehalten.ZEIT: Zählt die insgesamt verstrichene Zeit während Ihres aktuellen Trainings.ANZAHL: Zählt die Anzahl der Ruderschläge während Ihres aktuellen Trainings.GESAMTANZAHL: Zählt die Gesamtanzahl der Schläge seit der ersten Nutzung.KAL: Zählt die insgesamt verbrannten Kalorien während des aktuellen Trainings.DIST: Zählt die Gesamtdistanz während Ihres aktuellen Trainings.RPM (CN/M): Zeigt die Schritte pro Minute während des Trainings an.

AUTO EIN/AUS & AUTO START/STOP:

Das Gerät schaltet sich automatisch aus, wenn 4 Minuten lang kein Signal empfangen wird. Das Messgerät wird wieder aktiviert, sobald die Maschine in Bewegung gesetzt wird oder eine Taste am Messgerät gedrückt wird.

SPEZIFIKATIONEN

FUNCTIONS	SCAN	Alle 6 Sekunden
	DIST	0.0~9999 ML
	U/min (CN/M)	0~999 MAL/MIN
	TIME	0:00~99:59 (Minute: Sekunde)
	COUNT	0~9999 Zähler
	CALORIES	0.0~9999 Kcal
	GESAMTZÄHLER	0~9999 Zähler
BATTERIETYP		(2) Zwei AAA oder UM-4
BETRIEBSTEMPERATUR		0° C ~ 40° C
LAGERTEMPERATUR		-10° C ~ 60° C

INFORMACIÓN IMPORTANTE DE SEGURIDAD

ES

Gracias por elegir nuestro producto. Para garantizar su seguridad y salud, utilice este equipo correctamente. Es importante leer este manual completo antes de ensamblar y usar el equipo. Un uso seguro y efectivo solo se puede lograr si el equipo se ensambla, mantiene y utiliza adecuadamente.

- Antes de comenzar cualquier programa de ejercicios, debe consultar a su médico para determinar si tiene alguna condición médica o física que pueda poner en riesgo su salud y seguridad o impedirle usar el equipo correctamente. El consejo de su médico es esencial si está tomando medicamentos que afectan su ritmo cardíaco, presión arterial o nivel de colesterol.
- Esté atento a las señales de su cuerpo. El ejercicio incorrecto o excesivo puede dañar su salud. Deténgase si experimenta alguno de los siguientes síntomas: dolor, opresión en el pecho, latidos irregulares del corazón, dificultad para respirar, mareos, aturdimiento o sensación de náuseas. Si presenta alguna de estas condiciones, debe consultar a su médico antes de continuar con su programa de ejercicios.
- Mantenga a los niños y mascotas alejados del equipo. El equipo está diseñado solo para uso de adultos.
- Use el equipo sobre una superficie sólida, plana y nivelada con una cubierta protectora para su piso o alfombra. Para garantizar la seguridad, el equipo debe tener al menos 2 pies (60 CM) de espacio libre alrededor.
- Asegúrese de que todas las tuercas y tornillos estén bien apretados antes de usar el equipo. La seguridad del equipo solo se puede mantener si se examina regularmente en busca de daños y/o desgaste.
- Utilice siempre el equipo según lo indicado. Si encuentra algún componente defectuoso durante el montaje o la revisión del equipo, o si escucha ruidos inusuales provenientes del equipo durante el ejercicio, suspenda inmediatamente el uso del equipo y no lo utilice hasta que se haya solucionado el problema.
- Use ropa adecuada mientras utiliza el equipo. Evite usar ropa suelta que pueda enredarse en el equipo.
- No introduzca los dedos ni objetos en las partes móviles del equipo.
- La capacidad máxima de peso de esta unidad es de 300 libras 135kg .
- El equipo no es adecuado para uso terapéutico.
- Para evitar lesiones corporales y/o daños al producto o a la propiedad, se requiere un levantamiento y traslado adecuados.
- Su producto está destinado para su uso en condiciones frescas y secas. Debe evitar almacenarlo en áreas extremadamente frías, calientes o húmedas, ya que esto puede provocar corrosión y otros problemas relacionados.
- Este equipo está diseñado únicamente para uso en interiores y en el hogar; no está destinado para uso comercial.

Listas de partes


6 M8*15 4pcs


#5 M8*15 6pcs


#4 M8*15 4pcs


3 1pc


#1 S5 1pc

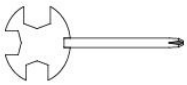
#2 S13-15 1pc


#7 OD16*ID8*1.5 10pcs

8 M6*20 1pcs


#9 1pcs

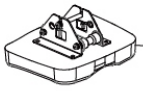
#11 1pcs


#10 1pcs


#17 1pcs

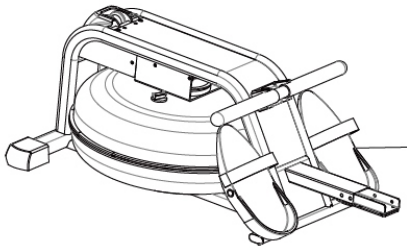
#14 1pcs

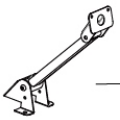
#16 1pcs

INSTRUCCIONES DE MONTAJE

PASO 1:

1. Voltee el Riel Deslizante (#9) y el Asiento (#11).Deslice el Asiento (#11) sobre el Riel Deslizante (#9). Fije el Estabilizador Trasero (#11) al Riel Deslizante (#9) con 4 Arandelas (#4) y 4 Tornillos (#4). Apriete los tornillos con la Llave Allen (#1).
2. Luego fije la almohadilla límite (#3) con tornillos M6*20 (#8) y bloquéela con la llave inglesa (#2).

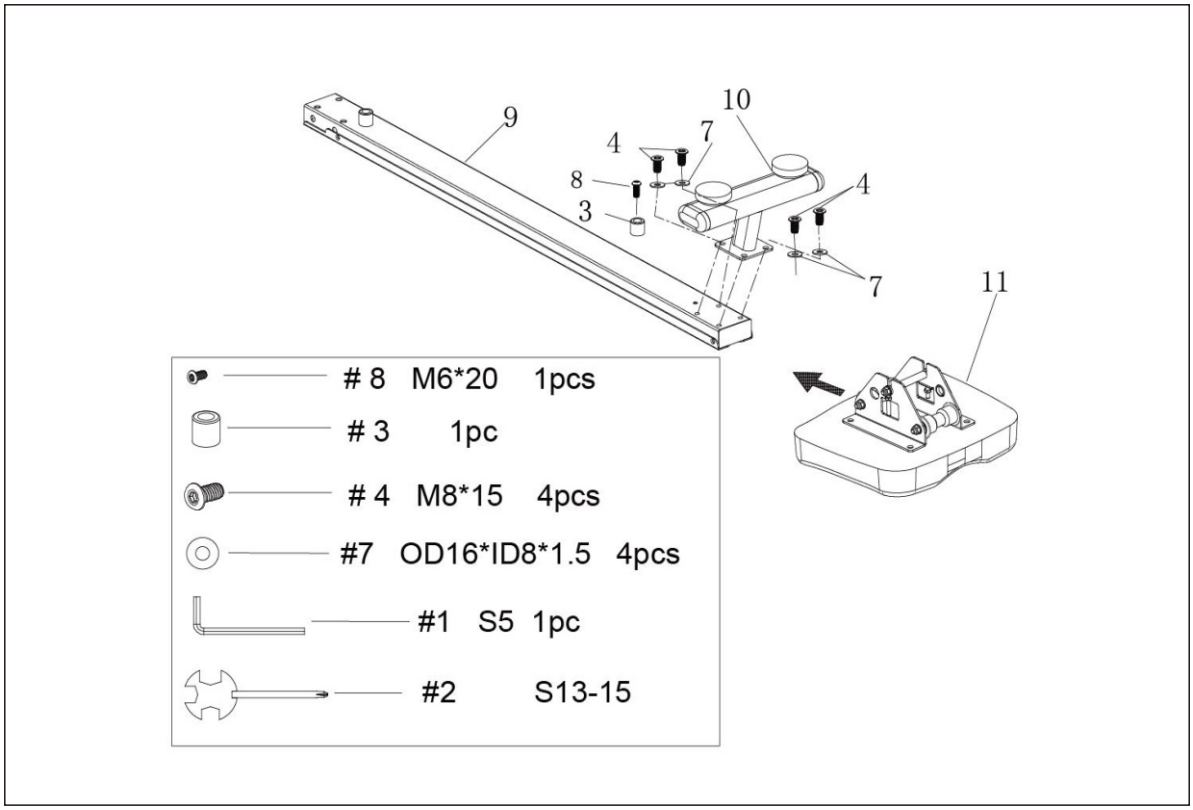

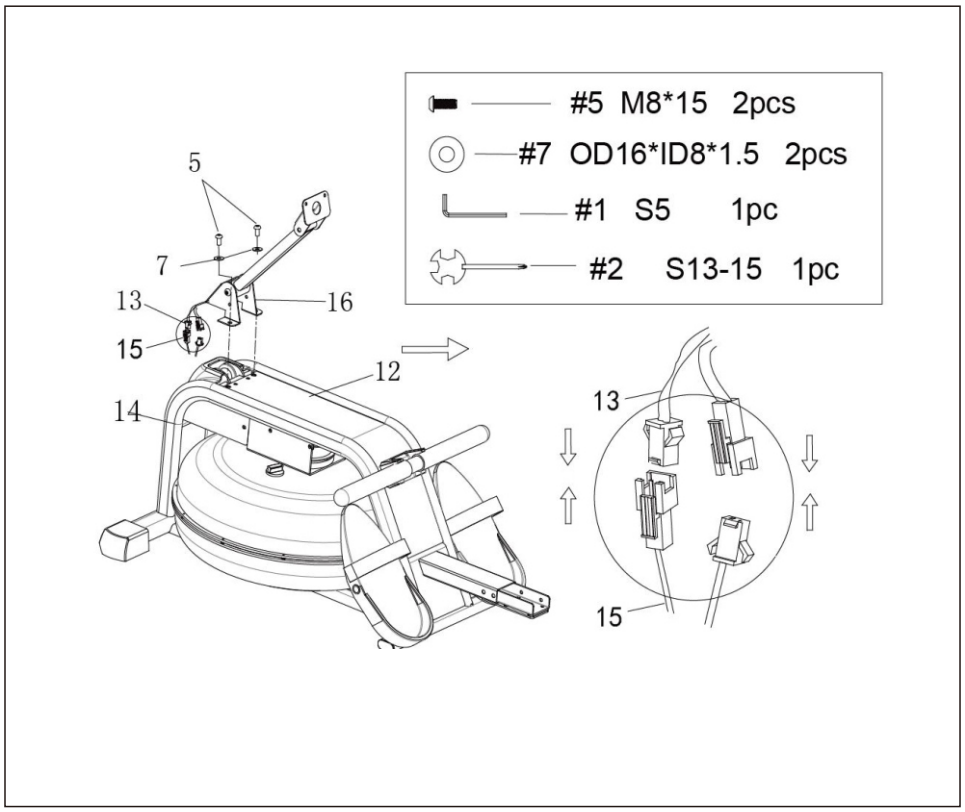

PASO 2:

Conecte los cables de enlace del Inductor (#13) con 2 cables del Sensor (#15). Fije el Soporte del Sensor (#16) al Marco Principal (#14) usando 2 Arandelas (#7) y 2 Tornillos (#5). Luego, apriete con la Llave inglesa (#1).

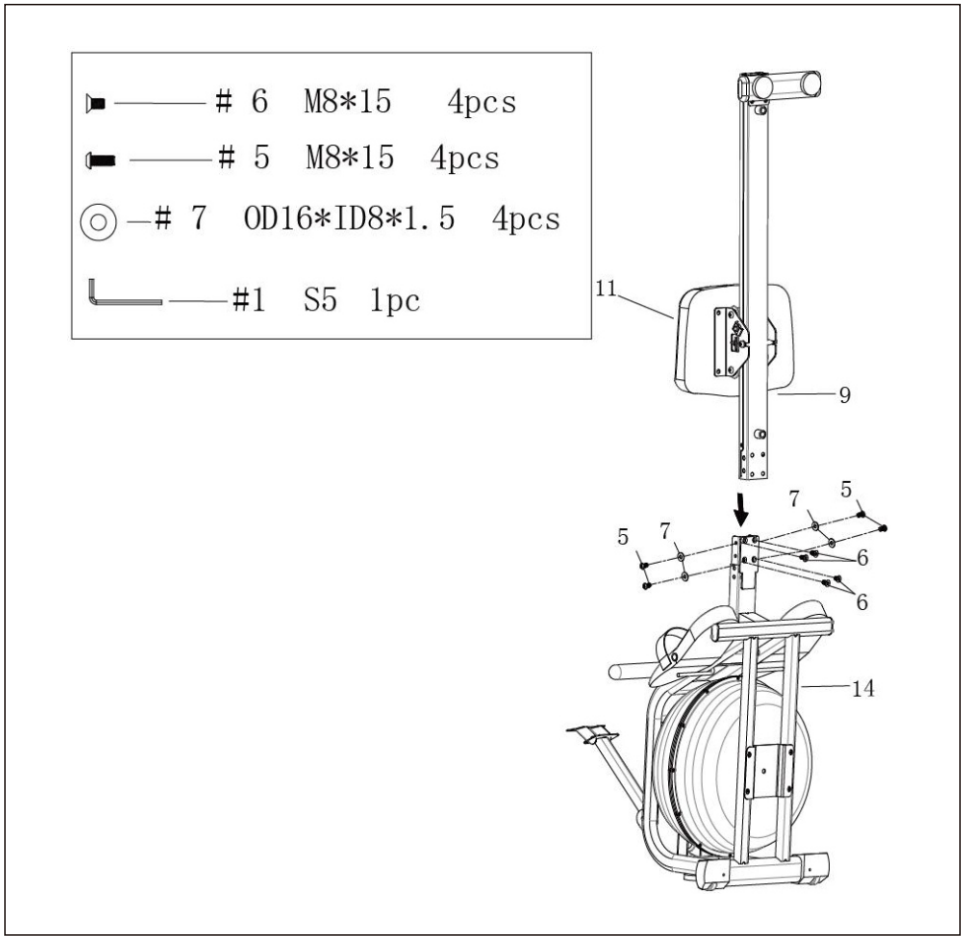

PASO 3:

Primero inserte el conjunto deslizante (#9) en el conjunto del marco principal (#14), luego inserte 4 tornillos M815 (#6) y 4 arandelas planas OD16ID8*1.5 (#7) en el orificio, atornille 4 tornillos (#6) y 4 tornillos (#5) en los dientes 2~3 , y luego bloquee con el soporte de placa #1.

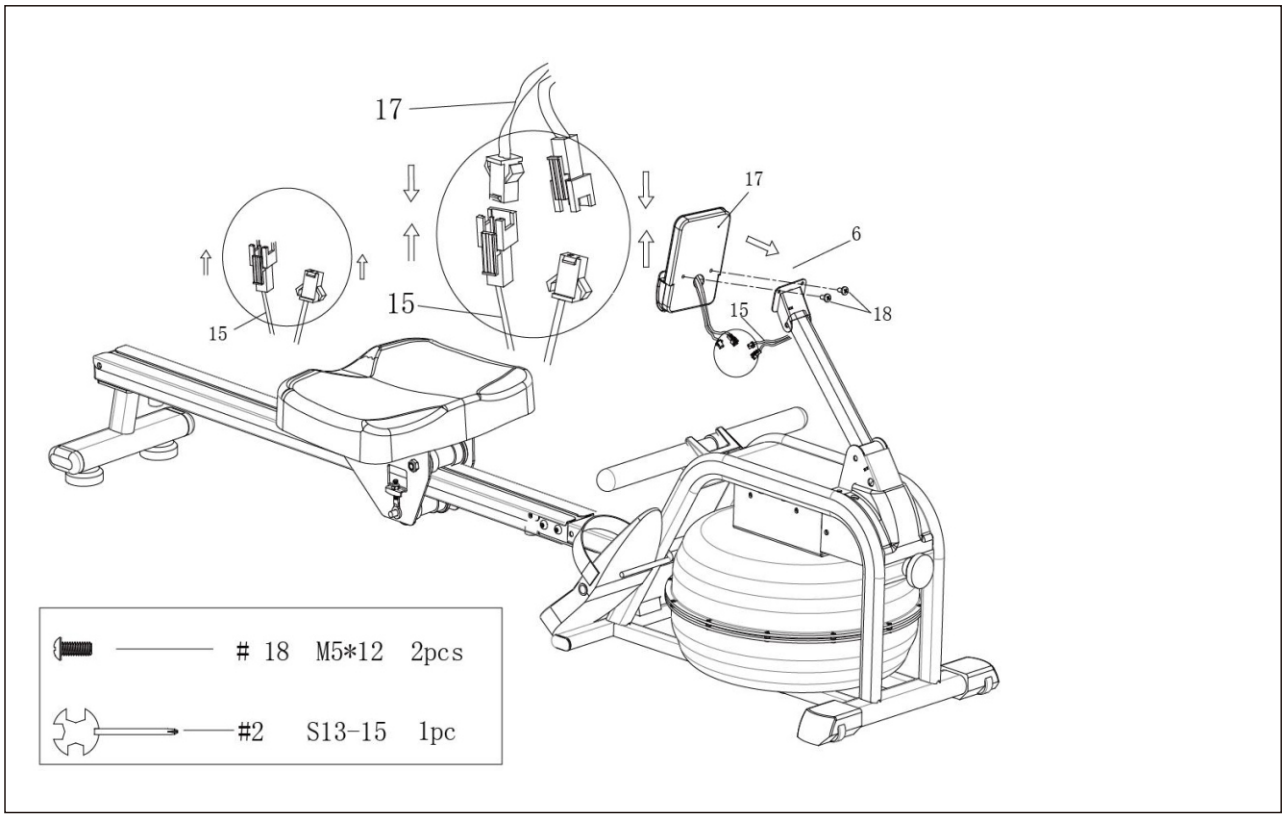

PASO 4:

Primero conecte los dos terminales de los cables como se muestra en la Figura #15, luego coloque el grupo del reloj electrónico (#17) sobre el grupo de fijación del reloj electrónico (#6), use dos tornillos M5*12 (#18) para fijar el orificio, y luego use la llave #2 para apretarlo.

¡El montaje está completo!

CÓMO LLENAR Y VACÍAR EL TANQUE

Retire el tapón de llenado (#19) de la cubierta superior del tanque (#22).Para llenar el **tanque con agua, consulte la Fig. A.** Inserte el embudo (#20) en el tanque, luego use una taza o el sifón de bombeo (#21) y un balde para llenar el tanque. Use el medidor de nivel de agua en el costado del tanque para medir el nivel de agua deseado en el tanque.

Para vaciar el tanque, consulte la Fig. B. Coloque un balde junto al remo, y use el sifón de bombeo (#21) para bombear el agua del tanque al balde.

Inserte el tapón de llenado (#19) en la cubierta superior del tanque (#22). Limpie el exceso de agua del marco.

NOTA:

- Llene el tanque solo con agua del grifo. Añada 1 tableta de purificación de agua (se incluye 1 paquete). Nunca use cloro para piscinas ni lejía con cloro. Esto dañará el tanque y anulará la garantía.
- Agregue una tableta de purificación de agua cada 6 meses o según sea necesario. Si el agua permanece turbia, reemplace el agua del tanque.
- No consuma el agua del tanque. Deseche el agua después de bombearla fuera del tanque.

NIVEL DE AGUA

- Vea la Fig.A. Los indicadores de nivel de agua están en el lateral del tanque. El nivel máximo de llenado es 6. Nunca llene por encima de este límite. Llenar el tanque por encima de este límite anulará la garantía.

- La resistencia depende del nivel de agua en el tanque. El nivel de agua 1 es la resistencia más baja. El nivel 6 es la resistencia más alta.

Fig. A

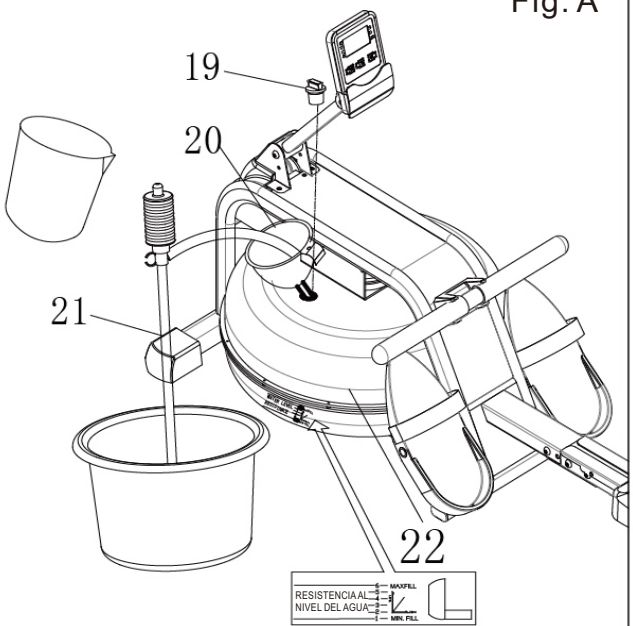

Etiqueta de nivel de agua

Fig. B

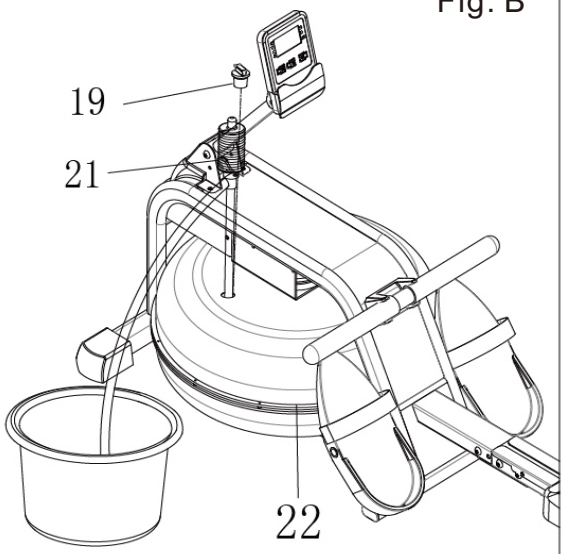

GUÍA DE AJUSTE

AJUSTE DEL BALANCE

Ajuste las Tapas Ajustables (#23) en el Estabilizador Trasero (#10) del remo si el remo está desequilibrado durante su uso.

¡PRECAUCIÓN!

Las partes móviles, como el asiento, pueden aplastar y cortar. ¡Mantenga las manos alejadas del Riel Deslizante (#9) durante el uso!

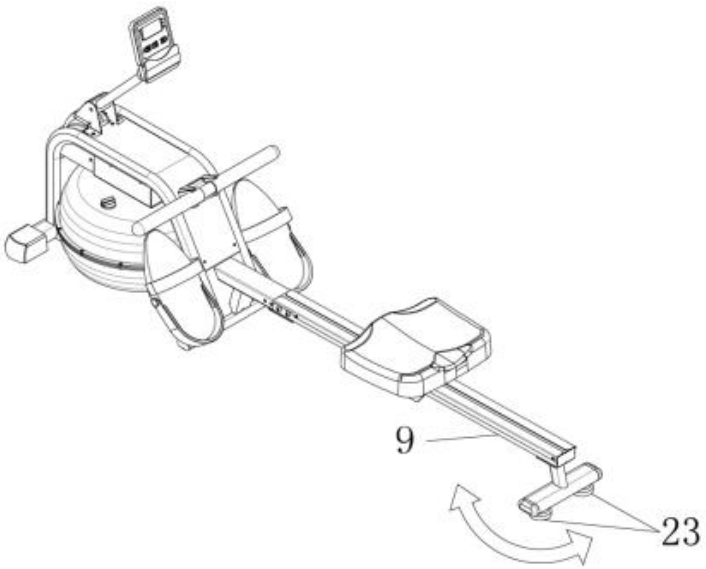

MOVIENDO EL REMO

Para mover la máquina de remo, levante el Estabilizador Trasero (#10) hasta que las ruedas de transporte en el estabilizador delantero toquen el suelo. Con las ruedas en el suelo, puede transportar la máquina de remo al lugar deseado con facilidad.

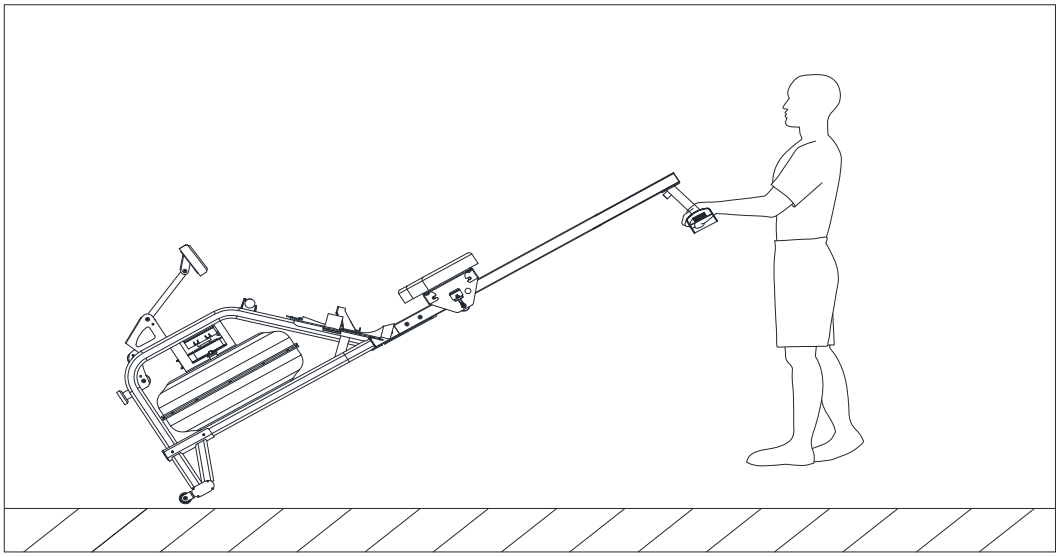

STORAGE

¡PRECAUCIÓN!
Muévase con precaución al levantar la máquina de remo, ya que su cabeza puede tocar el Estabilizador Trasero (#10)

¡PRECAUCIÓN!
¡Mueva el Asiento (#11) hacia el frente del Riel Deslizante (#9) primero o se deslizará hacia abajo al levantar el remo!

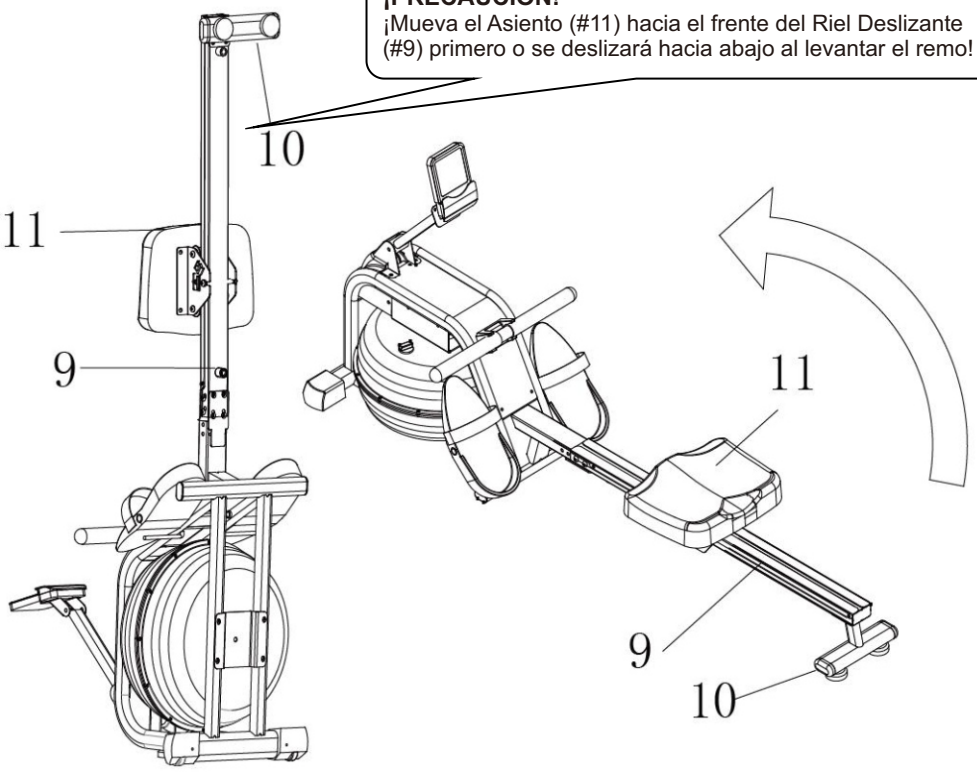

Cuando no esté en uso, puede ahorrar espacio almacenando el remo en posición vertical. Levante por el Estabilizador Trasero (#10) para colocar el remo en posición vertical. Si no ha utilizado el remo durante más de un mes, vacíe el tanque antes de guardarlo.

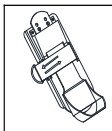

AJUSTE DEL PEDAL
La correa del pedal es ajustable y se puede personalizar para adaptarse al tamaño del pie del usuario.

DISPLAY CONSOLE

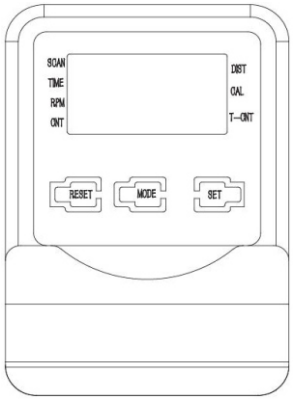

Nuestra consola de pantalla computarizada en la Máquina de Remo permite al usuario personalizar un entrenamiento monitoreando su progreso. Durante un entrenamiento, la consola mostrará alternadamente y de forma repetida su Tiempo, Conteo, Calorías Quemadas, Conteo Total, Distancia y Escaneo (todos los anteriores). Con nuestra consola fácil de usar, el usuario puede seguir eficientemente sus mejoras físicas de un entrenamiento a otro.

TECLA DE FUNCIÓN:
MODO: Para seleccionar su modo de especificación y/o encender la consola de pantalla.AJUSTAR: Para establecer un valor de Tiempo, Conteo o Calorías (cuando no está en modo Escaneo).REINICIAR: Presione para reiniciar Tiempo, Conteo o Calorías.

FUNCIONES Y OPERACIONES:
ESCANEAR: Presione el botón MODO hasta que aparezca ESCANEAR. La pantalla rotará a través de las seis funciones en el siguiente orden: TIEMPO, DISTANCIA, CALORÍAS, CONTEO, CONTEO TOTAL y RPM. Cada pantalla se mostrará durante 6 segundos.
TIEMPO: Cuenta el tiempo total transcurrido durante tu entrenamiento actual.
CUENTA: Cuenta el número de remadas de tu entrenamiento actual.
CUENTA TOTAL: Cuenta la cantidad total de remadas desde el primer uso.
CAL: Cuenta las calorías totales quemadas en el entrenamiento actual.
DIST: Cuenta la distancia total durante tu entrenamiento actual.
RPM (CN/M): Muestra los pasos por minuto mientras haces ejercicio.

AUTO ON/OFF & AUTO START/STOP:
La energía se apagará automáticamente si no hay señal durante 4 minutos. El medidor se reactivará una vez que la máquina se ponga en movimiento o cuando se presione una tecla del medidor.

ESPECIFICACIONES

FUNCTIONS	SCAN	Cada 6 segundos
	DIST	0.0~9999 ML
	RPM(CN/M)	0~999 VECES/MIN
	TIME	0:00~99:59 (Minuto: Segundo)
	COUNT	0~9999 Conteo
	CALORIES	0.0~9999 Kcal
	CONTEO TOTAL	0~9999 Conteo
TIPO DE BATERÍA		(2) Dos AAA o UM-4
TEMPERATURA DE FUNCIONAMIENTO		0° C ~ 40° C
TEMPERATURA DE ALMACENAMIENTO		-10° C ~ 60° C

INFORMAZIONI IMPORTANTI SULLA SICUREZZA

IT

Grazie per aver scelto il nostro prodotto. Per garantire la tua sicurezza e salute, ti preghiamo di utilizzare correttamente questo dispositivo. È importante leggere l'intero manuale prima di assemblare e utilizzare l'attrezzatura. Un uso sicuro ed efficace può essere garantito solo se l'attrezzatura viene assemblata, mantenuta e utilizzata correttamente.

- Prima di iniziare qualsiasi programma di esercizi, dovresti consultare il tuo medico per determinare se hai condizioni mediche o fisiche che potrebbero mettere a rischio la tua salute e sicurezza o impedirti di utilizzare correttamente l'attrezzatura. Il parere del medico è essenziale se stai assumendo farmaci che influenzano la frequenza cardiaca, la pressione sanguigna o il livello di colesterolo.
- Sii consapevole dei segnali del tuo corpo. Un esercizio scorretto o eccessivo può danneggiare la tua salute. Interrompi l'esercizio se avverti uno dei seguenti sintomi: dolore, oppressione al petto, battito cardiaco irregolare, mancanza di respiro, capogiri, vertigini o sensazioni di nausea. Se dovessi sperimentare una di queste condizioni, dovresti consultare il medico prima di continuare il programma di esercizi.
- Tieni bambini e animali domestici lontani dall'attrezzatura. L'attrezzatura è progettata esclusivamente per l'uso da parte di adulti.
- Usa l'attrezzatura su una superficie solida, piana e livellata con una copertura protettiva per il pavimento o il tappeto. Per garantire la sicurezza, l'attrezzatura dovrebbe avere almeno 2 piedi (60 CM) di spazio libero tutto intorno.
- Assicurarsi che tutti i dadi e bulloni siano ben serrati prima di utilizzare l'attrezzatura. La sicurezza dell'attrezzatura può essere mantenuta solo se viene regolarmente esaminata per danni e/o usura.
- Utilizzare sempre l'attrezzatura come indicato. Se durante il montaggio o il controllo dell'attrezzatura si riscontrano componenti difettosi, o se si sentono rumori insoliti provenienti dall'attrezzatura durante l'esercizio, interrompere immediatamente l'uso dell'attrezzatura e non utilizzarla fino a quando il problema non sarà stato risolto.
- Indossare abbigliamento adatto durante l'uso dell'attrezzatura. Evitare di indossare abiti larghi che potrebbero impigliarsi nell'attrezzatura.
- Non inserire dita o oggetti nelle parti mobili dell'attrezzatura.
- La capacità massima di peso di questa unità è di 300 libbre (135KG).
- L'apparecchiatura non è adatta per uso terapeutico.
- Per evitare lesioni corporee e/o danni al prodotto o alla proprietà, è necessario un sollevamento e uno spostamento adeguati.
- Il tuo prodotto è destinato all'uso in condizioni fresche e asciutte. Dovresti evitare di conservarlo in ambienti estremamente freddi, caldi o umidi, poiché ciò potrebbe causare corrosione e altri problemi correlati.
- Questo dispositivo è progettato esclusivamente per uso interno e domestico; non è destinato all'uso commerciale.

Elenchi di parti


6 M8*15 4pcs


#5 M8*15 6pcs


#4 M8*15 4pcs


3 1pc


#1 S5 1pc


#7 OD16*ID8*1.5 10pcs

8 M6*20 1pcs

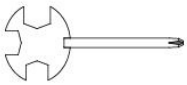
#2 S13-15 1pc


#9 1pcs

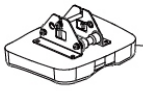
#11 1pcs


#10 1pcs


#17 1pcs

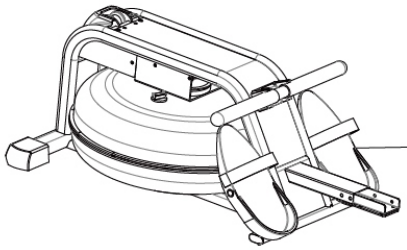
#14 1pcs

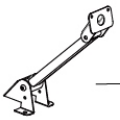
#16 1pcs

ISTRUZIONI DI MONTAGGIO

PASSO 1:

1. Capovolgere la guida scorrevole (#9) e il sedile (#11).Far scorrere il sedile (#11) sulla guida scorrevole (#9). Fissare lo stabilizzatore posteriore (#11) alla guida scorrevole (#9) con 4 rondelle (#4) e 4 viti (#4). Stringere le viti con la chiave a brugola (#1).
2. Quindi fissare il tampone di fine corsa (#3) con viti M6*20 (#8) e bloccarlo con la chiave inglese (#2).

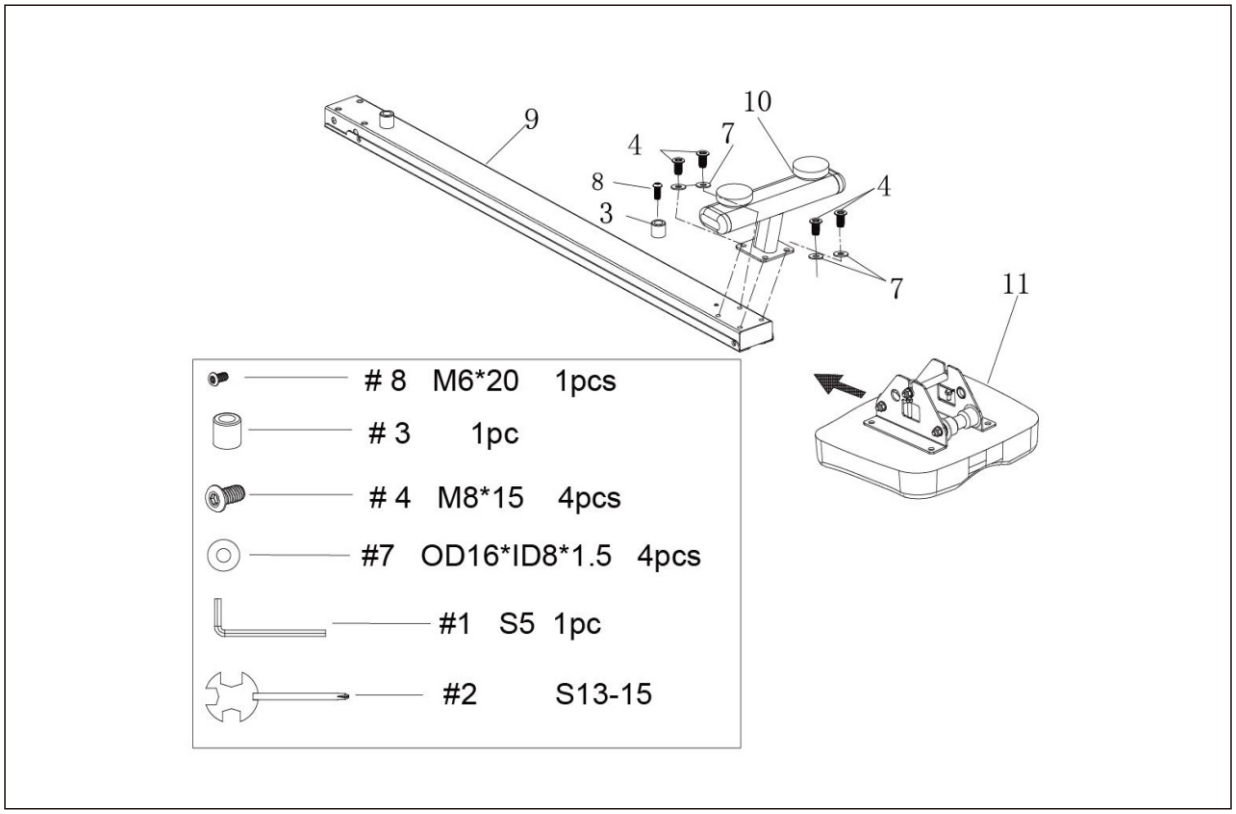

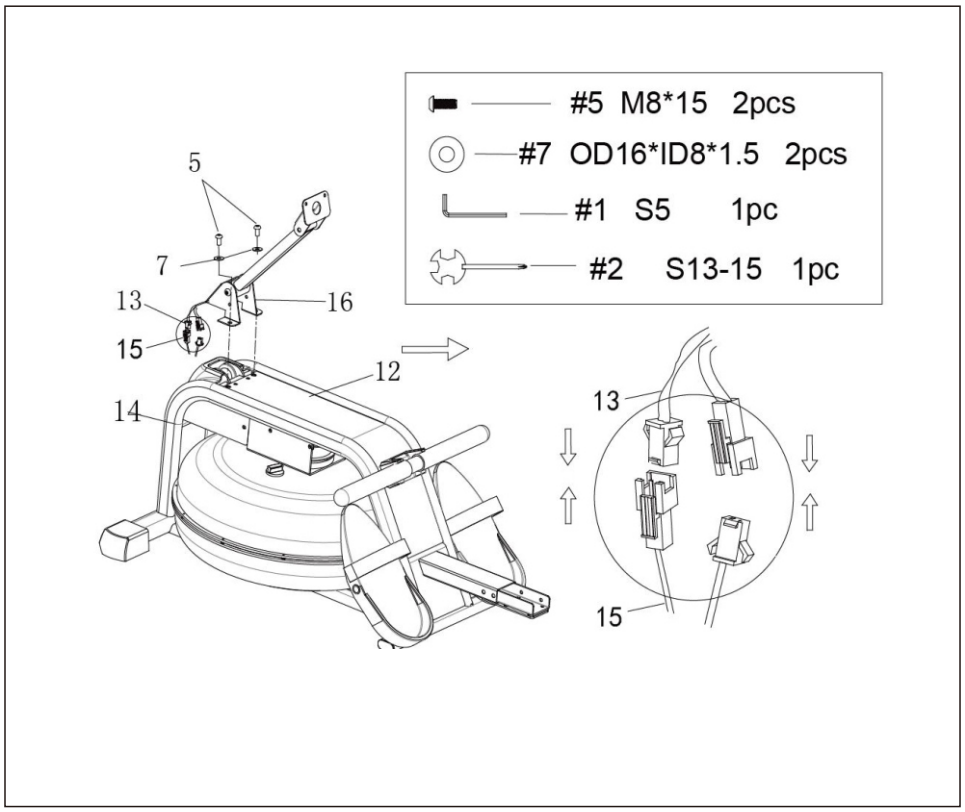

PASSO 2:

Collegare i fili di collegamento dell'Induttore (#13) con 2 Fili Sensore (#15). Fissare il Supporto Sensore (#16) al Telaio Principale (#14) utilizzando 2 Rondelle (#7) e 2 Viti (#5). Quindi, stringere con la Chiave Inglese (#1).

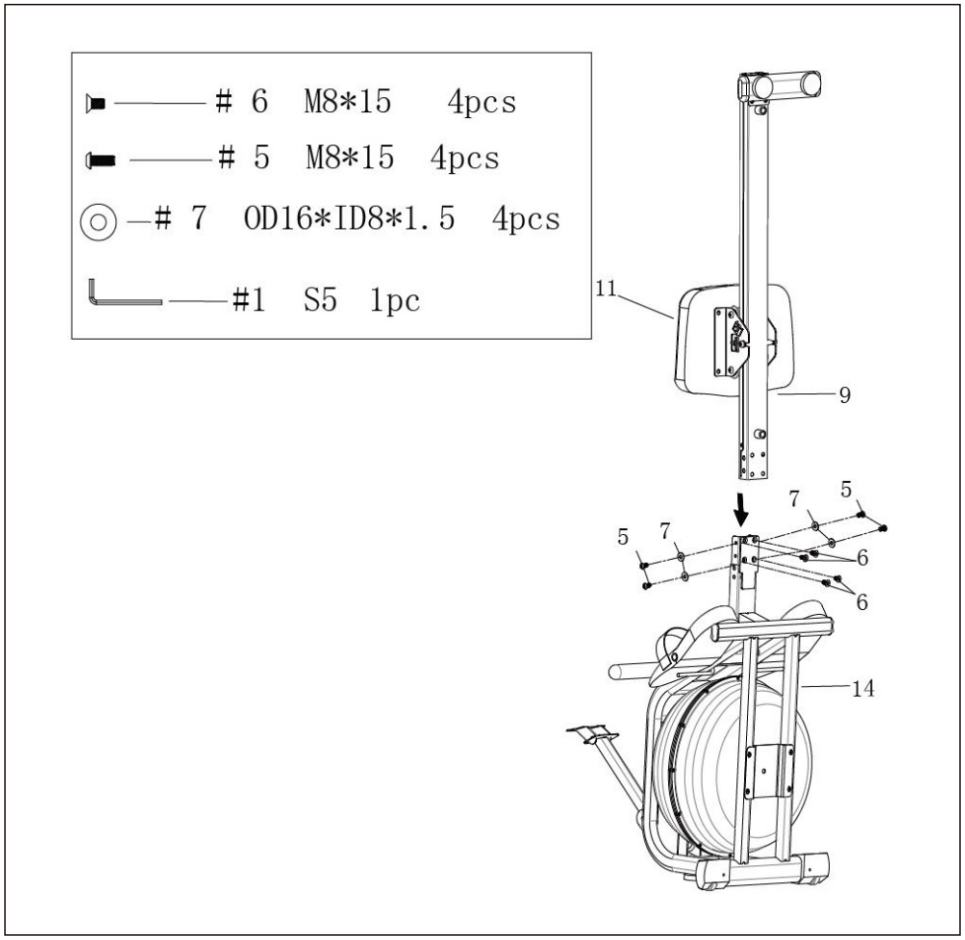

PASSO 3:

Inserire prima l'assemblaggio della slitta (#9) nell'assemblaggio del telaio principale (#14), quindi inserire 4 viti M815 (#6) e 4 rondelle piane OD16ID8*1.5 (#7) nel foro, avvitare 4 viti (#6) e 4 viti (#5) nei denti 2~3 , quindi bloccare con il supporto piastra #1.

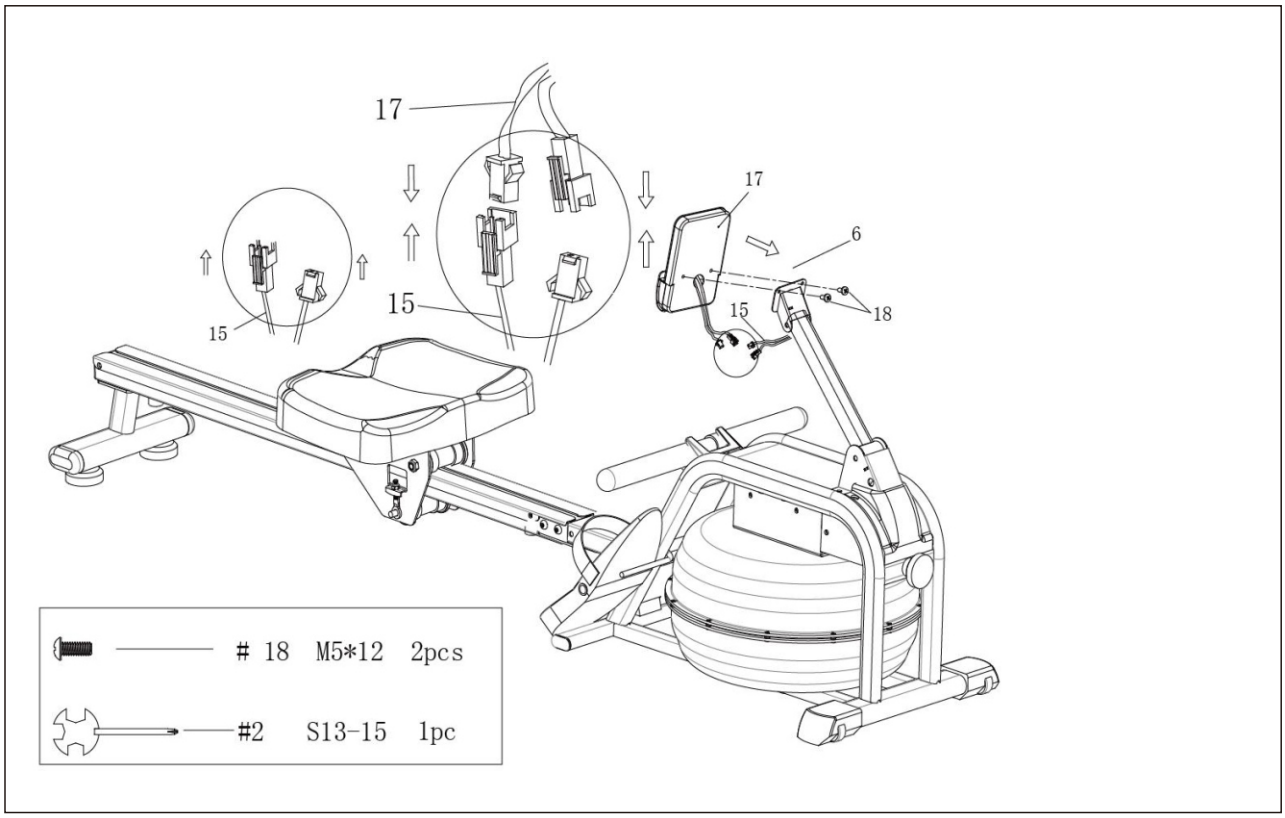

PASSO 4:

Per prima cosa collegare i due terminali dei fili come mostrato nella Figura #15, quindi posizionare il gruppo orologio elettronico (#17) sul gruppo di fissaggio orologio elettronico (#6), utilizzare due viti M5*12 (#18) per fissare il foro, quindi utilizzare la chiave #2 per serrarle.

L'assemblaggio è completo!

COME RIEMPIRE E SVUOTARE IL SERBATOIO

Rimuovere il tappo di riempimento (#19) dal coperchio superiore del serbatoio (#22). **Per riempire il serbatoio con acqua, fare riferimento alla Fig. A.** Inserire l'imbuto (#20) nel serbatoio, quindi utilizzare una tazza o il sifone a pompa (#21) e un secchio per riempire il serbatoio. Usare l'indicatore del livello dell'acqua sul lato del serbatoio per misurare il livello desiderato dell'acqua nel serbatoio.

Per svuotare il serbatoio, fare riferimento alla Fig. B. Posizionare un secchio accanto al vogatore e utilizzare il sifone a pompa (#21) per pompare l'acqua dal serbatoio nel secchio.

Inserire il tappo di riempimento (#19) nel coperchio superiore del serbatoio (#22). Asciugare l'acqua in eccesso dal telaio.

NOTA:

- Riempire il serbatoio solo con acqua del rubinetto. Aggiungere 1 compressa purificatrice d'acqua (1 confezione inclusa). Non utilizzare mai cloro per piscine o candeggina al cloro. Questo danneggerà il serbatoio e annullerà la garanzia.
- Aggiungere una compressa purificatrice d'acqua ogni 6 mesi o secondo necessità. Se l'acqua rimane torbida, sostituire l'acqua nel serbatoio.
- Non consumare l'acqua del serbatoio. Smaltire l'acqua dopo averla pompata fuori dal serbatoio.

LIVELLO DELL'ACQUA

- Vedi Fig.A. Gli indicatori del livello dell'acqua sul lato del serbatoio. Il livello massimo di riempimento è 6. Non superare mai questo limite. Riempire il serbatoio oltre questo limite annullerà la garanzia.

- La resistenza dipende dal livello dell'acqua nel serbatoio. Il livello 1 dell'acqua corrisponde alla resistenza più bassa. Il livello 6 è la resistenza più alta.

Fig. A

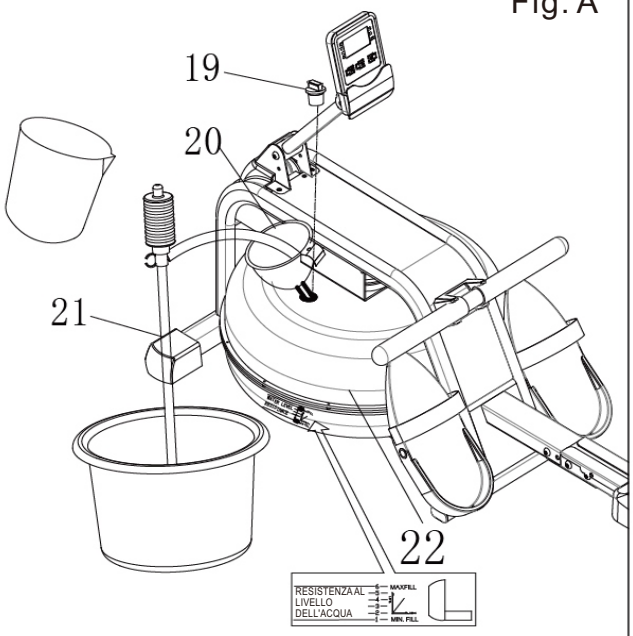

Etichetta del livello dell'acqua

Fig. B

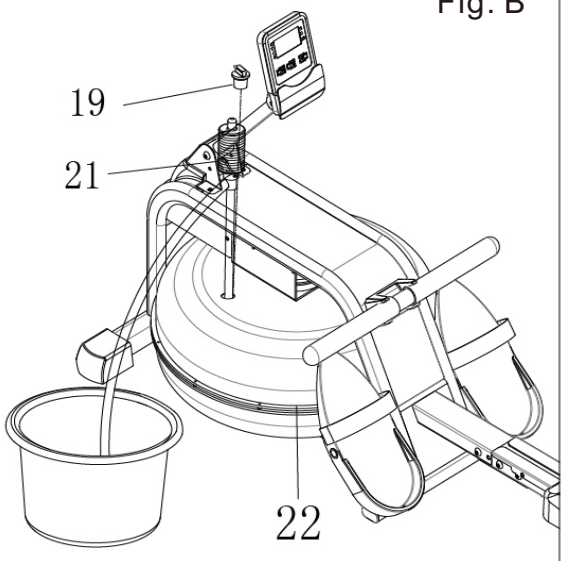

GUIDA ALLA REGOLAZIONE

REGOLAZIONE DELL'EQUILIBRIO

Regolare i Tappi Finali Regolabili (# 23) sullo Stabilizzatore Posteriore (#10) del vogatore se il vogatore è sbilanciato durante l'uso.

ATTENZIONE!

Le parti in movimento, come il sedile, possono schiacciare e tagliare. Tenere le mani lontane dalla Barra di Scorrimento (#9) durante l'uso!

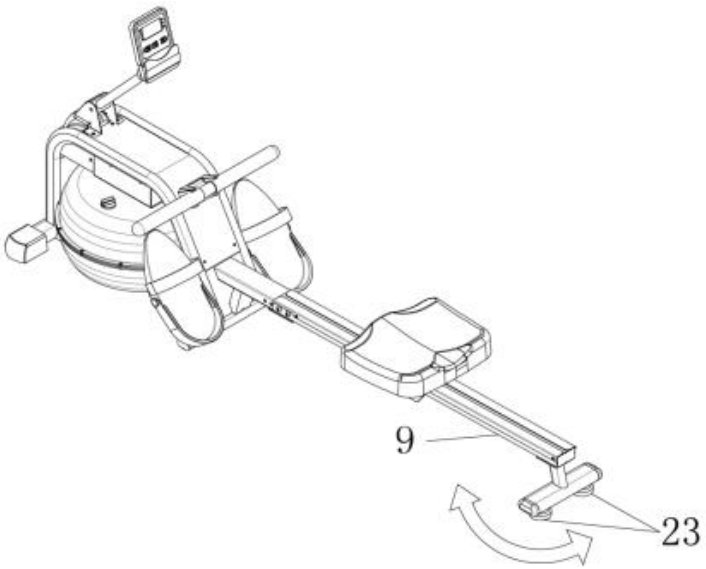

SPOSTAMENTO DEL VOGATORE

Per spostare il vogatore, sollevare il Stabilizzatore Posteriore (#10) fino a quando le ruote di trasporto sul stabilizzatore anteriore toccano il terreno. Con le ruote a terra, è possibile trasportare il vogatore facilmente nella posizione desiderata.

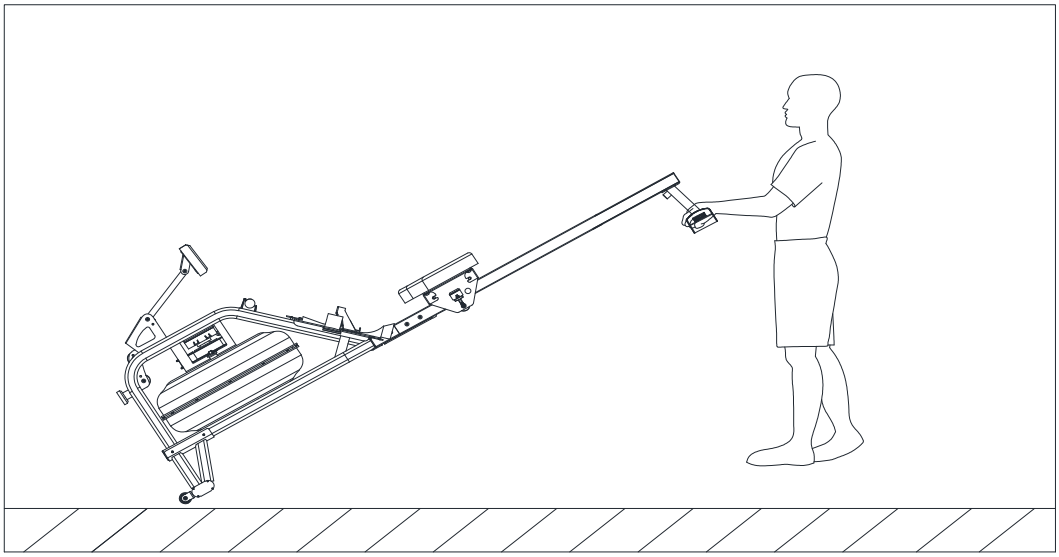

STORAGE

ATTENZIONE!
Muoviti con cautela quando sollevi il vogatore, poiché la tua testa potrebbe toccare lo Stabilizzatore Posteriore (#10)

ATTENZIONE!
Sposta prima il Sedile (#11) verso la parte anteriore della Barra di Scorrimento (#9) o scivolerà verso il basso quando sollevi il vogatore!

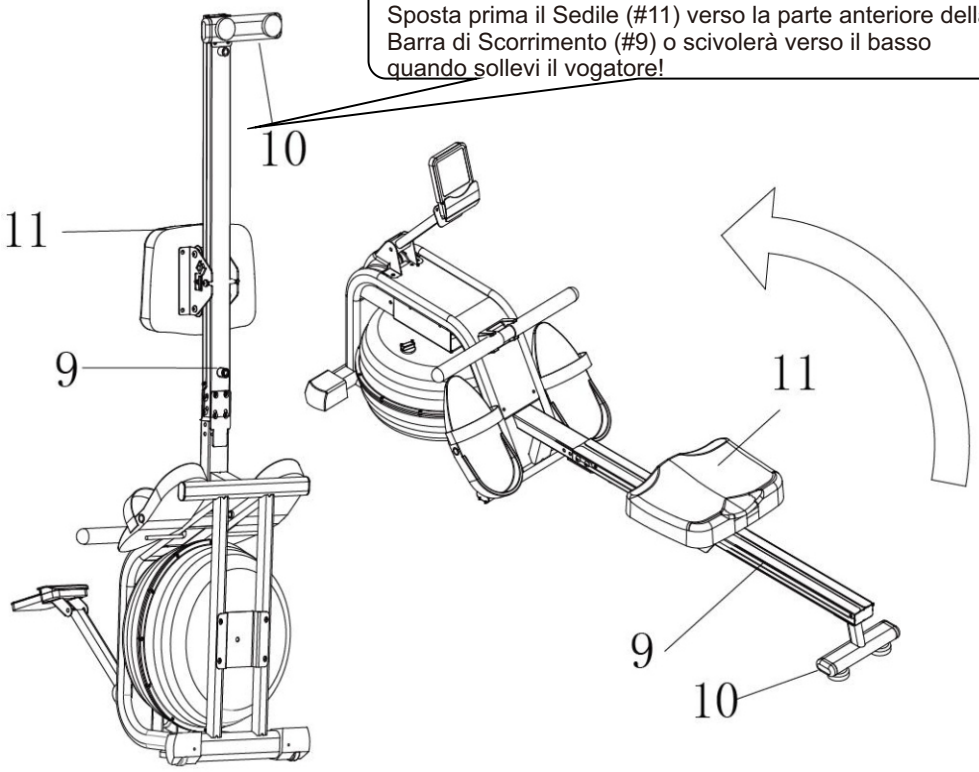

Quando non in uso, puoi risparmiare spazio riponendo il vogatore in posizione verticale. Solleva dal Stabilizzatore Posteriore (# 10) per alzare il vogatore in posizione verticale. Se non hai utilizzato il vogatore per più di un mese, svuota il serbatoio prima di riporlo.

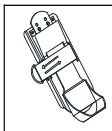

REGOLAZIONE DEL PEDALE
La cinghia del pedale è regolabile e può essere personalizzata per adattarsi alla misura del piede dell'utente.

DISPLAY CONSOLE

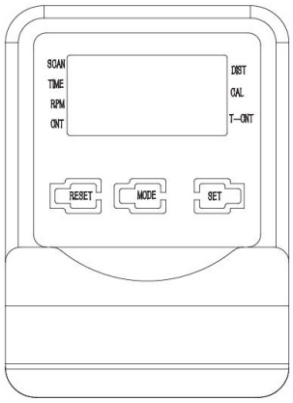

La nostra console di visualizzazione computerizzata sulla Macchina per il Vogatore consente all'utente di personalizzare un allenamento monitorando i propri progressi. Durante un allenamento, la console di visualizzazione mostrerà alternativamente e ripetutamente il Tempo, il Conteggio, le Calorie Bruciate, il Conteggio Totale, la Distanza e la Scansione (tutti i precedenti). Con la nostra console facile da usare, l'utente può monitorare efficacemente i miglioramenti della propria forma fisica da un allenamento all'altro.

TASTO FUNZIONE:

MODALITÀ: Per selezionare la modalità specifica e/o accendere la console di visualizzazione.IMPOSTA: Per impostare un valore di Tempo, Conteggio o Calorie (quando non in modalità Scan).AZZERA: Premere per azzerare Tempo, Conteggio o Calorie.

FUNZIONI E OPERAZIONI:

SCAN: Premere il pulsante MODE finché non appare SCAN. Il display ruoterà attraverso le sei funzioni nel seguente ordine: TEMPO, DISTANZA, CALORIE, CONTEGGIO, CONTEGGIO TOTALE e RPM. Ogni visualizzazione sarà mantenuta per 6 secondi.

TEMPO: Conta il tempo totale trascorso durante il tuo allenamento attuale.

CONTEGGIO: Conta il numero di colpi di vogata del tuo allenamento attuale.

CONTEGGIO TOTALE: Conta il numero totale di colpi dalla prima volta che è stato utilizzato.

CAL: Conta il totale delle calorie bruciate durante l'allenamento attuale.

DIST: Conta la distanza totale durante il tuo allenamento attuale.

RPM (CN/M): Mostra i passi al minuto durante l'esercizio.

AUTO ON/OFF & AUTO START/STOP:

L'alimentazione si spegnerà automaticamente dopo 4 minuti di assenza di segnale. Il contatore si riattiverà una volta che la macchina viene messa in movimento o quando viene premuto un tasto del contatore.

SPECIFICHE

FUNCTIONS	SCAN	Ogni 6 secondi
	DIST	0.0~9999 ML
	RPM(CN/M)	0~999 VOLTE/MIN
	TIME	0:00~99:59 (Minuto: Secondo)
	COUNT	0~9999 Conteggio
	CALORIES	0.0~9999 Kcal
	CONTEGGIO TOTALE	0~9999 Conteggio
TIPO DI BATTERIA		(2) Due AAA o UM-4
TEMPERATURA DI FUNZIONAMENTO		0° C ~ 40° C
TEMPERATURA DI STOCCAGGIO		-10° C ~ 60° C

UK

If you have any questions, please contact our customer care centre.
Our contact details are below:


0044-800-240-4004


enquiries@mhstar.co.uk

IMPORTER ADDRESS:
MH STAR UK LTD
Unit 27, Perivale Park,
Horsenden lane South
Perivale, UB6 7RH
MADE IN CHINA

ES

Si tiene alguna pregunta, comuníquese con nuestro Centro de Atención al Cliente.
Nuestros datos de contacto son los siguientes:


0034-931294512


atencioncliente@aosom.es

Importador/Fabricante/REP:
Spanish Aosom, S.L.
C/ Roc Gros, nº 15. 08550, Els Hostalets de Balenyà, Spain.
B66295775
atencioncliente@aosom.es
TEL: 931294512
HECHO EN CHINA

FR

Si vous avez la moindre question, veuillez contacter notre centre d'assistance à la clientèle.
Nos coordonnées sont les suivantes:


0033-1-84166106


aosom@mhfrance.fr

Importé par/Fabricant/REP:
MH France
2, rue Maurice Hartmann
92130 Issy-les-Moulineaux
France
Fabriqué en Chine

PT

Se tiver alguma dúvida, por favor contacte o nosso Centro de Atendimento ao Cliente.
Os nossos dados de contacto são os seguintes:


0034-931294512


info@aosom.pt.

IMPORTADOR:
SPANISH AOSOM, S.L
C.ROC GROS N.15, 08550. ELS HOSTALETS DE BALENYÀ
TEL: 931294512 (SEG-SEX DAS 7:30H ÀS 16:30H)
INFO@AOSOM.PT
WWW.AOSOM.PT

DE

Wenn Sie Fragen haben, wenden Sie sich bitte an unser Kundendienstzentrum.
Unsere Kontaktdaten stehen unten:


0049-0(40)-87408465


service@aosom.de

Importeur/Hersteller/REP:
MH Handel GmbH
Wendenstraße 309
D-20537 Hamburg
Germany
IN CHINA HERGESTELLT

IT

In caso di dubbio, si prega di contattare il nostro centro assistenza clienti.
I nostri dettagli di contatto sono di seguito:


0039-0249471447


clienti@aosom.it

IMPORTATO DA/Produttore/REP:
AOSOM Italy srl
Centro Direzionale Milanofiori
Strada 1 Palazzo F1
20057 Assago (MI)
P.I.: 08567220960
FATTO IN CINA

Aosom