HOMCOM

INald010_DE

A91-093V01

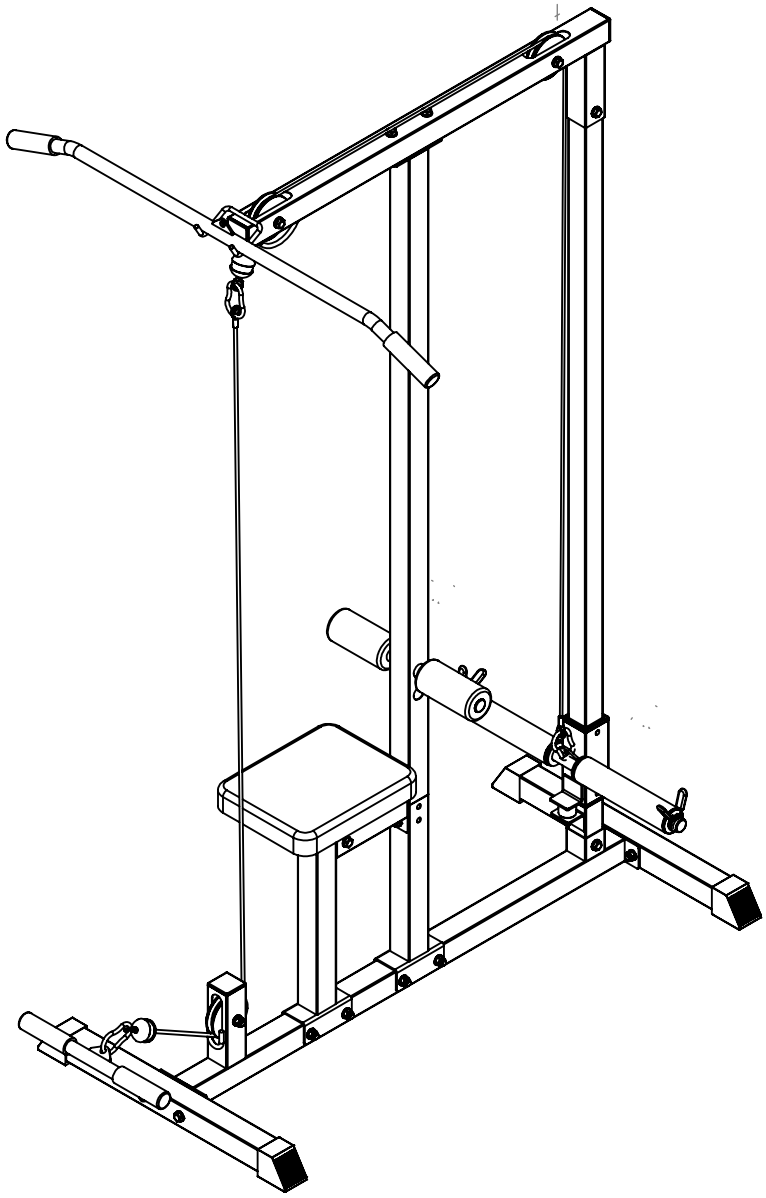

IMPORTANT, RETAIN FOR FUTURE REFERENCE: READ CAREFULLY

ASSEMBLY & INSTRUCTION MANUAL

1.STÜCKLISTE

A. Basisrohr 1 Stück 	B. Querträger 2 Stück 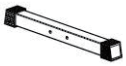	C. Hinterer Ständer 1 Stück 
D. Unterer Ständer 1 Stück 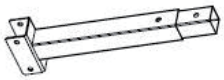	E. Aufrechtes Oberteil 1 Stück 	F. Sitzstütze 1 Stück 
G. Lat-Stange 1Stück 	H. Sitzverstellbrett 1 Stück 	I. Oberer Rahmen 1 Stück 
J. Schlitten 1 Stück 	K. Anschlussteil 1 Stück 	L. Rudergriff 1Stück 
M. Sitz 1 Stück 	N. Schaumstoffrohr 1 Stück 	O. Gummiring 2 Stück 
P. Haken 3 Stück 	Q. Puffer 1Stück 	R. Abdeckung 4 Stück 
S. Riemenscheibenbuchse 6 Stück 	T. Knopf 1 Stück 	U. Schaumstoff 2 Stück 
V. Riemenscheibe 3 Stück 	W. CLIP 2 Stück 	X. OBERES KABEL (2,33 m) 1 Stück 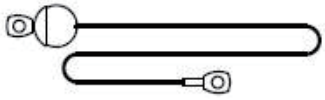
Y. UNTERES KABEL (1,65 m) 1 Stück 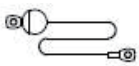	Z. Ring tube 2 Stück 	1. SCHRAUBE M10 x 75 7 Stück 
2. Schraube (M10 x 65 mm) 8 Stück 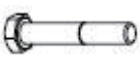	3. Schraube(M10 x 60 mm) 3 Stück 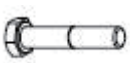	4. Schraube (M8 x 20 mm) 2 Stück
5. Unterlegscheibe (M8) 2 Stück 	6. Unterlegscheibe (M10) 36 Stück 	7. Mutter (M10) 18 Stück 

2.MONTAGESCHRITT

SCHRITT 1

1. SCHIEBEN SIE ABDECKUNGEN (R) AUF DIE QUERTRÄGER (B).
2. BEFESTIGEN SIE DIE QUER-TRÄGER (B) MIT SCHRAUBEN (M10 x 65), UNTERLEGSCHEIBEN UND SICHERUNG-SMUTTERN (4 STÜCK) AM GRUNDROHR (A).

Artikel	Beschreibung	Anzahl
2	 SCHRAUBE M10 x 65 UNTERLEGSCHEIBEN MUTTER	4

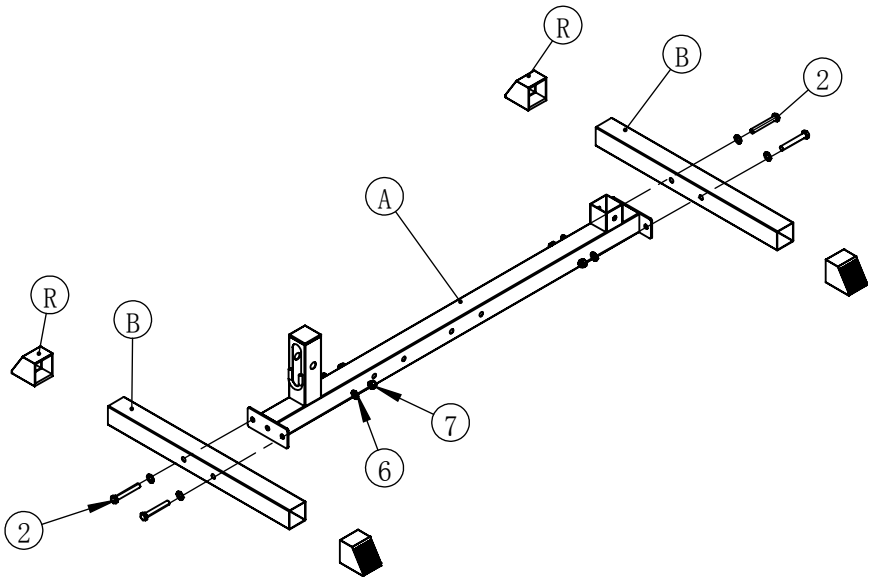

SCHRITT 2

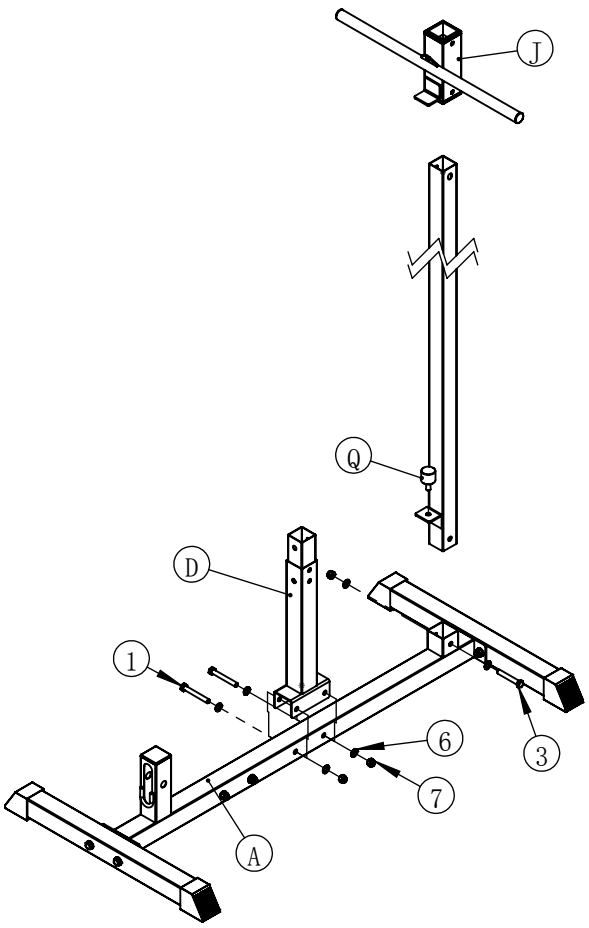

Artikel	Beschreibung	Anzahl
1	 SCHRAUBE M10 x 75 UNTERLEGSCHEIBEN MUTTER	2
3	 SCHRAUBE M10 x 60 UNTERLEGSCHEIBEN MUTTER	1

1. BEFESTIGEN SIE DIE AUFRECHTE HINTERTEILE (C) MIT SCHRAUBEN (M10 x 60), UNTERLEGSCHEIBEN UND SICHERUNGSMUTTER (1 SATZ) AM BASIS-ROHR (A).
2. BEFESTIGEN SIE DEN UNTEREN STÄNDER (D) MIT SCHRAUBEN (M10 x 75), UNTERLEGSCHEIBEN UND KONTERMUT-TERN (2 SÄTZE) AM BASISROHR (A).
3. SCHIEBEN SIE DEN WAGEN (J) MIT HILFE DES STOßFÄNGERS (Q) AUF DEN HINTEREN STÄNDER (C).

SCHRITT 3

1. BEFESTIGEN SIE DAS AUFRECHTE OBERTEIL (E) AM AUFRECHTEN UNTERTEIL (D) UND DEM ANSCHLUSSTEIL (K) MIT SCHRAUBEN (M10 x 65), UNTERLEGSCHEIBEN UND SICHERUNGSMUTTERN (2 SÄTZE).
2. BEFESTIGEN SIE DIE SITZSTüTZE (F) MIT SCHRAUBEN M10 x 75 UNTERLEGSCHEIBEN UND SICHERUNGSMUTTERN (2 SÄTZE) AM BASISROHR (A). BEFESTIGEN SIE DANN DIE SITZSTÜTZE (F) MIT SCHRAUBEN (M10 x 60), UNTERLEGSCHEIBEN UND SICHERUNGSMUTTER (1 SATZ) AM ANSCHLUSSSTEIL (K).

Artikel	Beschreibung	Anzahl
1	 SCHRAUBE M10 x 75 UNTERLEGSCHEIBEN MUTTER	2
2	 SCHRAUBE M10 x 65 UNTERLEGSCHEIBEN MUTTER	2
3	 SCHRAUBE M10 x 60 UNTERLEGSCHEIBEN MUTTER	1

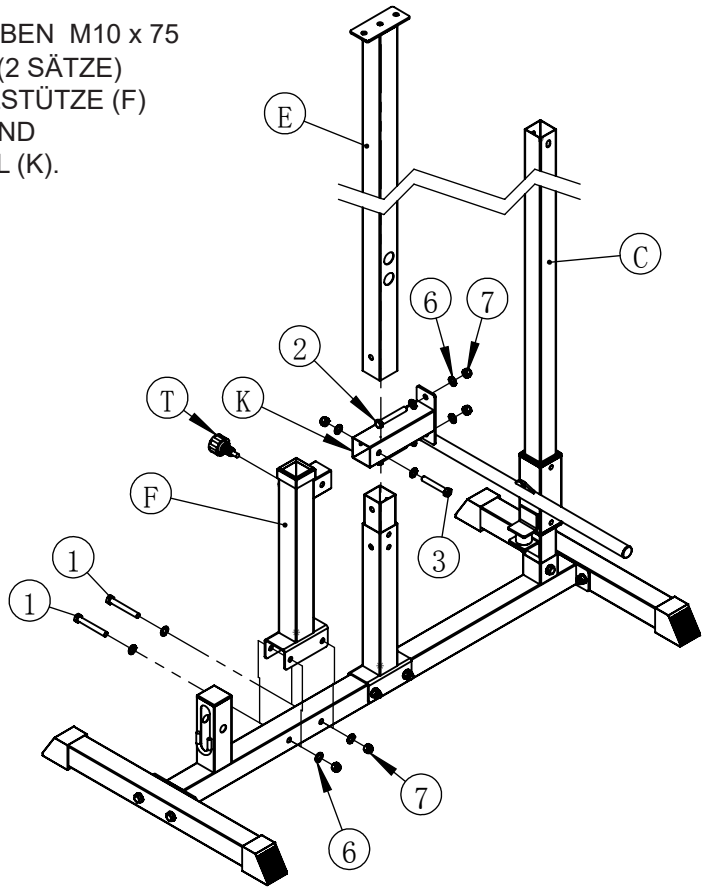

SCHRITT 4

Artikel	Beschreibung	Anzahl
4	 SCHRAUBE M8 x 20 UNTERLEGSCHEIBEN	2

1. BEFESTIGEN SIE DAS SITZVERSTELLBRETT (H) MIT DEM DREHKNOPF (T)

2. BEFESTIGEN SIE DEN SITZ (M) MIT SCHRAUBEN (M8 x 20) UND UNTERLEGSCHEIBEN (2 STÜCK) AM SITZVERSTELLBRETT (H).
3. SCHIEBEN SIE DAS SCHAUMSTOFFROHR (N) IN DIE ÖFFNUNG DES OBEREN PFOSTENS (E) UND SCHIEBEN SIE DANN ZWEI SCHAUMSTOFFE (U) AUF DAS SCHAUMSTOFFROHR (N).
4. Gummiring (O)

Step 5 Load Z-2

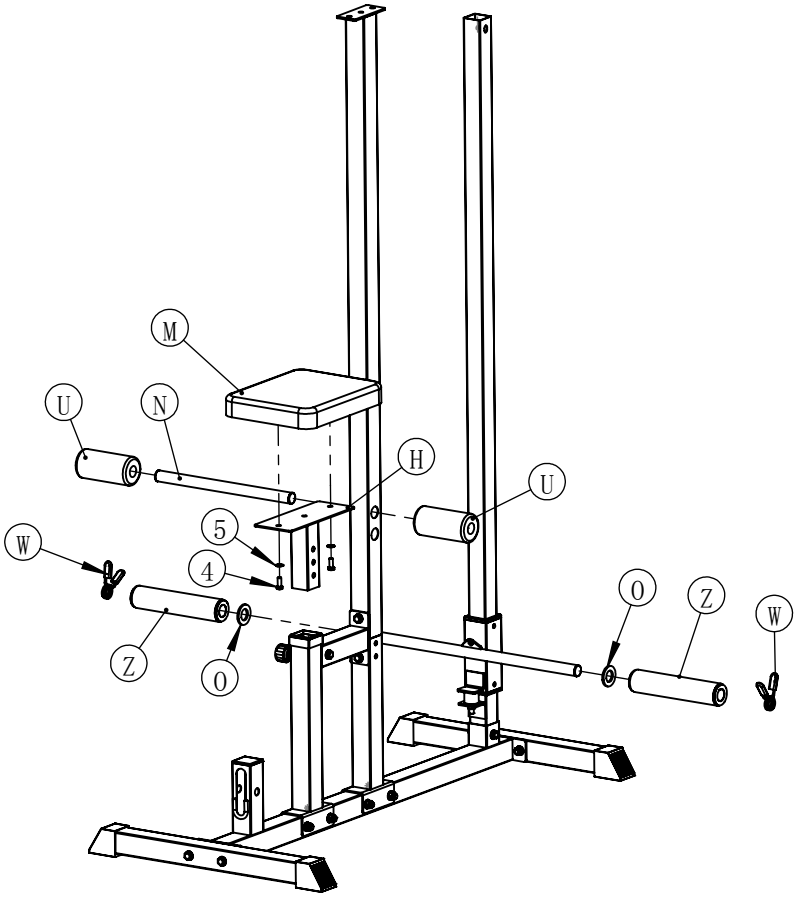

SCHRITT 5

Artikel	Beschreibung	Anzahl
2	 BOULON M10*65 RONDELLES ÉCROU	2
3	 BOULON M10*60 RONDELLES ÉCROU	1

1. BEFESTIGEN SIE DEN OBEREN RAHMEN (I) AM AUFRECHTEN OBERTEIL (E) UND DEM AUFRECHTEN HINTERTEIL (C) MIT SCHRAUBEN (M10 x 65), SCHRAUBEN (M10 x 60), UNTERLEGSCHEIBEN UND SICHERUNGSMUTTERN.
2. IN DAS ROHR DES SCHLITTENS (J) MIT HILFE DER KLAMMER (W), UM SIE ZU VERRIEGELN.

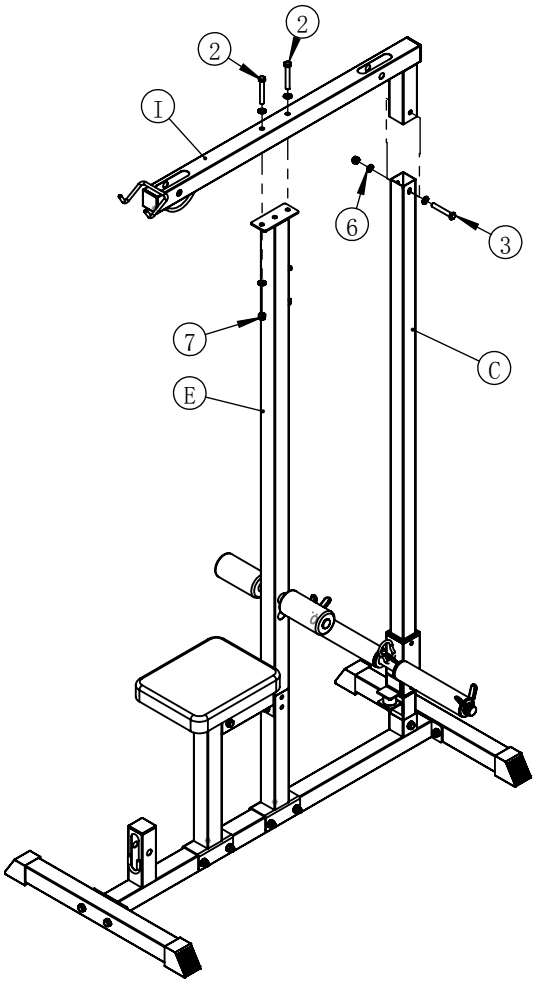

SCHRITT 6

Artikel	Beschreibung	Anzahl
1	 SCHRAUBE M10 x 75 UNTERLEGSCHEIBEN MUTTER	2

1. BEFESTIGEN SIE DIE RIEMENSCHEIBE (V) AM OBEREN RAHMEN (I) UND AN DER SITZSTÜTZE (F) MIT DER SCHRAUBE M10 x 75, DEN UNTERLEGSCHEIBEN, DER MUTTER (3 STÜCK) UND DER RIEMEN-SCHEIBENBUCHSE(N).
2. BEFESTIGEN SIE DAS OBERE KABEL (X) AM SCHLITTEN (J) DURCH DIE BEIDEN OBEREN UMLENKROLLEN WIE ABGEBIL-DET.
PRÜFEN SIE DAS GERÄT AUF EINER EBENEN FLÄCHE, BEVOR SIE ALLE SCHRAUBEN UND MUTTERN FESTZIEHEN. VERGEWISSERN SIE SICH, DASS SICH DIE UMLENKROLLEN FREI DREHEN, OHNE DASS EIN WIDERSTAND AUFGRUND DER ÜBERSPANNUNG ENTSTEHT.EXCESSIF.

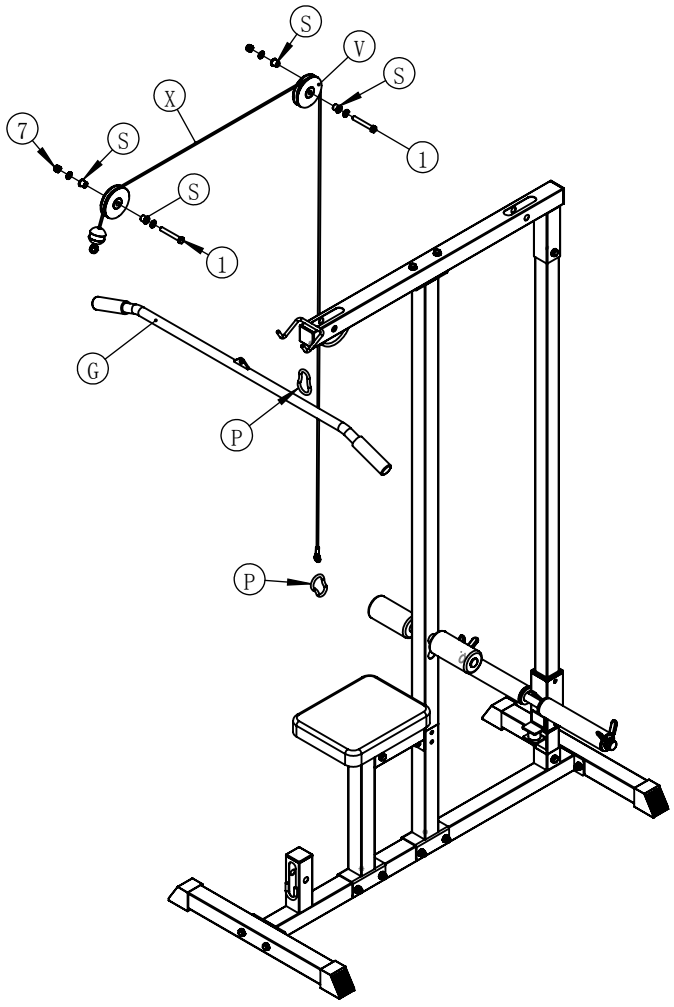

SCHRITT 7

1. BEFESTIGEN SIE DAS UNTERE KABEL (Y) AM OBEREN KABEL (X) DURCH DIE UMLENKROLLE DER SITZSTÜTZE (F) WIE ABGEBILDET.

Artikel	Beschreibung	Anzahl
1	 SCHRAUBE M10 x 75 Screws	1

