IN230700443V03_UK

370-091

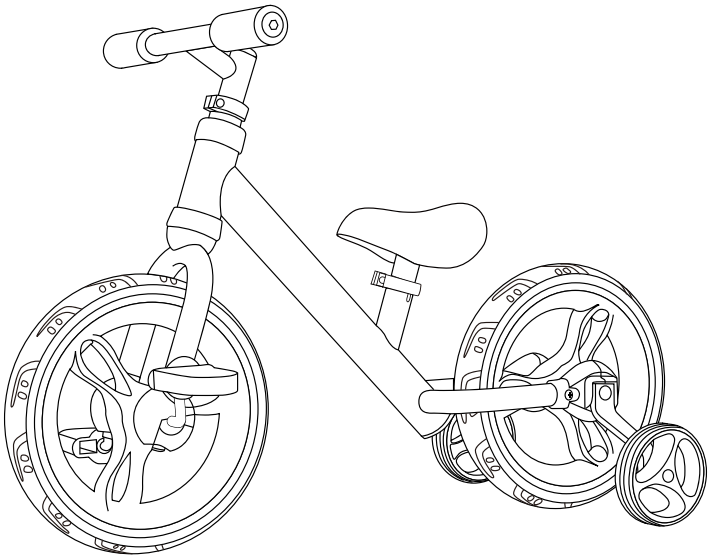

THIS PICTURE IS FOR REFERENCE ONLY ACCORDING TO REAL GOODS

CE

Tiny Toes Trainer Plus

2 in 1 Balance Bicycle

IMPORTANT, RETAIN FOR FUTURE REFERENCE: READ CAREFULLY.

Installation & User Manual

PARTS NAME

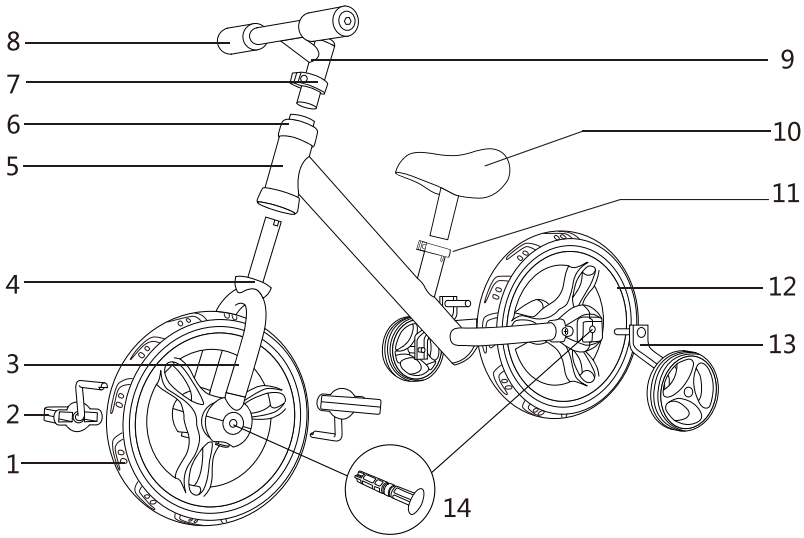

1.Front wheel; 2.Quick release front pedals; 3.Front fork; 4. Down-cap; 5.Main frame; 6.Up-cap; 7.Quick release handle lock; 8.Handle sleeve; 9.Handle bar; 10.Seat; 11.quick release seat lock; 12.Rear wheel; 13.Rear side wheels; 14.Wheel hole cover

THE PARTS IN THE CARTON

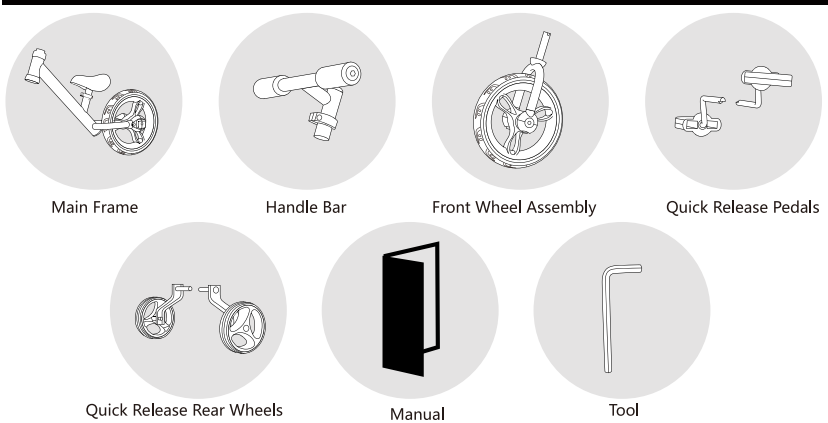

INSTALLATION STEPS

Handle bar Installation
As picture,front wheel assembly NO. 2 insert main frame NO. 3,handle bar assemble on the NO. 2 top tube,use lock to fix the handle bar with screw.

Seat Installation
As picture,put the seat NO. 5 insert the main frame NO. 3,then tight the adjuster NO.6 and fix the seat.

Quick release Installation
As picture,press red button NO.8,remove the front wheel cover,then press the red button,put the left and right front pedals NO.7 insert the middle hole of wheel,please check the front pedals are locked firmly before riding.

Rear side wheel Installation
As picture,press red button NO.10,remove rear wheel cover,then press the red button NO.10,put the left and right side wheels NO.9 insert the middle hole of wheel,please check the rear side wheels are locked firmly before riding.

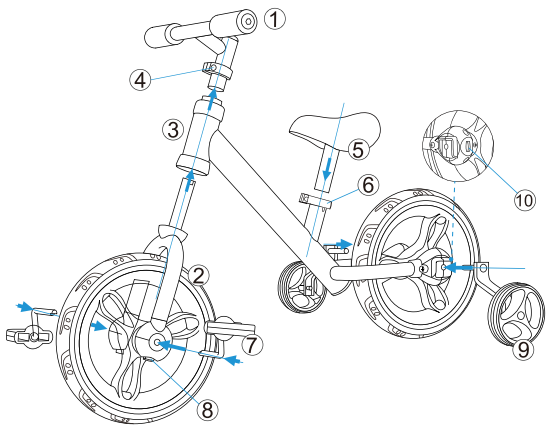



Insert the foot pedal rod, rotate it to align with the corresponding internal slot until it clicks into place to lock; please ensure the foot pedal rod is locked.

FUNCTION DESCRIPTION

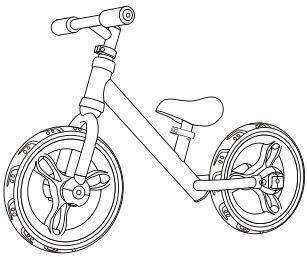

Put into the front pedals and rear side wheels,remove the wheel hole covers

Remove the front pedals and rear side wheels,put into the wheel hole covers

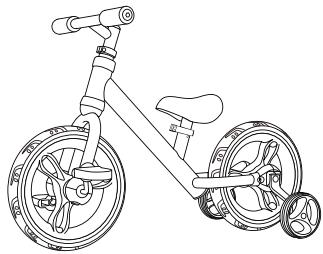

BALANCE BIKE MODE

TRICYCLE MODE

⚠ ATTENTION

PLEASE READ THE INSTRUCTION BEFORE ASSEMBLING THE BALANCE BIKE,TO AVOID ANY DAMAGE AND INJURIES TO YOUR BABY.

⚠ WARNING:

1. This product is suitable for children for 24 months+;
2. This product may have potential sharp edges, tips or small parts before assembly and must be assembled by adults;
3. Children should ride this on flat and smooth surface, and should keep away from traffic road; Strictly prohibited in nearby motor vehicles, streets, steps, slopes, hills, roads, alleys, swimming pools or other places with water;
4. This product shall be used under the custody of adults and shall wear shoes;
5. This product is only limited to one-person ride, with a maxi mum carrying capacity of 25 kg;
6. Adult assembly and installation of all parts are required.
7. Do not let Children playing alone with this product prevent from danger of Falling.
8. The toy should be used with caution since skill is required to avoid falls or collisions causing injury to the user or third parties.
9. Ensure this product is properly assembled before using.
10. For your own safety, always wear suitable protective equipment. Never ride without helmet, hand and wrist protection, elbow protection, and knee protection. Always wear a local standard approved helmet while riding, with the chinstrap securely fastened.

MAINTENANCE

A. Keep all instructions and parts relating to this product for future reference.
B. Regularly check for damage and that all screws are securely tightened.
C. Check that the seat is securely fastened.
D. Cleanness: Wipe clean with dry cloth on surface only.
E. Storage: keep away from fire, damp and other high temperature area. Avoid direct Sun exposure.

IN230700443V03_FR

370-091

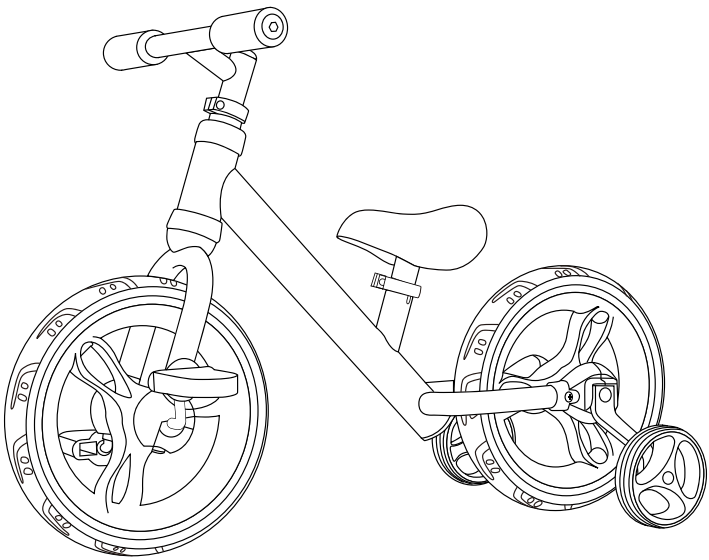

CETTE IMAGE EST POUR RÉFÉRENCE

RESPECTEZ UNIQUEMENT LES PRODUITS RÉELLES

Entraineur de Petits Orteils Plus

Vélo d'équilibre 2 e 1

IMPORTANT:A LIRE ATTENTIVEMENT ET À CONSERVER POUR CONSULTATION ULTÉRIEURE.

Manuel d'installation et d'utilisation

NOM DES PIÈCES

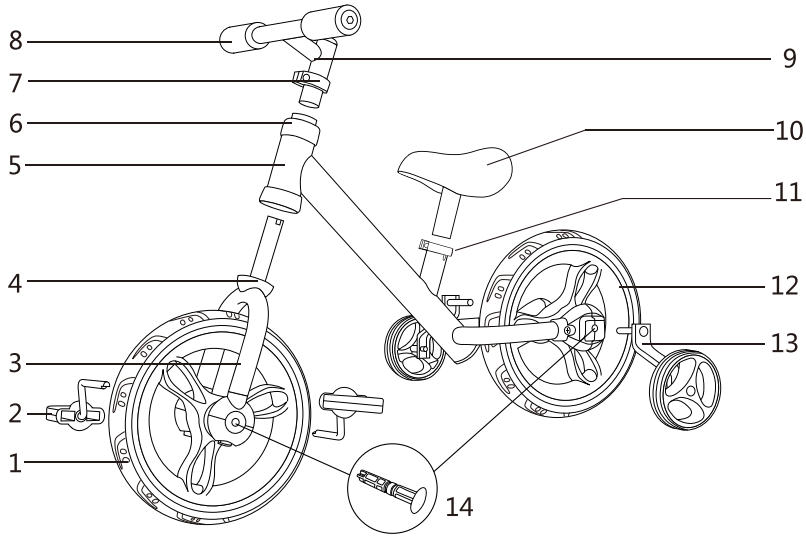

1. roue avant; 2. Pédales avant à dégagement rapide; 3. fourche avant; 4. Down-Cap;
5. cadre principal; 6. Up-Cap; 7. Verrouillage rapide de la poignée; 8.Handle;
9. Guidon; 10. Siège; 11. Verrouillage rapide du siège; 12. roue arrière;
13. roues latérales arrière; 14. Couvre sur le trou de roue

LES PARTIES DANS LE CARTON

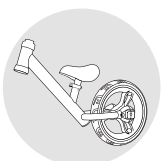

Cadre principal

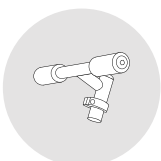

Barre de poignée

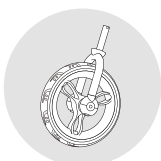

Assemblage de roue avant

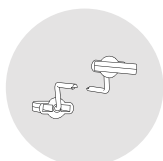

Pédales à dégagement rapide

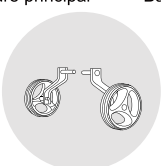

Roues arrière à dégagement rapide



Manuel



Outil

ÉTAPES D'INSTALLATION

Installation du guidon

Comme image, mettez roue avant NO. 2 insérez dans le cadre principal NO. 3, et le guidon sur le NO. 2 tube supérieur, utilisez un verrou pour fixer le guidon avec une vis.

Installation du siège

Comme image, mettez le siège NO. 5 insérez le cadre principal NO. 3, puis serrez le dispositif de réglage NO.6 et fixez le siège.

Installation du dégagement rapide

Comme image, appuyez sur le bouton rouge NO.8, retirez le couvercle de la roue avant, puis appuyez sur le bouton rouge et placez les pédales avant gauche et droite NO.7 dans le trou du milieu de la roue. Veuillez vérifier que les pédales avant sont bien verrouillées avant de conduire.

Installation de la roue latérale arrière

Comme image, appuyez sur le bouton rouge N ° 10, retirez le couvercle de la roue arrière, puis appuyez sur le bouton rouge N ° 10, placez les roues latérales gauche et droite N ° 9 dans le trou du milieu de la roue. Vérifiez que les roues latérales arrière sont bien verrouillées avant de conduire.

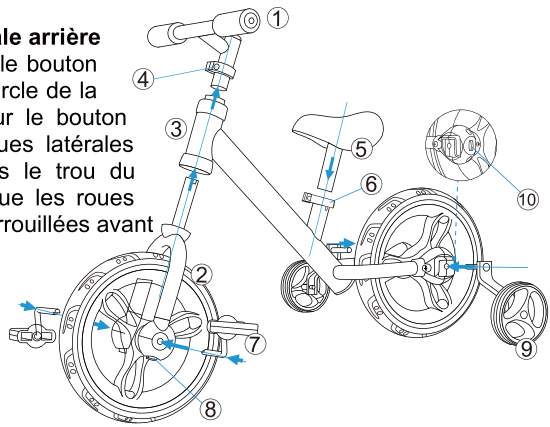



Insérez la tige de la pédale, faites-la tourner pour l'aligner avec la fente interne correspondante jusqu'à ce qu'elle s'enclenche pour se verrouiller ; veuillez vous assurer que la tige de la pédale est verrouillée.

DESCRIPTION DE LA FONCTION

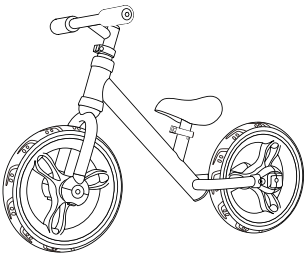

MODE VÉLO D'ÉQUILIBRE

Insérez dans les pédales avant et les roues latérales arrière, retirez les caches cales.

Retirez les pédales avant et les roues latérales arrière, placez-les dans les caches-roues

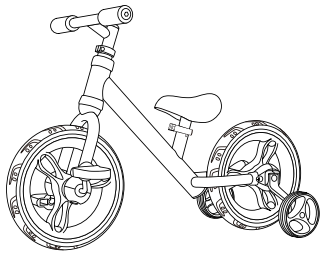

MODE TRICYCLE

⚠ ATTENTION

VEILLEUZ LIRE L'INSTRUCTION AVANT D'ASSEMBLER LE VÉLO D'ÉQUILIBRE, POUR ÉVITER TOUT DOMMAGE ET DES BLESSURES À VOTRE BÉBÉ.

⚠ ATTENTION:

1. Ce produit convient aux enfants de 24 mois +;
2. Ce produit peut comporter des arêtes vives, des pointes ou de petites pièces potentielles avant l'assemblage et doit être as-semblé par des adultes ;
3. Les enfants doivent utiliser ce produit sur une surface plate et lisse, et doivent s'éloigner des routes de circulation ; Il est stricte-ment interdit de l'utiliser à proximité de véhicules motorisés, de rues, d'escaliers, de pentes, de collines, de routes, d'allées, de piscines ou d'autres endroits avec de l'eau ;
4. Ce produit doit être utilisé sous la surveillance d'adultes et doit être porté avec des chaussures ;
5. Ce produit est limité à une seule personne, avec une capacité de charge maximale de 25 kg ;
6. L'assemblage et l'installation de toutes les pièces doivent être effectués par un adulte.
7. Ne laissez pas les enfants jouer seuls avec ce produit pour éviter les chutes.
8. Le jouet doit être utilisé avec prudence car des compétences sont nécessaires pour éviter les chutes ou les collisions pouvant causer des blessures à l'utilisateur ou à des tiers.
9. Assurez-vous que ce produit est correctement assemblé avant de l'utiliser.
10. Pour votre propre sécurité, portez toujours un équipement de protection approprié. Ne roulez jamais sans casque, sans protection des mains et des poignets, sans protection des coudes et des genoux. Portez toujours un casque homologué selon les normes locales pendant que vous roulez, avec la jugulaire solidement attachée.

Maintenance

A. Conservez toutes les instructions et les pièces relatives à ce produit pour pouvoir vous y référer ultérieurement.

B. Vérifiez régulièrement que le produit n'est pas endommagé et que toutes les vis sont bien serrées.

C. Vérifier que le siège est bien fixé.

D. Propreté: Essuyer uniquement la surface avec un chiffon sec.

E. Stockage: Tenez à l'écart du feu, de l'humidité et d'autres zones à haute température. Éviter une exposition directe au soleil.

IN230700443V03_ES

370-091

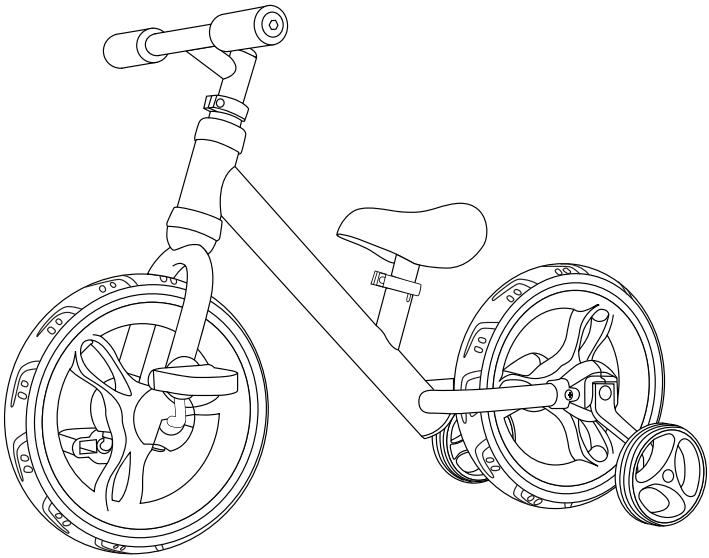

ESTA IMAGEN SOLO ES PARA REFERENCIA
POR FOR VEA EL PRODUCTO REAL

Tiny Toes Trainer Plus（Entrenador de dedos pequeños）

Bicicleta de equilibrio 2 en 1

IMPORTANTE, LEA Y GUARDE PARA FUTURAS REFERENCIAS.

Manual de instalación y usuario

NOMBRE DE PIEZAS

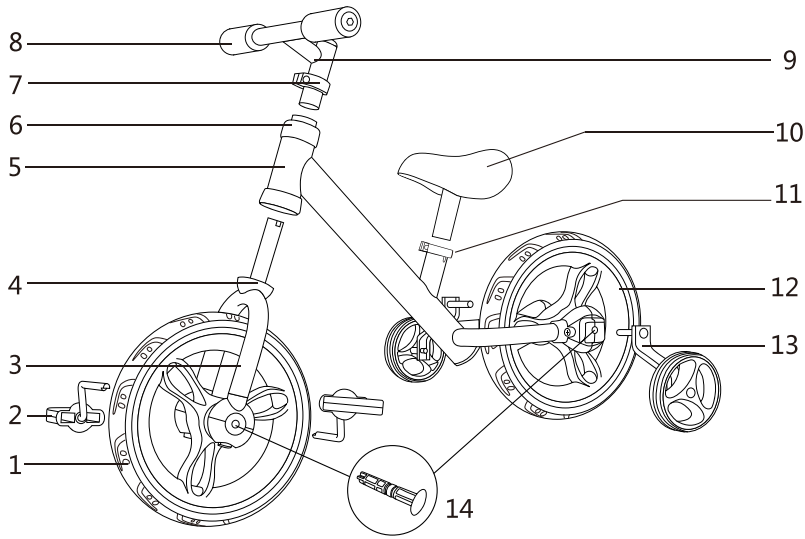

1. Rueda delantera; 2. Pedales delanteros de liberación rápida.; 3. Tenedor frontal;
4. Capuchón de abajo; 5. Marco principal; 6. Capuchón de arriba;
7. Cerradura de manillar de liberación rápida; 8.Manga de manillar;
9. Barra de manillar; 10. Asiento; 11. Cerradura de asiento de liberación rápida;
12.Rueda trasera; 13. Ruedas laterales traseras; 14. Cubierta del agujero de la rueda

PIEZAS EN EL CARTÓN

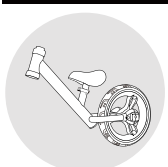
Marco principal

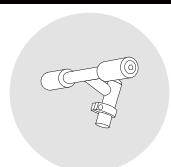
Manillar

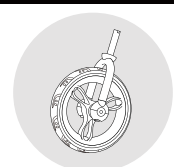
Conjunto de rueda delantera

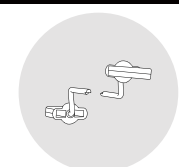
Pedales de liberación rápida

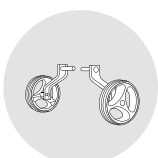
Ruedas traseras de liberación rápida


Manual


Herramienta

PASOS DE INSTALACIÓN

Instalación de la barra de manillar

Como lo que se muestra en la imagen, el conjunto de la rueda delantera NO. 2 inserte en el marco principal NO. 3, ensamble el manillar en el NO. 2 tubo superior, use la cerradura para fijar el manillar con tornillo.

Instalación de asiento

Como lo que se muestra en la imagen, inserte el asiento NO. 5 en el marco principal NO. 3, luego ajuste el ajustador NO.6 y fije el asiento.

Instalación de liberación rápida

Como lo que se muestra en la imagen, presione el botón rojo NO.8, retire la cubierta de la rueda delantera, luego presione el botón rojo, inserte los pedales delanteros izquierdo y derecho NO.7 en el orificio central de la rueda, verifique que los pedales delanteros estén bloqueados firmemente antes de montar la bicicleta.

Instalación de la rueda lateral trasera

Como lo que se muestra en la imagen, presione el botón rojo NO.10, retire la cubierta de la rueda trasera, luego presione el botón rojo NO.10, inserte las ruedas laterales izquierda y derecha NO.9 en el orificio central de la rueda, verifique que las ruedas laterales traseras estén bloqueadas firmemente antes de montar la bicicleta.

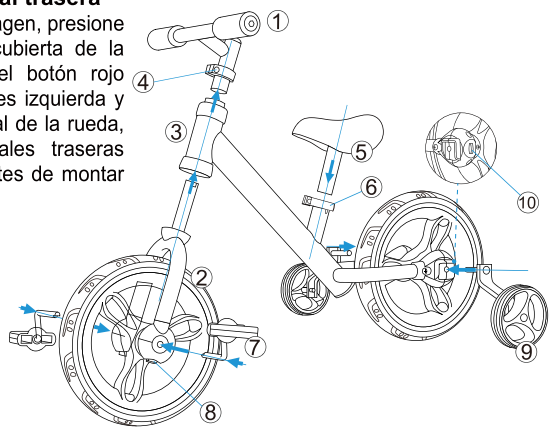



Inserte la varilla del pedal, gírela para alinearla con la ranura interna correspondiente hasta que encaje y haga clic para bloquearla; asegúrese de que la varilla del pedal esté bloqueada.

FUNCIÓN DESCRIPTIVA

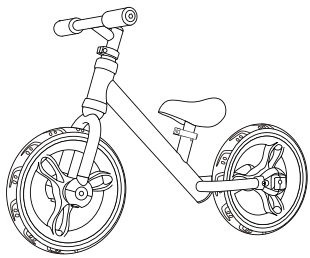

MODO DE BICICLETA DE EQUILIBRIO

Instale los pedales delanteros y las ruedas laterales traseras, quite las cubiertas de suieción de las ruedas.

Retire los pedales delanteros y las ruedas laterales traseras, colóquelas en las cubiertas de las ruedas.

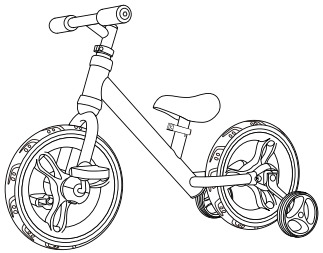

MODO DE TRICICLO

⚠ ATENCIÓN

LEA LA INSTRUCCIÓN ANTES DE MONTAR LA BICICLETA DE EQUILIBRIO PARA EVITAR CUALQUIER DAÑO Y LESIONES A SU HIJO/A.

⚠ ADVERTENCIA:

1. Este producto es adecuado para niños a partir de los 24 meses+;
2. Este producto puede tener bordes afilados, puntas o piezas pequeñas antes del montaje y debe ser ensamblado por adultos;
3. Los niños deben montar esto en una superficie plana y lisa y mantenerse alejados de la carretera; Está estrictamente prohibi-do cerca de vehículos motorizados, calles, escalones, pendien-tes, colinas, carreteras, callejones, piscinas u otros lugares con agua;
4. Este producto debe ser utilizado bajo la supervisión de adul-tos y se deben usar zapatos;
5. Este producto está limitado a un solo pasajero, con una ca-pacidad de carga máxima de 25 kg;
6. Se requiere el montaje y la instalación de todas las partes por parte de un adulto.
7. No permita que los niños jueguen solos con este producto para evitar peligros de caída.
8. El juguete debe usarse con precaución, ya que se requiere habilidad para evitar caídas o colisiones que puedan causar lesiones al usuario o a terceros.
9. Asegúrese de que este automóvil esté montado de manera correcta antes de utilizarlo.
10. Para proteger su propia seguridad, siempre use equipo de protección apropiado. Nunca utilice el scooter sin casco, manoplas, muñequeras, rodilleras y coderas. Siempre use un casco aprobado por las normas locales al conducir, y fije la correa de la barbilla bien abrochada.

MANTENIMIENTO

A. Guarde todas las instrucciones y piezas relativas juntas con este producto para las referencias futuras.

B. Compruebe regularmente para asegurarse de que no haya daños y que todos los tornillos estén apretados firmemente.

C. Compruebe que el asiento del scooter esté abrochado firmemente.

D. Limpieza: Limpiar únicamente la superficie con un paño seco.

E. Almacenamiento: Mantenga el triciclo alejado del fuego, la humedad y otras áreas de alta temperatura. Evitar la exposición directa al sol.

IN230700443V03_DE

370-091

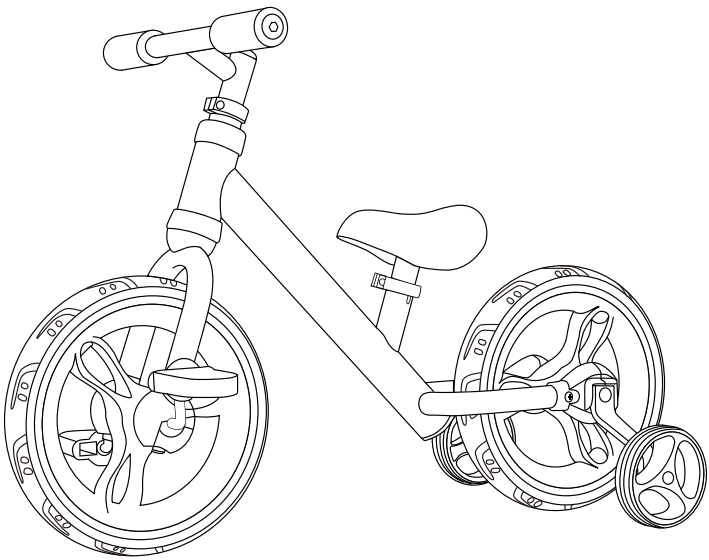

ABBILDUNG DIENT NUR REFERENZZWECKEN
PRODUKT KANN VON ABBILDUNG ABWEICHEN

Tiny Toes Trainer Plus

2 in 1 Laufrad

WICHTIG! SORGFÄLTIG LESEN UND FÜR SPÄTER NACHSCHLAGEN AUFBEWAHREN.

MONTAGE- UND BENUTZERANLEITUNG

EINZELTEIL-BEZEICHNUNG

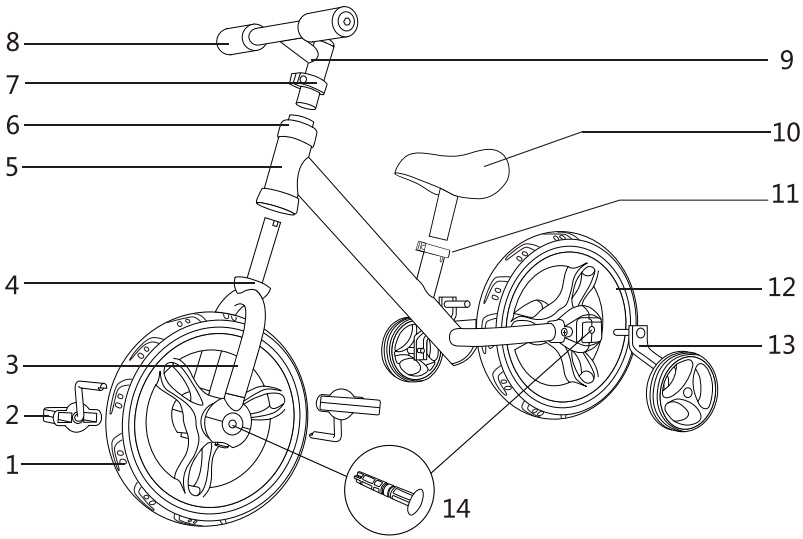

1. Vorderrad; 2. Vorderpedale; 3.Vordergabel; 4. Daunenmütze;
5. Hauptrahmen; 6. Up-cap; 7. Schnappversteller; 8. Lenkergriff;
9. Lenker; 10. Sitz; 11. Schnapp-Sitzversteller; 12. Hinterrad;
13. Stuetzraeder; 14. Radabdeckung

ENTHALTENE EINZELTEILE

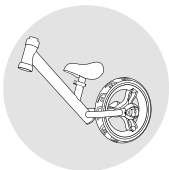

Hauptrahmen

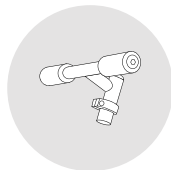

Lenker

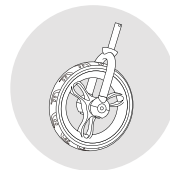

Vorderrad

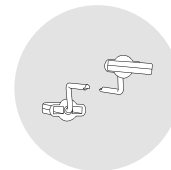

Pedale

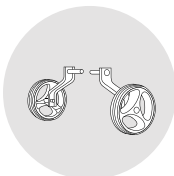

Stuetzraeder



Nutzungshandbuch



Schraubschluessel

MONTAGESCHRITTE

Lenker-Montage
Wie abgebildet, setzen Sie das Vorderrad (2) in den Hauptrahmen (3) ein und befestigen Sie den Lenker auf der Gabel (2) – fixieren Sie alles mit einer Schraube.

Sitz-Montage
Wie abgebildet, setzen Sie den Sitz (5) auf den Hauptrahmen (3) und fixieren Sie ihn mit dem Schnapp-Versteller (6).

Pedal-Montage
Wie abgebildet, druecken Sie den roten Knopf (8) und nehmen die Vorderradabdeckung ab. Druekcen Sie wieder den roten knop und fixieren Sie die Pedale (7) in der Mitte des Rades. Ueberpruefen Sie bitte die korrekte Installation der Pedale vor der Nutzung.

Hinterrad- und Stuetzraedermontage
Wie abgebildet, druecken Sie den roten Knopf (10) und nehmen Sie die Hinterradabdeckung ab. Nun druecken Sie wieder den roten Knopf (10) und bringen Sie die Stuetzraeder (9) links und rechts an der Mitte des Rades an. Ueberpruefen Sie bitte die korrekte Installation vor der Nutzung.

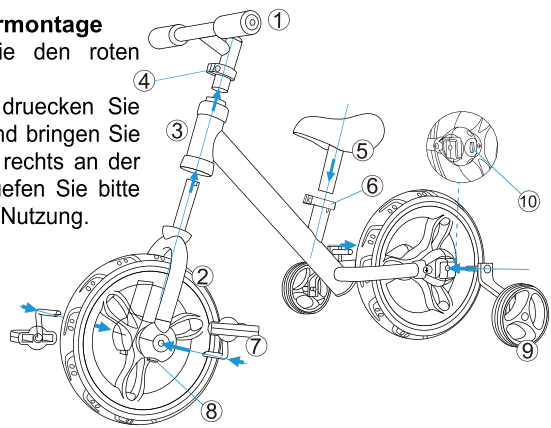



Setzen Sie die Fußpedalstange ein, drehen Sie sie, bis sie mit dem entsprechenden inneren Schlitz ausgerichtet ist und einrastet, um sie zu verriegeln; stellen Sie bitte sicher, dass die Fußpedalstange verriegelt ist.

FUNKTIONSBESCHREIBUNG

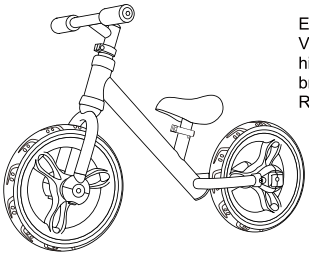

Entfernen Sie die Vorderpedale und die hinteren Stuetzraeder und bringen Sie die Radabdeckungen an.

Fixieren Sie die Vorderpedale und die hinteren Stuetzraeder; nehmen Sie die Abdeckungen ab.

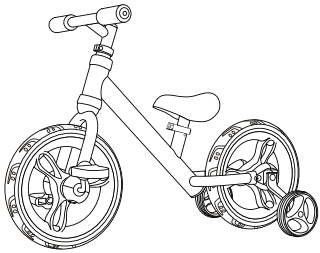

EIGLEICHUNGSFAHRRAD-MODUS

DRÄDRAD-MODUS

⚠ ACHTUNG

BITTE LESEN SIE DIE ANLEITUNG SORGFAELTIG VOR DER MONTAGE DES LAUFRADS DURCH, UM JEDWEDEN GEFAHREN FUER IHR KIND VORZUBEUGEN.

⚠ ACHTUNG:

1. Dieses Produkt ist für Kinder ab 24 Monaten+;
2. Dieses Produkt kann vor dem Zusammenbau potenziell scharfe Kanten, Spitzen oder kleine Teile aufweisen und muss von Erwachsenen zusammengebaut werden;
3. Kinder sollten damit auf einer flachen und glatten Oberfläche fahren und sich von Verkehrsstraßen fernhalten; In der Nähe von Kraftfahrzeugen, Straßen, Treppen, Hügeln, Straßen, Gassen, Schwimmbädern oder anderen Orten mit Wasser ist es streng-stens verboten.
4. Dieses Produkt sollte unter Aufsicht von Erwachsenen ver-wendet werden und Schuhe getragen werden;
5. Dieses Produkt ist nur für eine Person mit einem maximalen Tragegewicht von 25 kg geeignet;
6. Der Zusammenbau und die Installation aller Teile erfordern die Aufsicht eines Erwachsenen.
7. Lassen Sie Kinder nicht alleine mit diesem Produkt spielen, um Stürze zu verhindern.
8. Das Spielzeug sollte vorsichtig verwendet werden, da Ges-chicklichkeit erforderlich ist, um Stürze oder Kollisionen zu ver-meiden, die dem Benutzer oder Dritten Verletzungen zufügen könnten.
9. Stellen Sie vor der Verwendung sicher, dass das Produkt richtig zusammengebaut ist.
10. Tragen Sie zu Ihrer eigenen Sicherheit immer eine geeignete Schutzausrüstung. Fahren Sie nie ohne Helm, Hand- und Handgelenkschutz, Ellbogenschutz und Knieschutz. Während der Fahrt sollte immer ein gemäß der örtlichen Norm zugelassener Helm getragen werden, dessen Kinnriemen fest sitzt.

NUTZUNG

A. Bewahren Sie alle Anweisungen und Teile, die sich auf dieses Produkt beziehen, zur späteren Verwendung auf.
B. Prüfen Sie es regelmäßig auf Beschädigungen und ob alle Schrauben fest angezogen sind.
C. Prüfen Sie, ob der Sitz sicher befestigt ist.
D. Sauberkeit: Nur die Oberfläche mit einem trockenen Tuch abwischen.
E. Lagerung: Halten Sie es von Feuer, Feuchtigkeit und anderen Bereichen mit hohen Temperaturen fern. Direkte Sonneneinstrahlung vermeiden.

IN230700443V03_IT

370-091

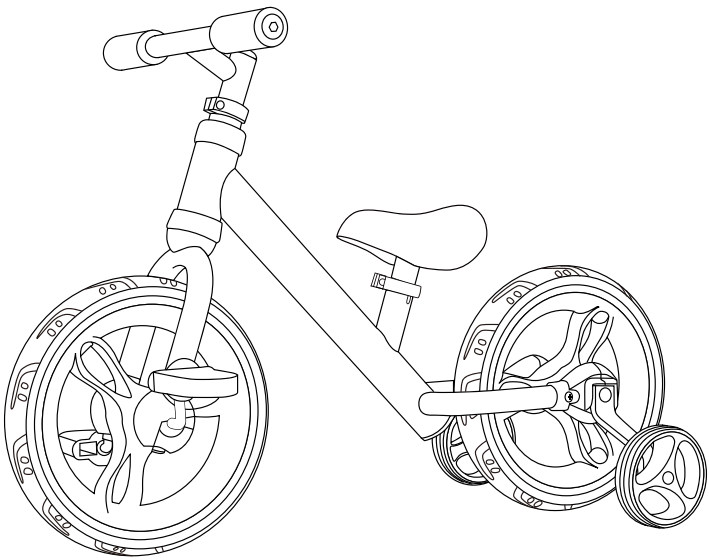

QUESTA IMMAGINE È SOLO A SCOPO DI RIFERIMENTO SECONDO I BENI REALI.

Tiny Toes Trainer Plus

Bicicletta da equilibrio 2 in 1

IMPORTANTE! CONSERVARE IL PRESENTE MANUALE PER FUTURO RIFERIMENTO E LEGGERLO ATTENTAMENTE.

Manuale di installazione e uso

NOME DELLE PARTI

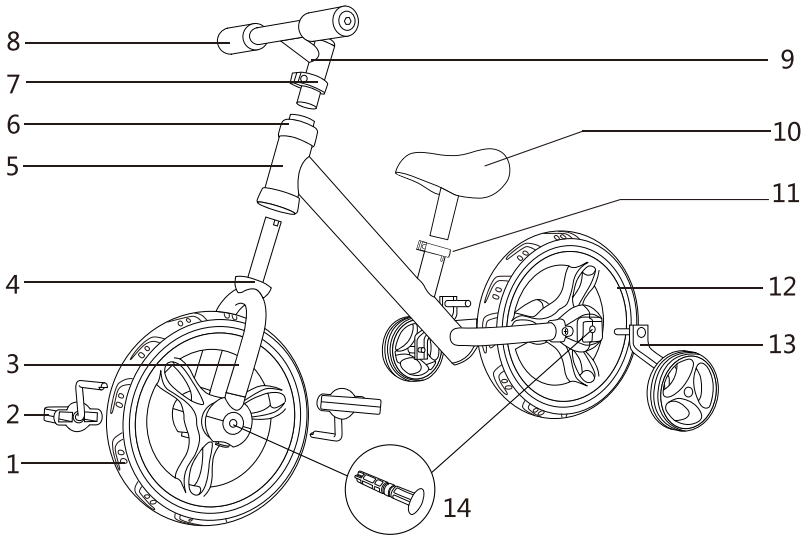

1. Ruota anteriore; 2. Pedali anteriori a sgancio rapido; 3. Forcella anteriore;
4. Cappuccio inferiore; 5. Telaio principale; 6. Cappuccio superiore;
7. Blocco manubrio a sgancio rapido; 8. Manicotto del manubrio; 9. Manubrio;
10. Sella; 11. Blocco sella a sgancio rapido; 12. Ruota posteriore;
13. Ruote laterali posteriori; 14. Copertura foro ruota

LE PARTI NEL CARTONE

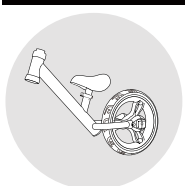

Telaio principale

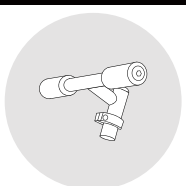

Barra delle maniglie

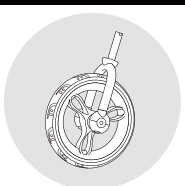

Gruppo ruota anteriore

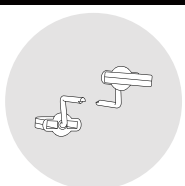

Pedali a sgancio rapido

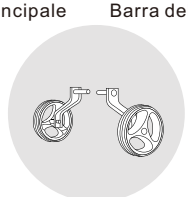

Ruote posteriori a sgancio rapido



Manuale



Attrezzo

PASSAGGI DI INSTALLAZIONE

Installazione del manubrio

Come in figura, inserire l'assemblaggio della ruota anteriore N. 2 nel telaio principale N. 3, montare il manubrio sul tubo superiore N. 2, usare il blocco per fissare il manubrio con la vite.

Installazione della sella

Come in figura, inserire la sella N. 5 nel telaio principale N. 3, quindi stringere l'adattatore N. 6 e fissare la sella.

Installazione del sgancio rapido

Come in figura, premere il pulsante rosso N.8, rimuovere la copertura della ruota anteriore, quindi premere il pulsante rosso, inserire i pedali anteriori sinistro e destro N.7 nel centro della ruota. Verificare che i pedali anteriori siano saldamente bloccati prima di andare in bici.

Installazione delle ruote laterali posteriori

Come in figura, premere il pulsante rosso N.10, rimuovere la copertura della ruota posteriore, quindi premere il pulsante rosso N.10, inserire le ruote laterali sinistra e destra N.9 nel foro centrale della ruota. Verificare che le ruote laterali posteriori siano saldamente bloccate prima di andare in bici.

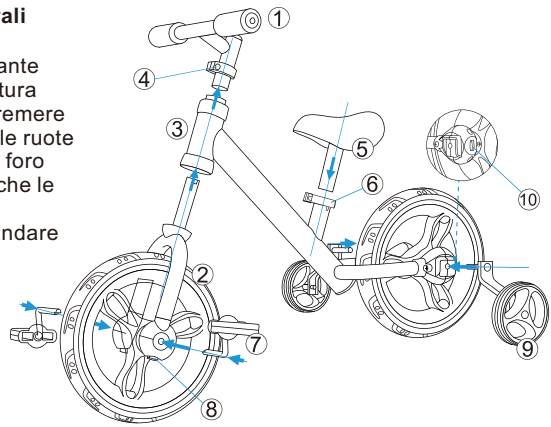



Inserire l'asta del pedale, ruotarla per allinearla con la corrispondente scanalatura interna finché non scatta in posizione per bloccarla; assicurarsi che l'asta del pedale sia bloccata.

DESCRIZIONE DELLA FUNZIONE

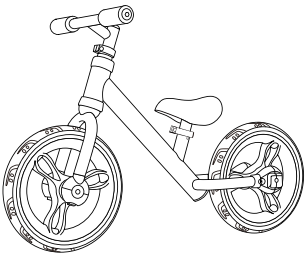

MODALITÀ DI BICICLETTA DI EQUILIBRIO

Inserire i pedali anteriori e le ruote laterali posteriori, rimuovere le coperture dei fori delle ruote.

Rimuovere i pedali anteriori e le ruote laterali posteriori, inserire le coperture dei fori delle ruote.

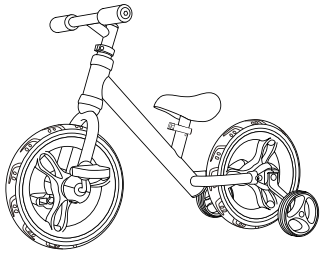

MODALITÀ DI TRICICLO

⚠ ATTENZIONE

SI PREGA DI LEGGERE LE ISTRUZIONI PRIMA DI ASSEMBLARE LA BICICLETTA DI EQUILIBRIO, PER EVITARE EVENTUALI DANNI E LESIONI AL VOSTRO BAMBINO.

⚠ AVVERTENZA:

1. Questo prodotto è adatto a bambini di età compresa tra 24 mesi+.
2. Prima dell'assemblaggio, il prodotto potrebbe presentare bordi taglienti, punte o piccole parti; l'assemblaggio deve essere effettuato esclusivamente da un adulto.
3. I bambini devono utilizzare questo prodotto su superfici piatte e lisce e tenersi alla larga dalle strade trafficate. È severamente vietato l'uso in prossimità di veicoli a motore, strade, gradini, pendii, colline, vicoli, piscine o altri luoghi con acqua.
4. Questo prodotto deve essere utilizzato sotto la supervisione di un adulto e il bambino deve indossare le scarpe.
5. Questo prodotto è destinato all'uso individuale, con un carico massimo consentito di 25 kg.
6. È richiesto che un adulto assembli e installi tutti I componenti.
7. Non lasciare che i bambini giochino con questo prodotto da soli, per evitare il rischio di caduta.
8. Il giocattolo deve essere utilizzato con cautela, poiché è richiesta una certa destrezza per evitare cadute o collisioni che potrebbero causare lesioni all'utente o a terzi.
9. Assicurarsi che questo prodotto sia assemblato correttamente prima dell'uso.
10. Per la propria sicurezza, indossare sempre dispositivi di protezione adeguati. Non guidare mai senza casco, protezione per mani e polsi, protezione per gomiti e protezione per le ginocchia. Indossare sempre un casco approvato dalla normativa locale durante la guida, con il cinturino fissato saldamente.

MANUTENZIONE

A. Conservare tutte le istruzioni e le parti relative a questo prodotto per riferimenti futuri.
B. Verificare regolarmente la presenza di danni e che tutte le viti siano strette saldamente.
C. Verificare che il sedile sia fissato in sicurezza.
D. Pulizia: Pulire solo la superficie con un panno asciutto.
E. Conservazione: tenere lontano da fuoco, umidità e aree ad alta temperatura. Evitare l'esposizione diretta al sole.

UK

If you have any questions, please contact our customer care center.
Our contact details are below:

0044-800-240-4004

enquiries@mhstar.co.uk

IMPORTER ADDRESS:
MH STAR UK Ltd
1 Northampton Cross Logistics Park
Northampton Cross Road
Northampton
NN4 9FH
Made in china

ES

Si tiene alguna pregunta, comuníquese con nuestro Centro de Atención al Cliente.
Nuestros datos de contacto son los siguientes:

0034-931294512

atencioncliente@aosom.es

Importador/Fabricante/REP:
Spanish Aosom, S.L.
C/ Roc Gros, nº 15. 08550, Els Hostalets de Balenyà, Spain.
B66295775
www.aosom.es
atencioncliente@aosom.es
TEL: 931294512
HECHO EN CHINA

FR

Si vous avez la moindre question, veuillez contacter notre centre d'assistance à la clientèle.
Nos coordonnées sont les suivantes:

0033-1-84166106

aosom@mhfrance.fr

Importé par/Fabricant/REP:
MH France
2, rue Maurice Hartmann
92130 Issy-les-Moulineaux
France
Fabriqué en Chine





Adresses sur quefairedemesdechets.fr

DE

Wenn Sie Fragen haben, wenden Sie sich bitte an unser Kundendienstzentrum.
Unsere Kontaktdaten stehen unten:

0049-0(40)-87408465

service@aosom.de

Importeur/Hersteller/REP:
MH Handel GmbH
Wendenstraße 309
D-20537 Hamburg
Germany
IN CHINA HERGESTELLT

IT

In caso di dubbio, si prega di contattare il nostro centro assistenza clienti.
I nostri dettagli di contatto sono di seguito:

0039-0249471447

clienti@aosom.it

IMPORTATO DA/Produttore/REP:
AOSOM Italy srl
Centro Direzionale Milanofiori
Strada 1 Palazzo F1
20057 Assago (MI)
P.I.: 08567220960
FATTO IN CINA