IN230600008V02_UK_FR_IT_DE_ES

A91-180

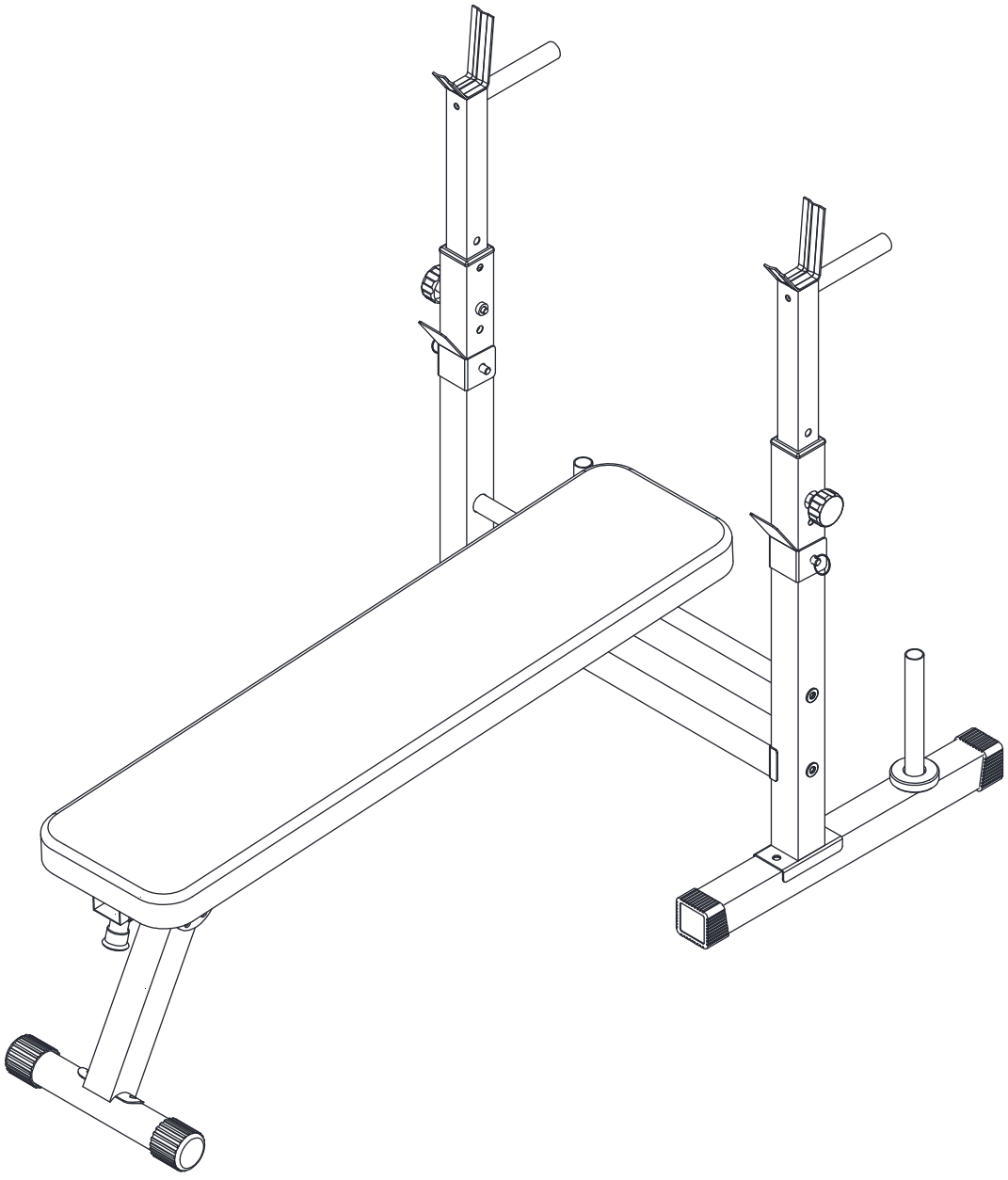

***EN*_IMPORTANT, RETAIN FOR FUTURE REFERENCE: READ CAREFULLY.**

***FR*_IMPORTANT : A LIRE ATTENTIVEMEN ET A CONSERVER POUR VOUS Y REFERER ULTERIEUREMENT**

***ES*_IMPORTANTE, LEA Y GUARDE PARA FUTURAS REFERENCIAS.**

***DE*_WICHTIG! SORGFÄLTIG LESEN UND FÜR SPÄTER NACHSCHLAGEN AUFBEWAHREN.**

***IT*_IMPORTANTE! CONSERVARE IL PRESENTE MANUALE PER FUTURO RIFERIMENTO E LEGGERLO ATTENTAMENTE.**

EN

SAFETY INFORMATION

IMPORTANT – Please read fully before assembly or use.

This exercise equipment is built for optimum safety. However, certain precautions apply whenever you operate a piece of exercise equipment. Be sure to read the entire manual before you assemble, operate, or use this equipment, note the following safety precautions.

Warning for assembly

● Ensure you have all the parts and tools listed.

● Remove all fittings from the plastic bags and separate them into their groups.

●Keep children and animals away from the work areas, small parts can cause a choking hazard if swallowed.

●Ensure you have enough space to layout the parts before starting.

The assembly of this equipment is best carried out by 2 persons.

●Assemble the item as close to its final position (in the same room) as possible.

●The free-standing equipment shall be installed on a stable and level base.

●Dispose of all packaging carefully and responsibly.

Warning for using

●This exercise equipment is made for training in private environment. Only use the equipment for its intended use.

●**DO NOT** make any changes to the equipment which can affect the security of the product.

●**Warning! Pregnant or physically injured persons should never use the weight station without prior consultation with a doctor you trust.**

●Be aware of your body's signals. Incorrect or excessive exercise can damage your health.

●STOP exercising if you experience any pain, tightness in your chest, irregular heartbeat, extreme shortness of breath, lightheadedness, dizziness, or nausea. If you do experience any of these conditions you should **CONSULT YOUR DOCTOR IMMEDIATELY** before continuing with your exercise program.

●Always adapt your training style to your personal fitness level and health.

●Before every training session, ensure you check the equipment for operation and safety.

●Before using, ensure the item is installed correctly and that all safety devices are functional! Damages or alterations to the product resulting from modification, will invalidate your warranty. For problems resulting from the modification or other restrictions, the seller is not responsible.

●Any damage must be reported to the seller immediately after delivery, and before use or installation. Later complaints will not be considered.

●Use only suitable tools for assembly.

●The installation must ONLY be carried out by adults. Children should not be present in the immediate environment where the assembly is taking place.

● Make sure all connections are securely mounted before releasing the product for use.

● Check all connections at regular intervals for damage, loose elements and other factors that can lead to a loss of sufficient security.

● Do not leave children unattended on the equipment! It is not a toy! Instruct them not to play with or climb on the appliance.

● In case of a fault during day-to-day use, or during maintenance, lock the equipment to prevent any risk of injury.

● Children or persons with limited physical or mental abilities, or those not familiar with this device, should not be allowed to use this equipment!

●Please keep in mind that this manual and the safety can only draw your attention to eventual hazard. Logical conclusions and care should always be practiced when handling this device.

●Before using the equipment to exercise, always warm up with stretching exercises.

●Before using the equipment, check the nuts and bolts are securely tightened.

●Use the equipment on a solid, flat surface with a protective cover for your floor or carpet.

●The safety level of the equipment can only be maintained if it is regularly examined for damage and/or wear and tear. If you find any defective components whilst assembling or checking the equipment, or if you hear any unusual sounds, from the equipment during use, STOP! Do not use the equipment until the problem has been rectified.

● Wear suitable clothing whilst using the equipment. Avoid wearing loose clothing which may get caught in the equipment or that may restrict or prevent movement.

● Before starting any exercise or conditioning program you should consult with your personal physician to see if you require a complete physical exam. This is especially important if you are over the age of 35, have never exercised before, are pregnant, or suffer from any illness.

CLEANING AND MAINTENANCE

1. Regularly examine the equipment to detect any damage to wear which may have occurred.

The safety level of the equipment can be maintained only if it is examined regularly for damage and wear and tear on ropes, pulleys, and connection points.

2. Lubricate moving parts with light oil periodically to prevent premature wear.

3. Inspect and tighten all parts before using the equipment. Replace defective components immediately and/or keep the equipment out of use until repair. Pay particular attention to components most susceptible to wear.

4. The equipment can be cleaned using a soft, damp cloth. Do not use solvents or abrasive cleaners.

EN

PARTS LIST

No.	Name	Qty	No.	Name	Qty
1	Main Tube	1	17	Support Cushion	2
2L/2R	Leg Extension Upright L/R	1	18	Hex Screw M10*60	2
3	Uprights	2	19	Hex Screw M10*65	4
4	Upright Support Bar	1	20	Hex Screw M10*50	3
5	Connect Tube	1	21	Hex Screw M10*16	6
6	Backrest Adjustable Rod	1	22	Nut M10	6
7	Handle Bar	2	23	Cap Nut M8	2
8	Plate bar	2	24	Flat Washer Ø10	24
9	Front Support Tube	1	25	Arch Washer Ø8	2
10	Front Adjust Tube	1	26	Carriage BoltM8*60	2
11	Front Stabilizer	1	27	Flat Washer Ø6	6
12	Rear Stabilizer	2	28	Screw M6*10	6
13	Lock U	2	29	S13-14-15 Tool	1
14	Pin	4	30	Wrench	1
15	Backrest Pad	1	31	Hex Screw M10*70	2
16	Knob M10	2			

HARDWARE & TOOL LIST

#18 Hex Screw M10*60
2PCS

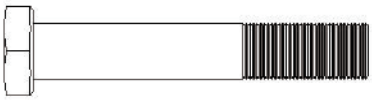

#19 Hex Screw M10*65
4PCS



#22 Nut M10
6PCS



#20 Hex Screw M10*50
3PCS

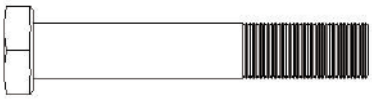

#21 Hex Screw M10*16
6PCS

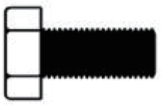

#23 Cap Nut M8
2PCS



#24 Washer Ø10
24PCS



#25 Arch Washer Ø8
2PCS



#26 Carriage Bolt M8*60
2PCS



#27 Washer Ø6
6PCS



#28 Screw M6*10
6PCS



30 Wrench 13-14
1PC



31 Hex Screw M10*70
2PCS



#29 S13-14-15 Tool 13-14-15
1PC

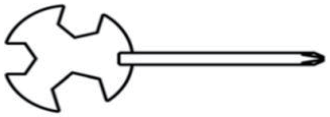

#14 Pin
4PCS

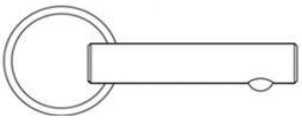

EXPLODED-VIEW ASSEMBLY DRAWING

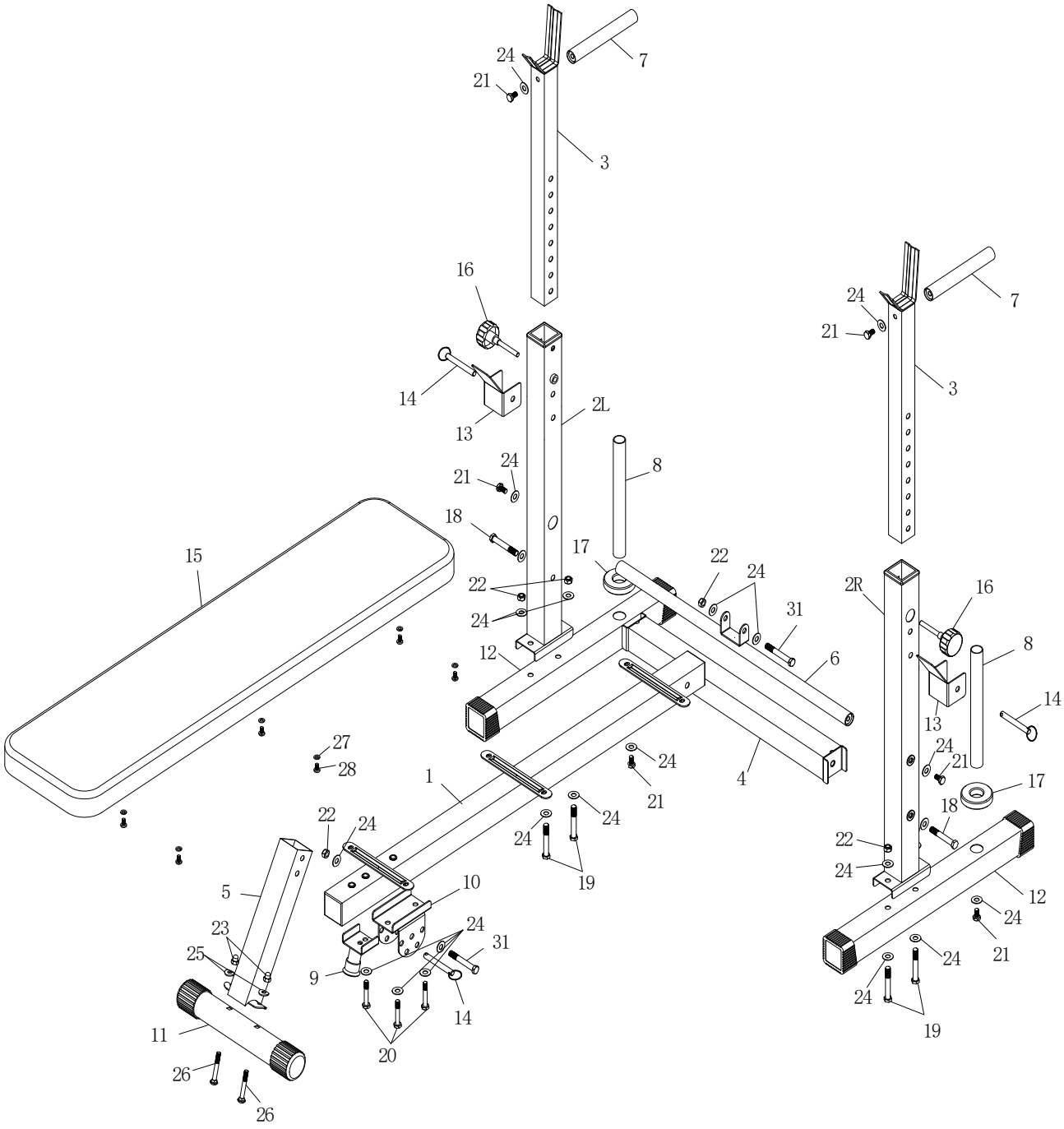

ASSEMBLY

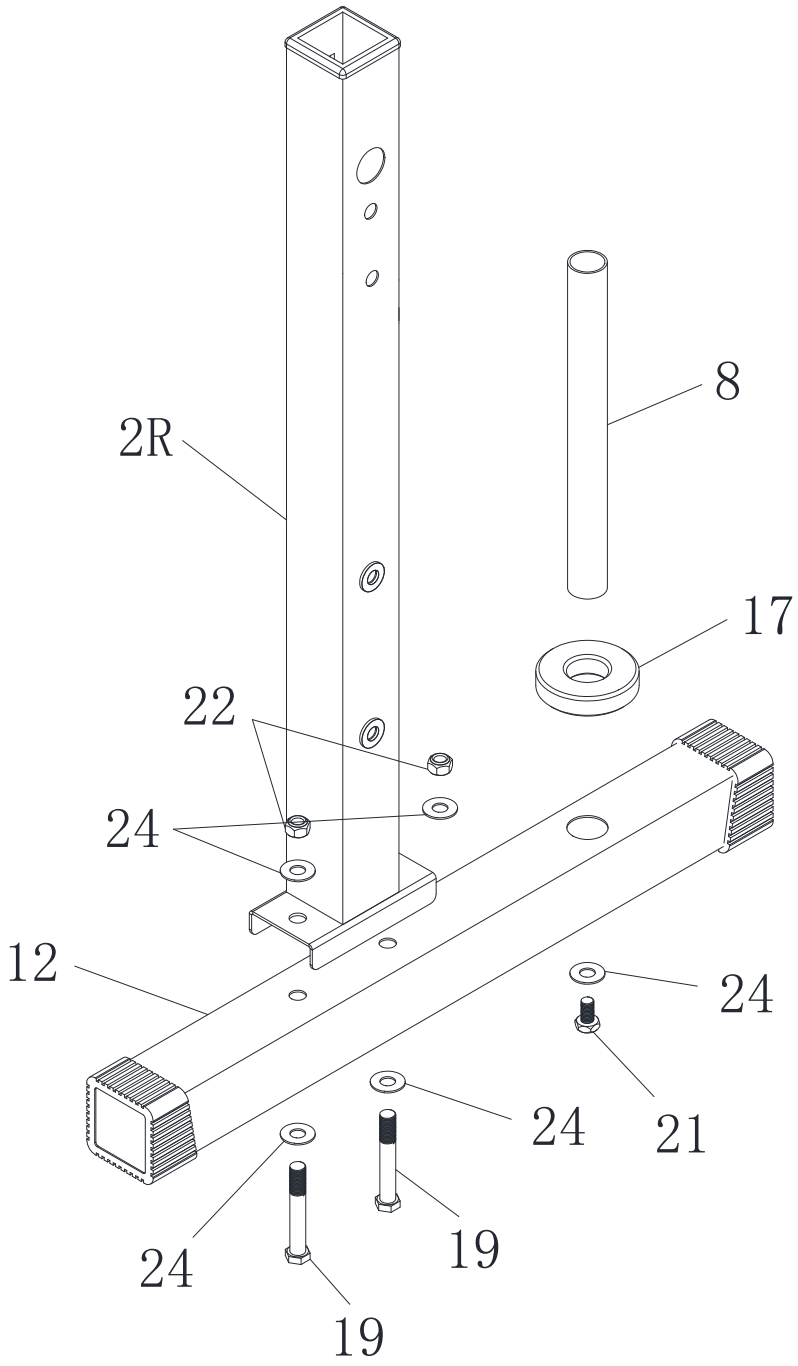

Step 1:

1,Fix Leg Extension Upright L/R（2L/2R）to Rear Stabilizer（12）, and secure with four Flat Washerφ10（24）,two Nylon Nut M10（22）and two Hex Screw M10*65（19）.

2,Fix Plate bar（8）and Support Cushion（17）to Rear Stabilizer（12）and secure with Flat Washer Ø10（24）and Hex Screw M10*16（21）.

ASSEMBLY

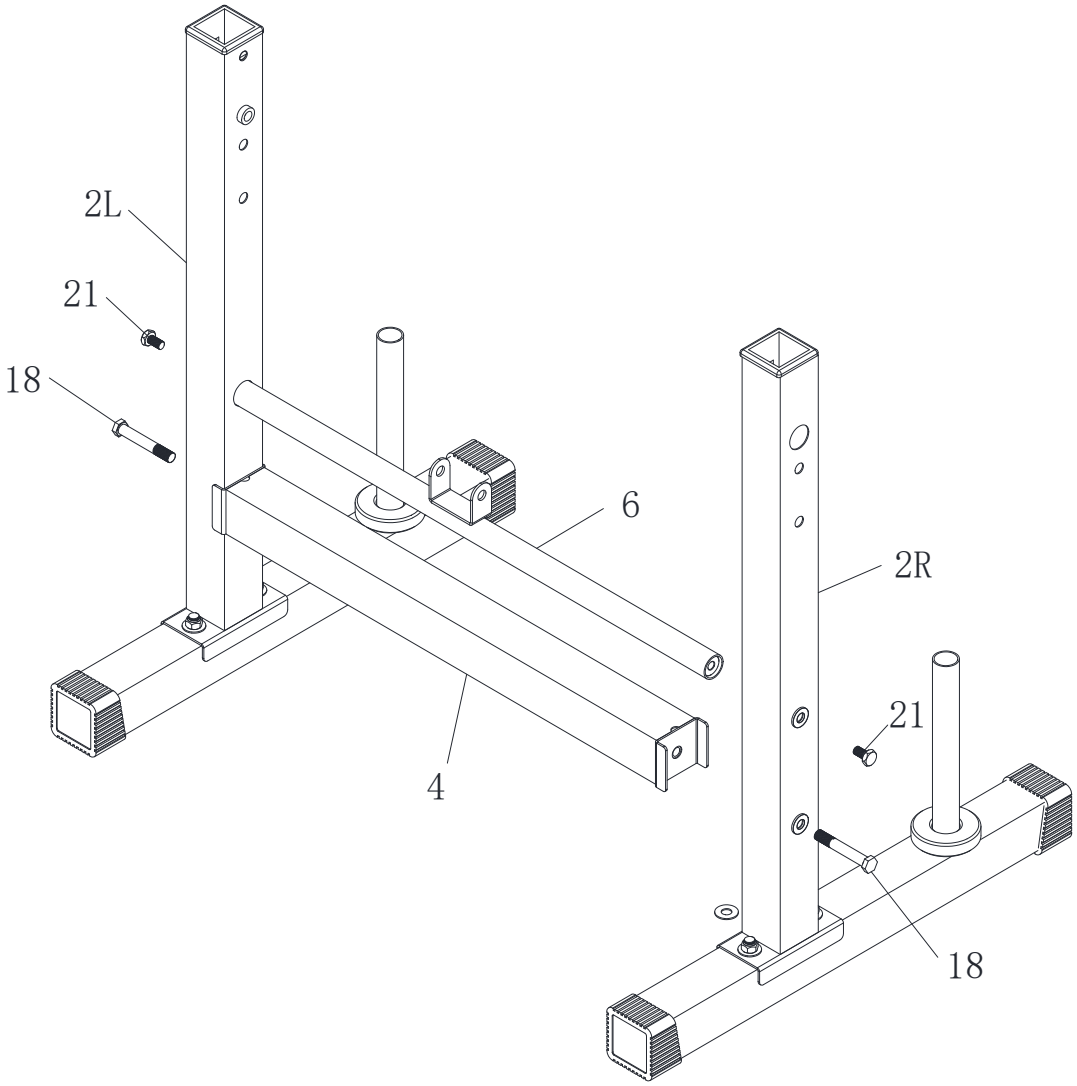

Step 2:

1,Fix Upright Support Bar（4）and Backrest Adjustable Rod（6）to Leg Extension Upright L/R（2L/2R）and secure with two Hex Screw M10*60（18）and two Hex Screw M10*16（21）.

ASSEMBLY

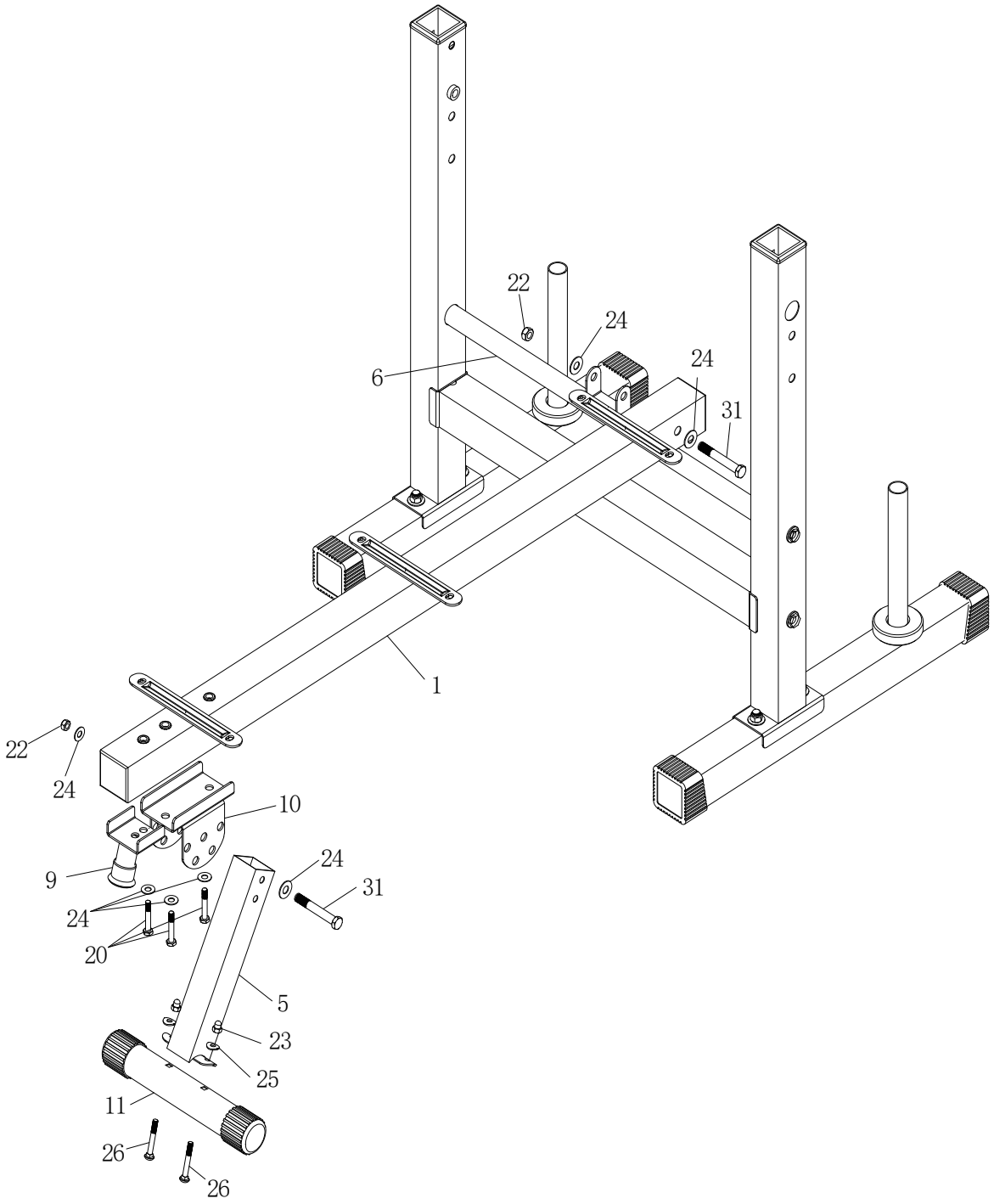

Step 3:

1,Fix Front Stabilizer（11）to Connect Tube(5)and secure with two Carriage Bolt M8*60（26）,two Arch Washerφ8（25）and two Cap Nut M8（23）.

2,Fix Front Support Tube（9）and Front Adjust Tube（10）to Main Tube（1）and secure with three Flat Washer Ø10（24）and three Hex Screw M10*50（20）.

3,Fix Connect Tube（5）to Front Adjust Tube（10）and secure with two Flat Washer Ø10（24）,one Nylon Nut M10（22）and one Hex Screw M10*65（31）.

4,Fix Main Tube（1）to Backrest Adjustable Rod（6）and secure with two Flat Washer Ø10（24）,one Nylon Nut M10（22）and one Hex Screw M10*70（31）.

ASSEMBLY

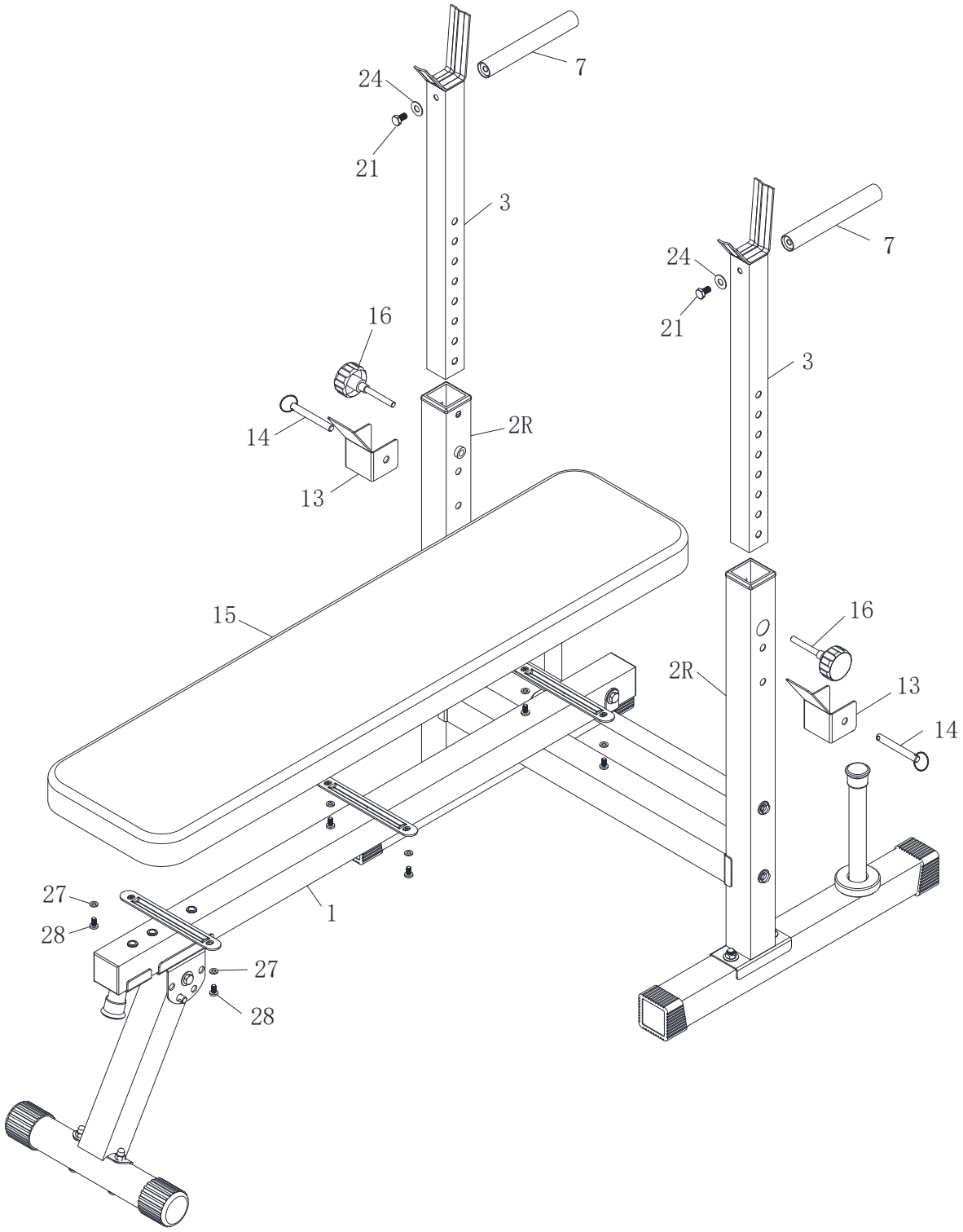

Step 4:

1,Fix Backrest Pad（15）to Main Tube（1）and secure with six Flat Washer Ø6（27）and six Screw M6*10（28）.

2,Fix Handle Bar（7）to Uprights（3）and secure with two Hex Screw M10*16（21）and two Flat Washer Ø10（24）.

3,Fix Uprights（3）to Leg Extension Upright L/R（2L/2R）and secure with two Knob M10（16）,two Lock U（13）and two Pin（14）.

ASSEMBLY

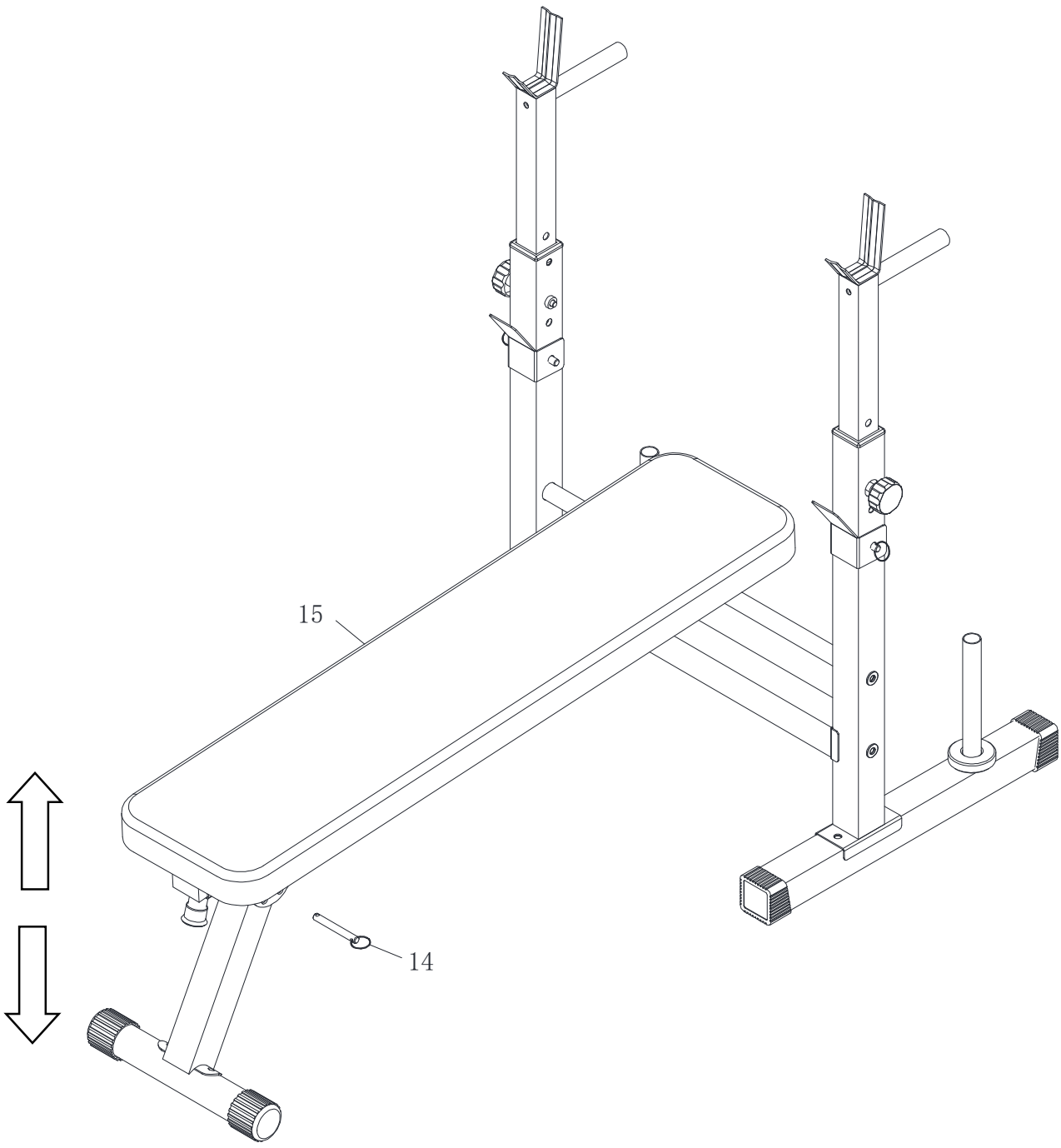

Step 5:

1,Change Pin（14）position to adjust the angle of Backrest Pad（15）.

FR

CONSIGNES DE SÉCURITÉ

IMPORTANT - Veuillez lire entièrement ce document avant l'assemblage ou l'utilisation.

Cet équipement d'exercice est construit pour une sécurité optimale.
Toutefois, certaines précautions s'appliquent chaque fois que vous utilisez un appareil d'exercice. Veillez à lire l'intégralité du manuel avant d'assembler, de faire fonctionner ou d'utiliser cet équipement, et notez les précautions de sécurité suivantes.

Avertissement concernant le montage

●Assurez-vous d'avoir toutes les pièces et tous les outils indiqués.
●Retirez tous les accessoires des sacs en plastique et séparez-les selon leurs groupes.
●Tenez les enfants et les animaux éloignés des zones de travail, les petites pièces peuvent présenter un risque d'étouffement en cas d'ingestion.
●Assurez-vous d'avoir suffisamment d'espace pour disposer les pièces avant de commencer.
●Le montage de cet équipement doit être effectué de préférence par 2 personnes.
●Assemblez l'article aussi près que possible de sa position finale (dans la même pièce).
●L'équipement autonome doit être installé sur une base stable et nivelée.
●Jetez tous les emballages avec soin et de manière responsable.

Avertissement relatif à l'utilisation

● Cet appareil d'exercice est conçu pour l'entraînement dans un environnement privé. N'utilisez l'équipement que pour l'usage auquel il est destiné.
● **NE PAS** apporter de modifications à l'équipement qui pourraient affecter la sécurité du produit.
● **Avertissement ! Les personnes enceintes ou physiquement blessées ne doivent jamais utiliser la station de musculation sans avoir consulté au préalable un médecin de confiance.**
● Soyez attentif aux signaux de votre corps. Un exercice incorrect ou excessif peut nuire à votre santé.
ARRÊTEZ de faire de l'exercice si vous ressentez une douleur, une oppression dans la poitrine, un rythme cardiaque irrégulier, un essoufflement extrême, des étourdissements, des vertiges ou des nausées. Si vous ressentez l'un de ces symptômes, **CONSULTEZ IMMÉDIATEMENT VOTRE MÉDECIN** avant de poursuivre votre programme d'exercices.
● Adaptez toujours votre style d'entraînement à votre condition physique et à votre état de santé.
● Avant chaque séance d'entraînement, vérifiez le fonctionnement et la sécurité de l'équipement.

● Avant toute utilisation, assurez-vous que l'article est correctement installé et que tous les dispositifs de sécurité sont fonctionnels ! Les dommages ou les altérations du produit résultant d'une modification, annuleront votre garantie. Pour les problèmes résultant de la modification ou d'autres restrictions, le vendeur n'est pas responsable.
● Tout dommage doit être signalé au vendeur immédiatement après la livraison, et avant l'utilisation ou l'installation. Les réclamations ultérieures ne seront pas prises en compte.
● N'utilisez que des outils appropriés pour le montage.
● L'installation doit être effectuée UNIQUEMENT par des adultes. Les enfants ne doivent pas être présents dans l'environnement immédiat où le montage a lieu.
● Assurez-vous que toutes les connexions sont solidement montées avant de mettre le produit en service.
● Vérifiez à intervalles réguliers que toutes les connexions ne sont pas endommagées, qu'il n'y a pas d'éléments desserrés ou d'autres facteurs pouvant entraîner une perte de sécurité suffisante.
● Veuillez ne pas laisser les enfants sans surveillance sur l'équipement ! Ce n'est pas un jouet ! Assurez-vous qu'ils ne jouent pas avec ou ne montent pas sur l'équipement.
● En cas de panne lors de l'utilisation quotidienne, ou lors de l'entretien, verrouillez l'équipement éviter tout risque de blessure.
● Les enfants, les personnes ayant des capacités physiques ou mentales limitées, ou les personnes non familières avec cet équipement ne sont pas autorisées à l'utiliser !
● Veuillez garder à l'esprit que ce manuel et la sécurité ne peuvent qu'attirer votre attention sur un éventuel danger. Des décisions logiques et des précautions doivent toujours être prises lors de la manipulation de cet appareil.
● Avant d'utiliser l'équipement pour faire de l'exercice, toujours s'échauffer avec des exercices d'étirement.
● Avant d'utiliser l'appareil, vérifiez que les écrous et les boulons sont bien serrés.
● Utilisez l'appareil sur une surface solide et plane, avec une protection pour votre sol ou votre tapis.
● Le niveau de sécurité de l'appareil ne peut être maintenu que s'il est régulièrement examiné pour détecter les dommages et/ou l'usure. Si vous trouvez des composants défectueux lors du montage ou du contrôle de l'appareil, ou si vous entendez des sons inhabituels provenant de l'appareil pendant son utilisation, ARRÊTEZ-VOUS ! N'utilisez pas l'appareil tant que le problème n'a pas été résolu.
● Portez des vêtements appropriés lorsque vous utilisez l'appareil. Évitez de porter des vêtements amples qui pourraient se coincer dans l'appareil ou qui pourraient limiter ou empêcher les mouvements.
● Avant de commencer un programme d'exercice ou de conditionnement, vous devez consulter votre médecin personnel pour savoir si vous avez besoin d'un examen physique complet. Ceci est particulièrement important si vous avez plus de 35 ans, si vous n'avez jamais fait d'exercice auparavant, si vous êtes enceinte ou si vous souffrez d'une maladie quelconque.

NETTOYAGE ET ENTRETIEN

1. Examinez régulièrement l'équipement pour détecter tout dommage ou usure qui aurait pu se produire.
Le niveau de sécurité de l'équipement ne peut être maintenu que s'il est examiné régulièrement pour détecter les dommages et l'usure des cordes, des poulies et des points de connexion.
2. Lubrifier périodiquement les pièces mobiles avec de l'huile légère pour éviter une usure prématurée.
3. Inspectez et serrez toutes les pièces avant d'utiliser l'équipement. Remplacez immédiatement les composants défectueux et/ou mettez l'équipement hors service jusqu'à sa réparation. Accordez une attention particulière aux composants les plus sensibles à l'usure.
4. L'équipement peut être nettoyé à l'aide d'un chiffon doux et humide. N'utilisez pas de solvants ou de nettoyants abrasifs.

FR

LISTE DES PIÈCES

No.	Désignation	Qté	No.	Désignation	Qté
1	Tube principal	1	17	Coussin de soutien	2
2L/2R	Extension de jambe Upright G/D	1	18	Vis hexagonale M10*60	2
3	Montants	2	19	Vis hexagonale M10*65	4
4	Barre de support du montant	1	20	Vis hexagonale M10*50	3
5	Tube de connexion	1	21	Vis hexagonale M10*16	6
6	Tige de réglage du dossier	1	22	Ecrou M10	6
7	Barre de poignée	2	23	Ecrou borgne M8	2
8	Barre de plaque	2	24	Rondelle plate Ø10	24
9	Tube de support avant	1	25	Rondelle arquée Ø8	2
10	Tube de réglage avant	1	26	Boulon de carrosserie M8*60	2
11	Stabilisateur avant	1	27	Rondelle plate Ø6	6
12	Stabilisateur arrière	2	28	Vis M6*10	6
13	Verrou U	2	29	S13-14-15 Outil	1
14	Goupille	4	30	Clé à molette	1
15	Coussin de dossier	1	31	Vis hexagonale M10*70	2
16	Molette M10	2			

LISTE DE MATÉRIEL ET D'OUTILS

#18 Vis hexagonale M10*60
2PCS

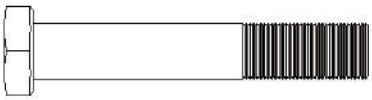

#19 Vis hexagonale M10*65
4PCS



#22 Ecrou M10
6PCS



#20 Vis hexagonale M10*50
3PCS

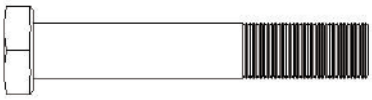

#21 Vis hexagonale M10*16
6PCS

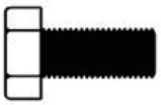

#23 Ecrou borgne M8
2PCS



#24 Rondelle Ø10
24PCS



#25 Rondelle arquée Ø8
2PCS



#26 Boulon de carrosserie M8*60
2PCS



#27 Rondelle Ø6
6PCS



#28 Vis M6*10
6PCS



#30 Clé 13-14
1PC



#31 Vis hexagonale M10*70
2PCS



#29 Outil S13-14-15 13-14-15
1PC

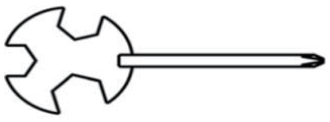

#14 Goupille
4PCS

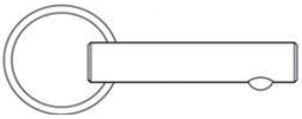

VUE ÉCLATÉE DESSIN D'ASSEMBLAGE

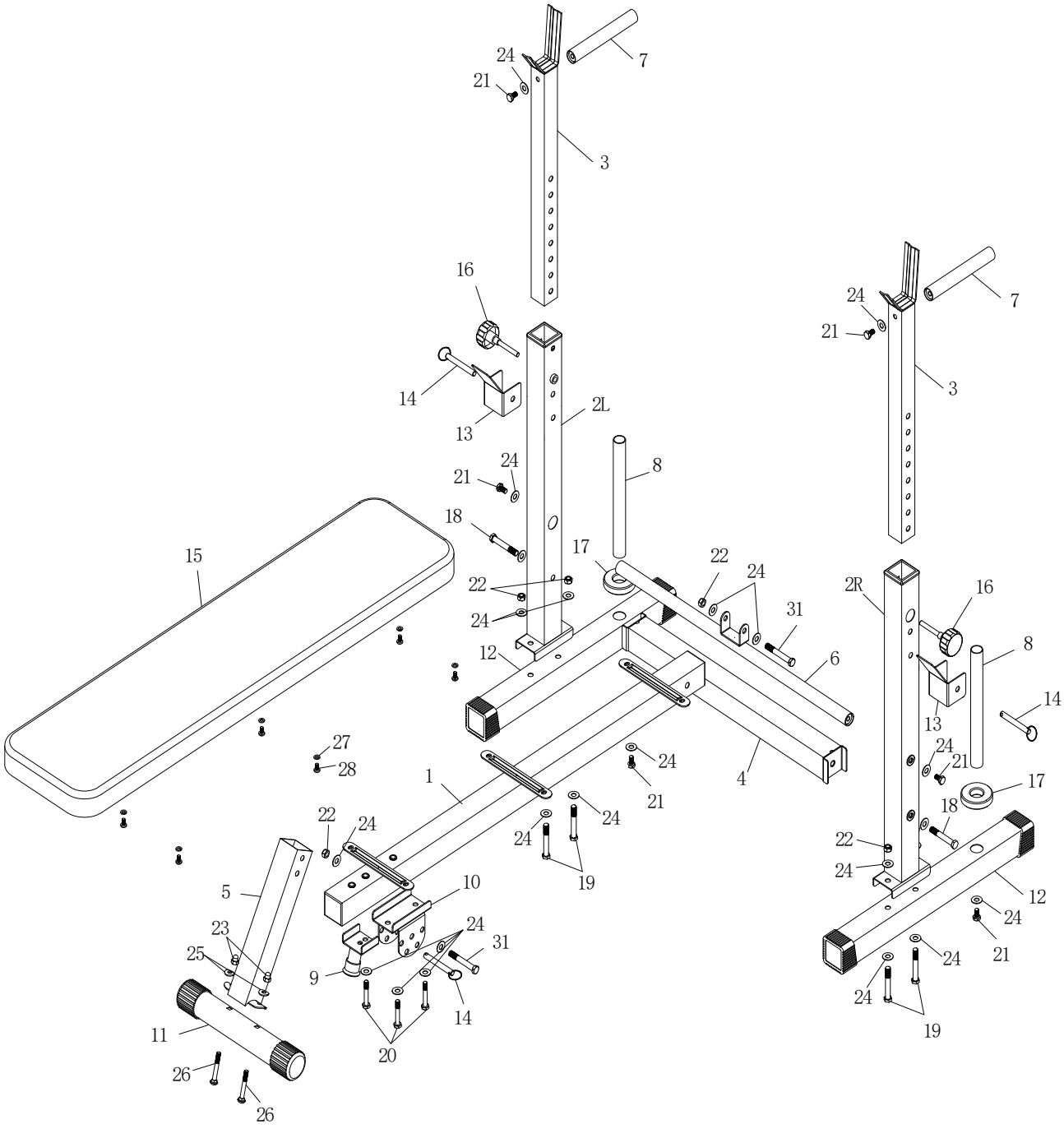

ASSEMBLAGE

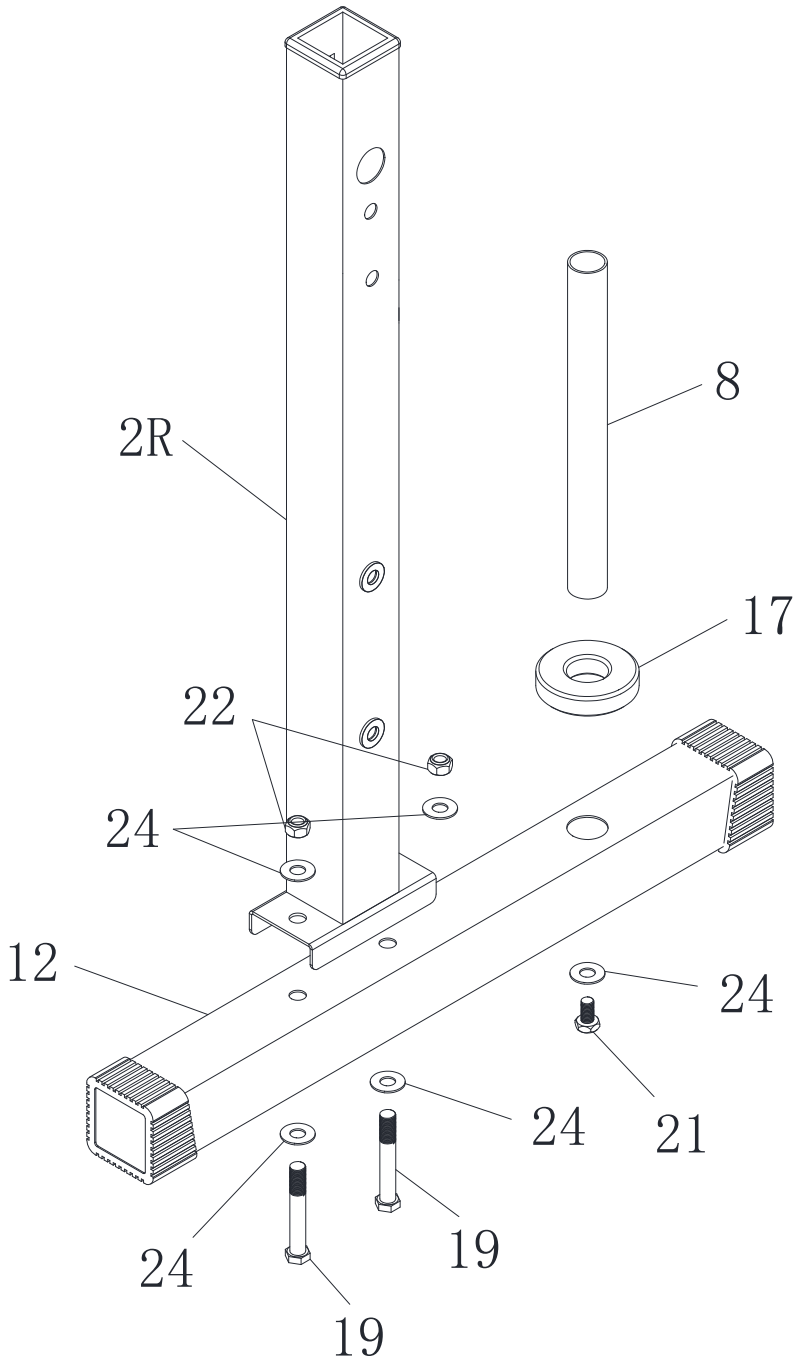

Étape 1:

1,Fixer le Montant d'extension de jambe G/D (2L/2R) au Stabilisateur arrière (12), et le verrouiller avec quatre Rondelles plates Ø10 (24), deux Écrous en nylon M10 (22) et deux Vis hexagonales M10*65 (19).

2,Fixez la Barre de plaque (8) et le Coussin de soutien (17) au Stabilisateur arrière (12) et verrouillez-les avec une Rondelle plate Ø10 (24) et une Vis hexagonale M10*16 (21).

ASSEMBLAGE

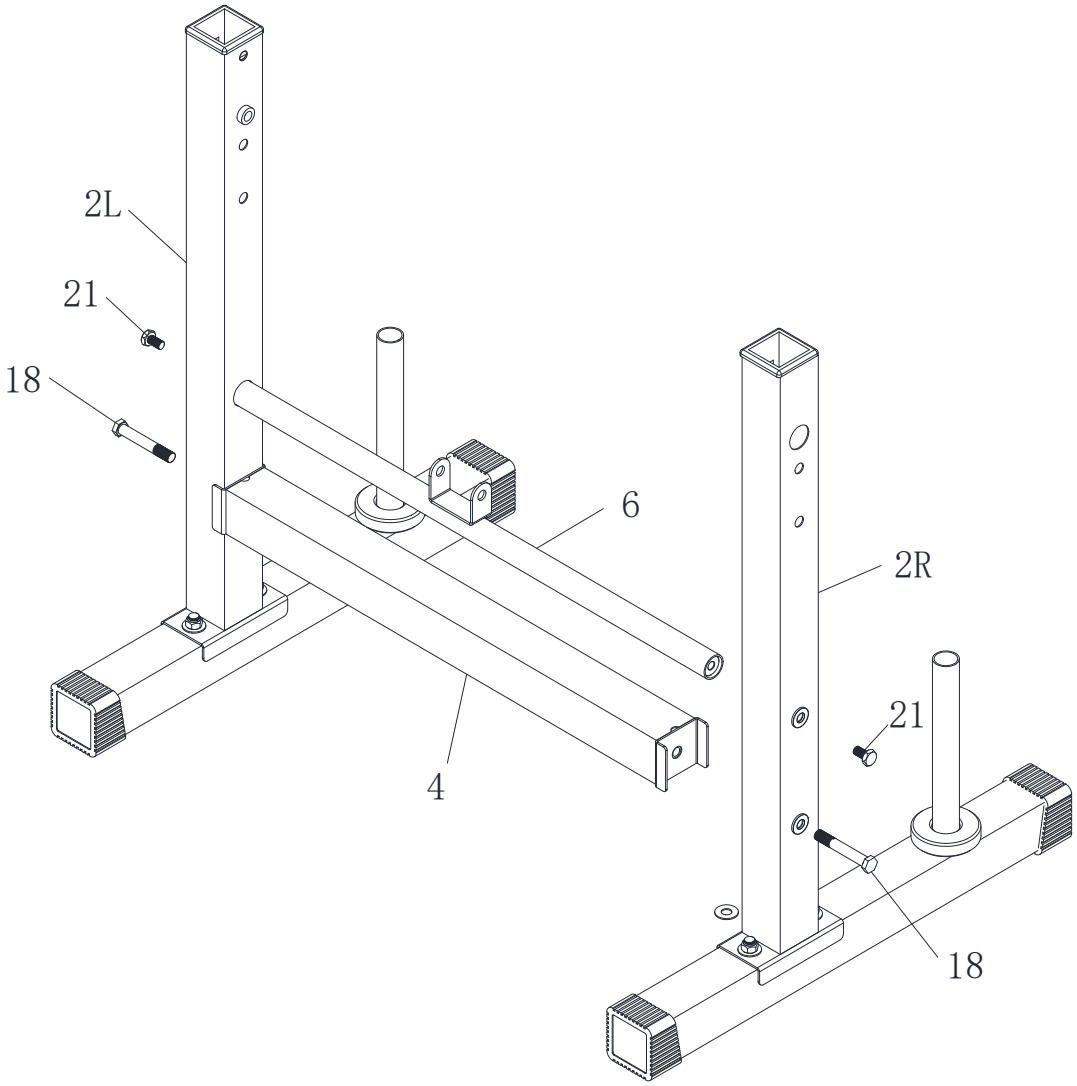

Étape 2:

1,Fixez la barre de support du montant (4) et la tige de réglage du dossier (6) au montant d'extension de la jambe G/D (2G/2D) et verrouillez-les avec deux vis hexagonales M10*60 (18) et deux vis hexagonales M10*16 (21).

ASSEMBLAGE

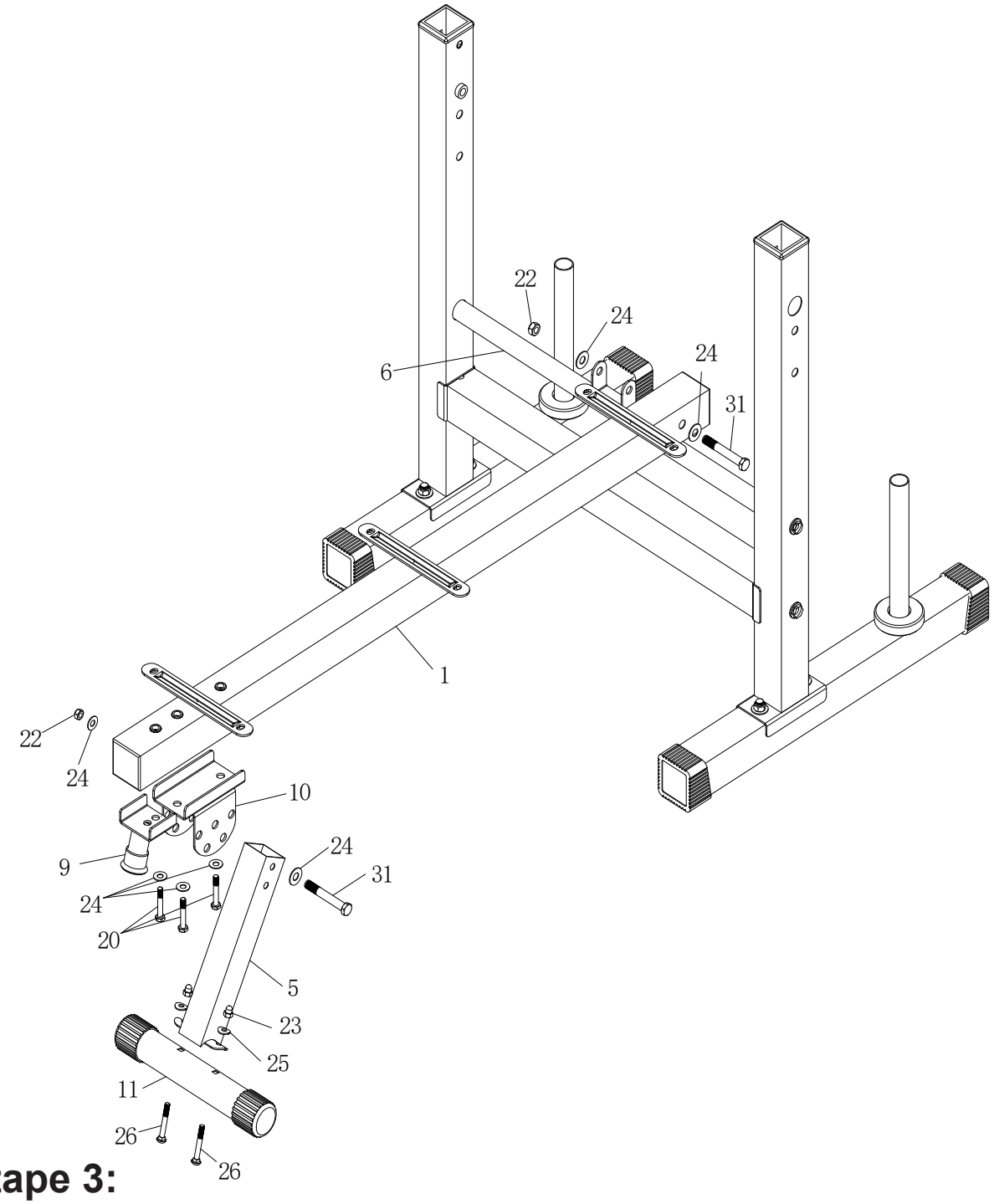

Étape 3:

1,Fixer le Stabilisateur avant (11) au Tube de connexion (5) et le verrouiller avec deux Boulons de carrosserie M8*60 (26), deux Rondelles arquées Ø8 (25) et deux Écrous borgnes M8 (23).

2,Fixer le tube de Support avant (9) et le Tube de réglage avant (10) au Tube principal (1) et verrouiller avec trois Rondelles plates Ø10 (24) et trois Vis hexagonales M10*50 (20).

3,Fixer leTube de connexion (5) au Tube de réglage avant (10) et verrouiller avec deux Rondelles plates Ø10 (24), un Écrou en nylon M10 (22) et une Vis hexagonale M10*65 (31).

4,Fixer le Tube principal (1) à la Tige réglable du dossier (6) et le verrouiller avec deux Rondelles plates Ø10 (24), un Écrou en nylon M10 (22) et une vis hexagonale M10*70 (31).

ASSEMBLAGE

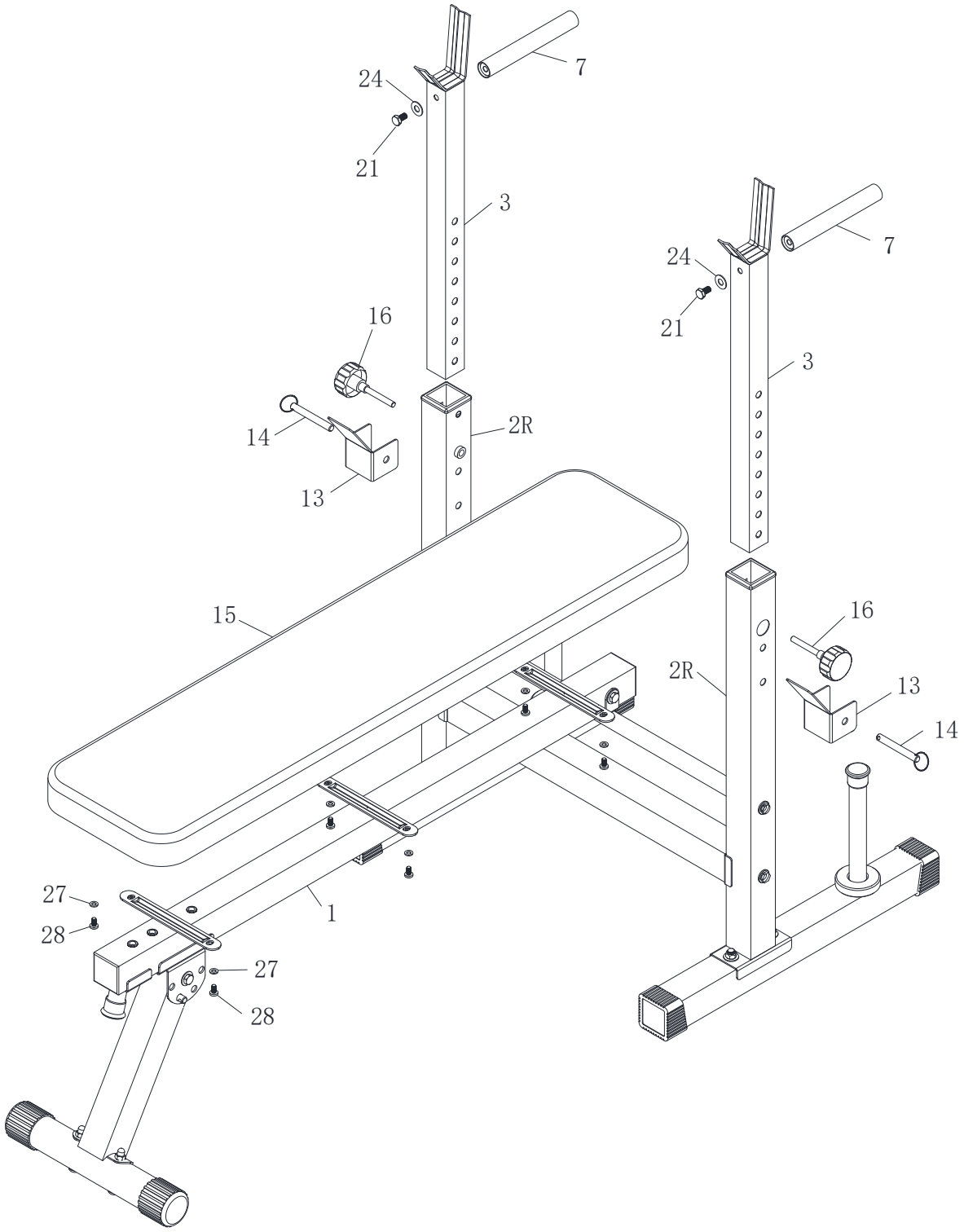

Étape 4:

1,Fixer le Coussin du dossier (15) au Tube principal (1) et le verrouiller avec six Rondelles plates Ø6 (27) et six Vis M6*10 (28).

2,Fixer la Barre de la poignée (7) aux Montants (3) et verrouiller avec deux Vis hexagonales M10*16 (21) et deux Rondelles plates Ø10 (24).

3,Fixer les Montants (3) au Montant d'extension G/D（2G/2D）et verrouiller avec deux Boutons M10 (16), deux Verrous U (13) et deux Goupilles (14).

ASSEMBLAGE

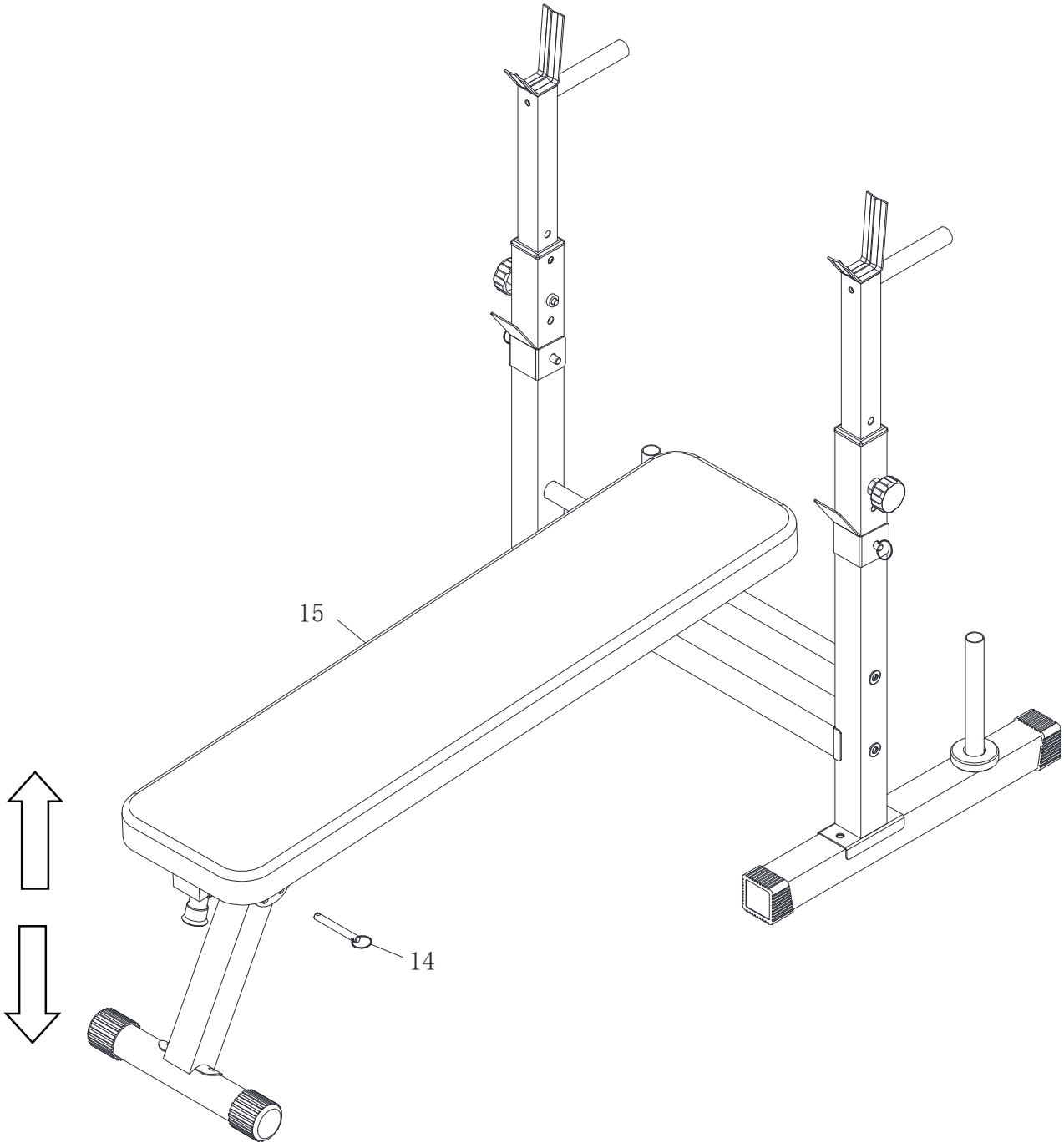

Étape 5:

1,Changez la position de la Goupille (14) pour ajuster l'angle du Coussin du dossier (15).

IT

INFORMAZIONI DI SICUREZZA
IMPORTANTE: leggere interamente prima del montaggio o dell'uso.

Questa attrezzatura sportiva è costruita per ottenere una sicurezza ottimale. Tuttavia, alcune precauzioni devono essere applicate ogni volta che si utilizza un'attrezzatura sportiva. Assicurarsi di leggere interamente il manuale prima di montare, mettere in funzione o utilizzare questa attrezzatura, e osservare le seguenti precauzioni di sicurezza.

Avvertenze per l'assemblaggio

● Assicurarsi di disporre di tutte le parti e gli utensili elencati.
● Rimuovere tutti i raccordi dai sacchetti di plastica e separarli nei rispettivi gruppi.
● Tenere bambini e animali domestici lontani dalle aree di lavoro, le parti di piccole dimensioni possono causare il soffocamento se ingerite.
● Assicurarsi di avere spazio sufficiente per disporre le parti prima di iniziare il montaggio.
● Il montaggio di questa attrezzatura viene eseguito al meglio da 2 persone insieme.
● Assemblare l'attrezzatura il più vicino possibile alla sua posizione finale (nella stessa stanza).
● L'attrezzatura indipendente deve essere installata su una base stabile e in piano.
● Smaltire tutti gli imballaggi con attenzione e responsabilità.

Avvertenze per l'uso

● Questa attrezzatura sportiva è realizzata per allenarsi in un ambiente privato. Utilizzare l'attrezzatura solo per l'uso previsto.
● NON apportare modifiche all'attrezzatura che possano comprometterne la sicurezza.
● Avvertenza! Le persone incinte o con lesioni fisiche preesistenti non dovrebbero mai utilizzare l'attrezzatura sportiva senza previa consultazione con un medico di fiducia.
● Siate consapevole dei segnali del vostro corpo. Un allenamento scorretto o eccessivo può danneggiare la vostra salute.
INTERROMPERE l'esercizio se si avverte dolore, senso di oppressione al petto, battito cardiaco irregolare, estrema mancanza di respiro, vertigini, o nausea. Se si verifica una di queste condizioni, **CONSULTARE IMMEDIATAMENTE IL MEDICO** prima di continuare con il programma di allenamento.
● Adattare sempre il vostro stile di allenamento al vostro livello di forma fisica e al vostro stato di salute.
● Prima di ogni sessione di allenamento, controllare il corretto funzionamento e la sicurezza dell'attrezzatura.
● Prima dell'uso, assicurarsi che l'attrezzatura sia installata correttamente e che tutti i dispositivi di sicurezza siano funzionanti! Danni o alterazioni al prodotto

risultanti da modifiche ne invalideranno la garanzia. Per problemi derivanti dalla modifica o da altre limitazioni, il venditore non è ritenuto responsabile.
● Eventuali danni devono essere segnalati al venditore immediatamente dopo la consegna e prima dell'uso o dell'installazione. I reclami pervenuti successivamente non verranno presi in considerazione.
● Utilizzare solo utensili adatti per il montaggio.
● L'installazione deve essere eseguita SOLO da adulti. I bambini non dovrebbero essere presenti nelle immediate vicinanze dell'area di lavoro in cui si svolgono le operazioni di assemblaggio.
● Assicurarsi che tutti i raccordi siano montati saldamente prima di lasciare che il prodotto venga utilizzato.
● Controllare tutti i raccordi a intervalli regolari per danni, componenti allentati e altri fattori che possono portare a un allentamento della sicurezza.
● Si prega di non lasciare i bambini incustoditi sull'apparecchiatura! Questo non è un giocattolo! Assicurarsi che non giochino o si arrampichino sull'apparecchiatura.
● In caso di guasto durante l'uso o durante la manutenzione, interrompere l'uso dell'attrezzatura per evitare qualsiasi rischio di lesioni.
● I bambini o le persone con limitate capacità fisiche o mentali, o persone che non sono familiari con l'uso dell'apparecchiatura, non devono utilizzare l'apparecchiatura!
● Tenere presente che questo manuale e le precauzioni di sicurezza possono solo focalizzare la vostra attenzione su eventuali pericoli. Quando si maneggia questo dispositivo è sempre necessario prestare attenzione e usare il buon senso.
● Prima di utilizzare l'attrezzatura per allenarsi, riscaldarsi sempre con esercizi di stretching.
● Prima di utilizzare l'attrezzatura, controllare che dadi e bulloni siano stretti saldamente.
● Utilizzare l'attrezzatura su una superficie stabile e in piano, con una cover protettiva per il pavimento o la moquette.
● Il livello di sicurezza dell'attrezzatura può essere mantenuto solo se viene regolarmente esaminata per rilevare danni e / o usura. Se si riscontrano componenti difettosi durante l'assemblaggio o il controllo, o se si sentono rumori insoliti dall'attrezzatura durante l'uso, FERMARSI! Non utilizzare l'attrezzatura fino a quando il problema non è stato risolto.
● Indossare indumenti adatti durante l'uso. Evitare di indossare indumenti larghi che potrebbero rimanere impigliati nell'attrezzatura o che potrebbero limitare o impedire il movimento.
● Prima di iniziare qualsiasi esercizio o programma di allenamento dovreste consultare il vostro medico personale per verificare se necessitate di un esame fisico completo. Ciò è particolarmente importante se avete più di 35 anni, non vi siete mai allenati prima, siete incinta o soffrite di qualsiasi malattia.

PULIZIA E MANUTENZIONE

1. Esaminare regolarmente l'attrezzatura per rilevare eventuali danni da usura che potrebbero essersi verificati nel tempo.
Il livello di sicurezza dell'attrezzatura può essere mantenuto solo se viene controllata regolarmente per rilevare danni e usura su cavi, pulegge e raccordi.
2. Lubrificare periodicamente le parti mobili con olio leggero per prevenire l'usura prematura.
3. Ispezionare e stringere tutte le parti prima di utilizzare l'attrezzatura. Sostituire immediatamente i componenti difettosi e / o tenere l'attrezzatura fuori uso fino all'avvenuta riparazione. Prestare particolare attenzione ai componenti più soggetti a usura.
4. L'attrezzatura può essere pulita utilizzando un panno morbido e umido. Non utilizzare solventi o detergenti abrasivi.

IT

LISTA PARTI

No.	Nome	Qta'	No.	Nome	Qta'
1	Tubo principale	1	17	Cuscinetto di supporto	2
2L/2R	Montante di estensione gamba verticale L/R	1	18	Vite Esagonale M10*60	2
3	Montanti	2	19	Vite Esagonale M10*65	4
4	Barra montante di supporto	1	20	Vite Esagonale M10*50	3
5	Tubo di collegamento	1	21	Vite Esagonale M10*16	6
6	Staffa di regolazione dello schienale	1	22	Dado M10	6
7	Manubrio	2	23	Dado Cieco M8	2
8	Barra della piastra pesi	2	24	Rondella Piatta Ø10	24
9	Tubo di supporto anteriore	1	25	Rondella ad Arco Ø8	2
10	Tubo di regolazione anteriore	1	26	Bullone di Supporto M8*60	2
11	Stabilizzatore anteriore	1	27	Rondella Piatta Ø6	6
12	Stabilizzatore posteriore	2	28	Vite M6*10	6
13	Lucchetto a U	2	29	Chiave S13-14-15	1
14	Perno	4	30	Chiave inglese	1
15	Cuscinetto dello schienale	1	31	Vite Esagonale M10*70	2
16	Manopola M10	2			

LISTA VITERIA & CHIAVI

#18 Vite Esagonale M10*60
2PZ

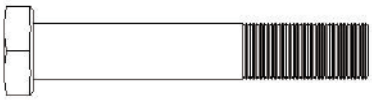

#19 Vite Esagonale M10*65
4PZ



#22 Dado M10
6PZ



#20 Vite Esagonale M10*50
3PZ

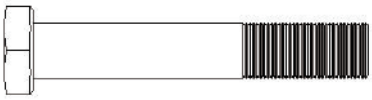

#21 Vite Esagonale M10*16
6PZ

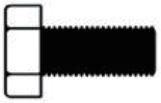

#23 Dado cieco M8
2PZ



#24 Rondella Piatta Ø10
24PZ



#25 Rondella ad arco Ø8
2PZ



#26 Bullone di supporto M8*60
2PZ



#27 Rondella Piatta Ø6
6PZ



#28 Vite M6*10
6PZ



#30 Chiave inglese 13-14
1PZ



#31 Vite Esagonale M10*70
2PZ



#29 S13-14-15 Chiave 13-14-15
1PZ

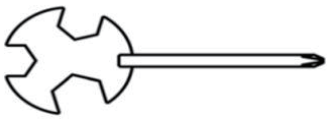

#14 Perno
4PZ

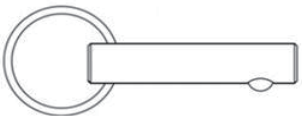

DIAGRAMMA DI ASSEMBLAGGIO ESPLOSO

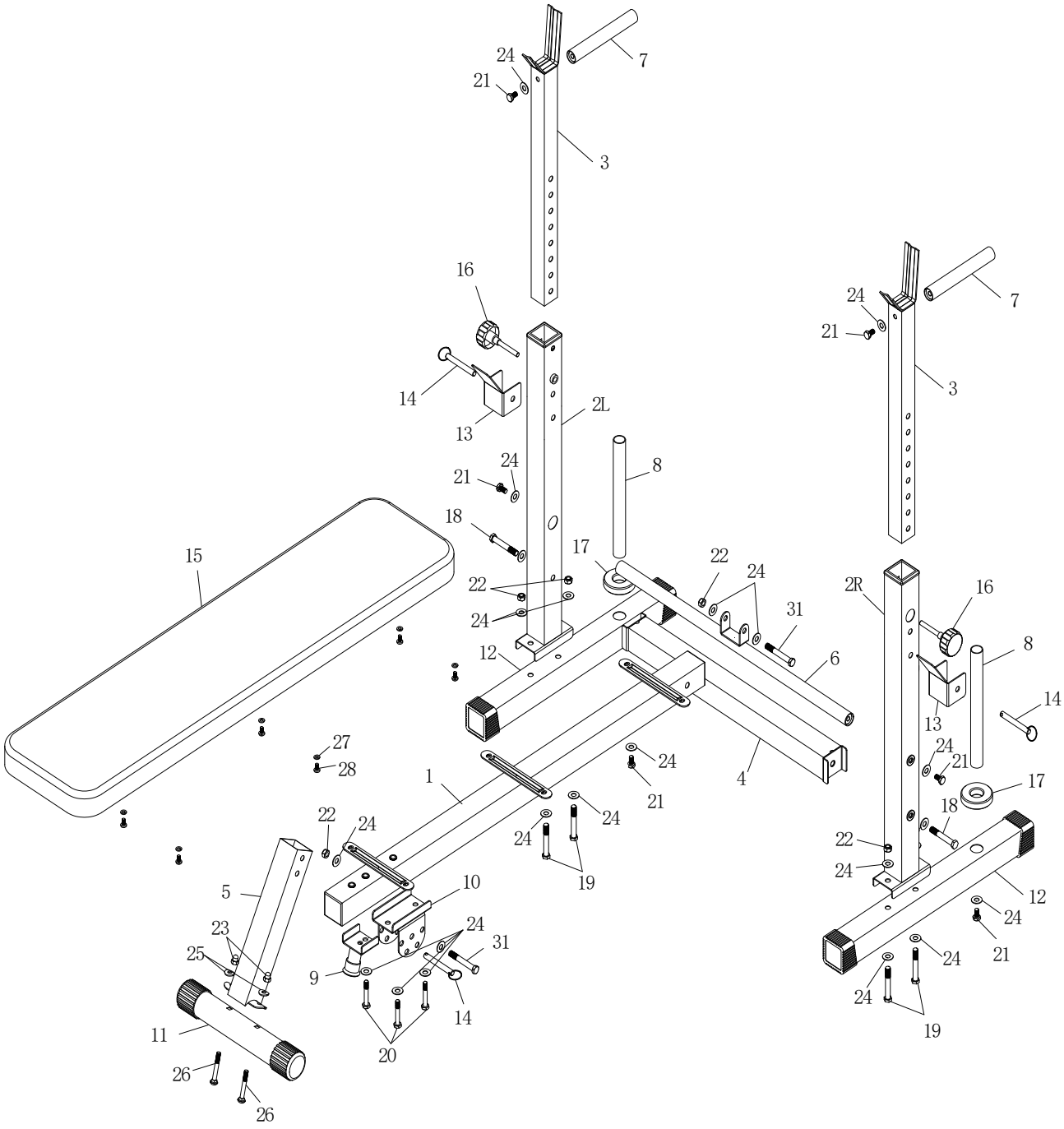

ASSEMBLAGGIO

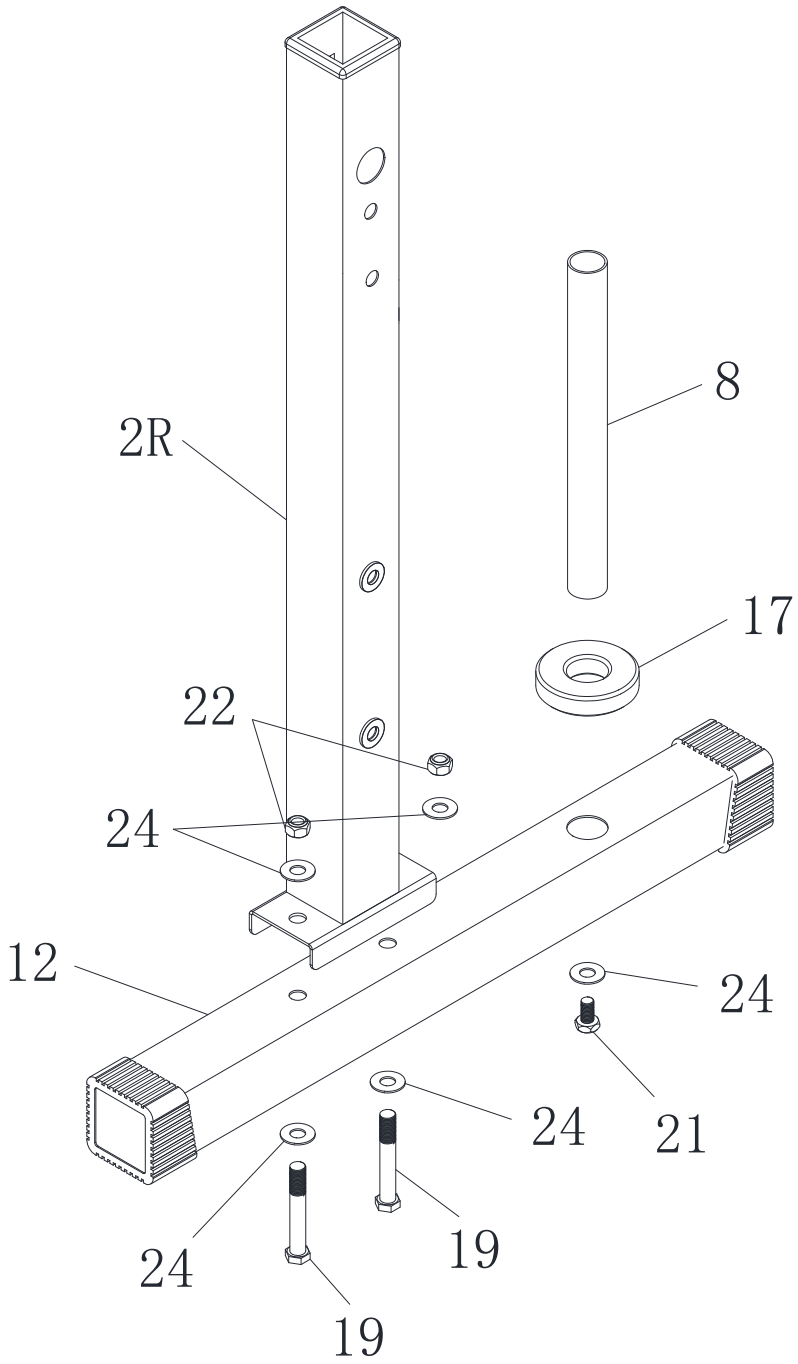

Passo 1:

1, Fissare il Montante di estensione della gamba verticale L/R（2L/2R） allo Stabilizzatore posteriore (12), fissare con quattro Rondelle piatte Ø10（24）, due Dadi in nylon M10（22）e due Viti esagonali M10*65（19）.

2, Fissare la Barra della piastra (8) e il Cuscinetto di supporto(17) allo Stabilizzatore posteriore(12), fissare con la Rondella piatta Ø10（24）e una Vite esagonale M10*16（21）.

ASSEMBLAGGIOtt

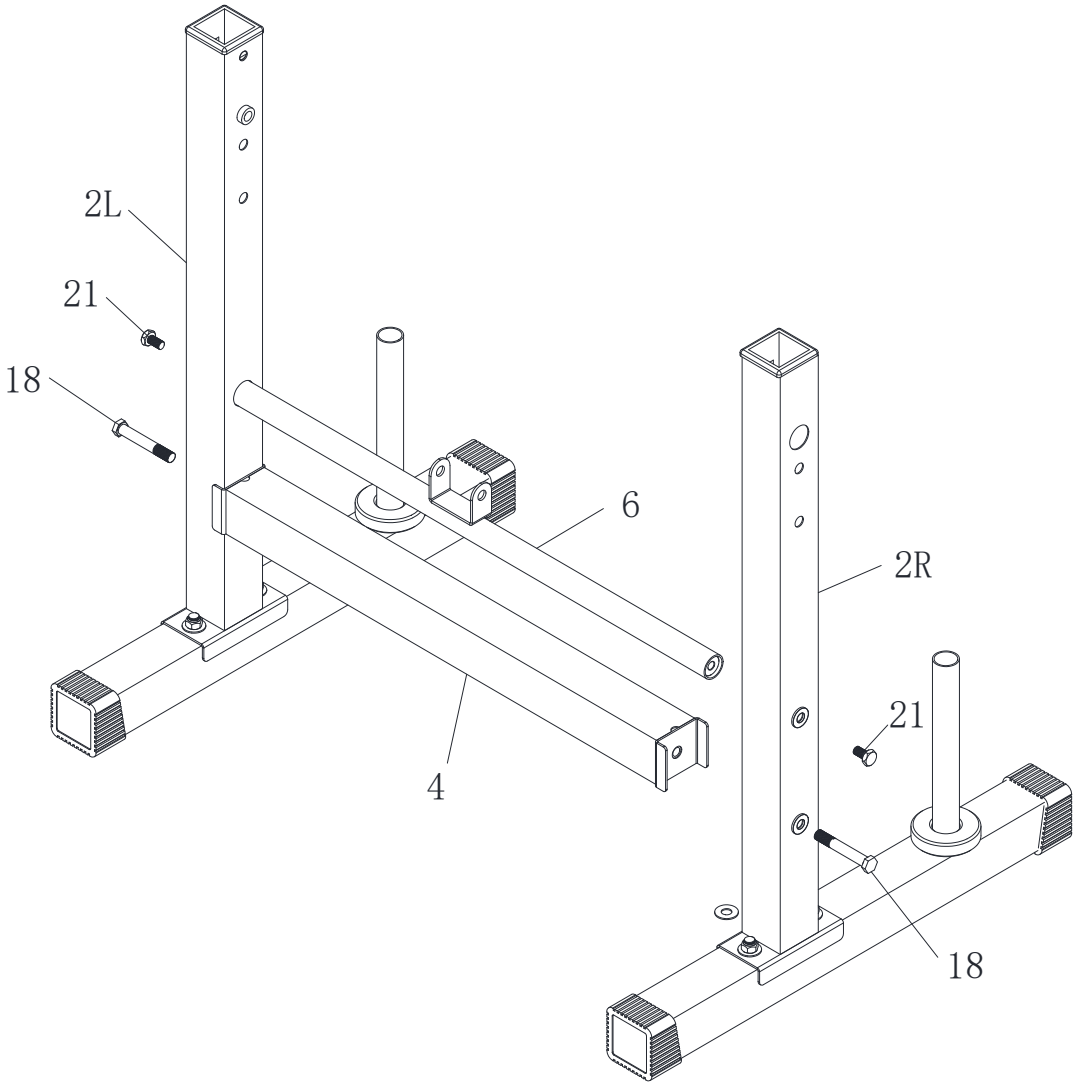

Passot 2:

1, Fissare la Barra di supporto verticale (4) e la Staffa regolabile dello schienale (6) al Montante estensione della gamba L/R (2L/2R) e fissarla con due viti esagonali M10*60 (18) e due viti esagonali M10*16(21) .

ASSEMBLAGGIO

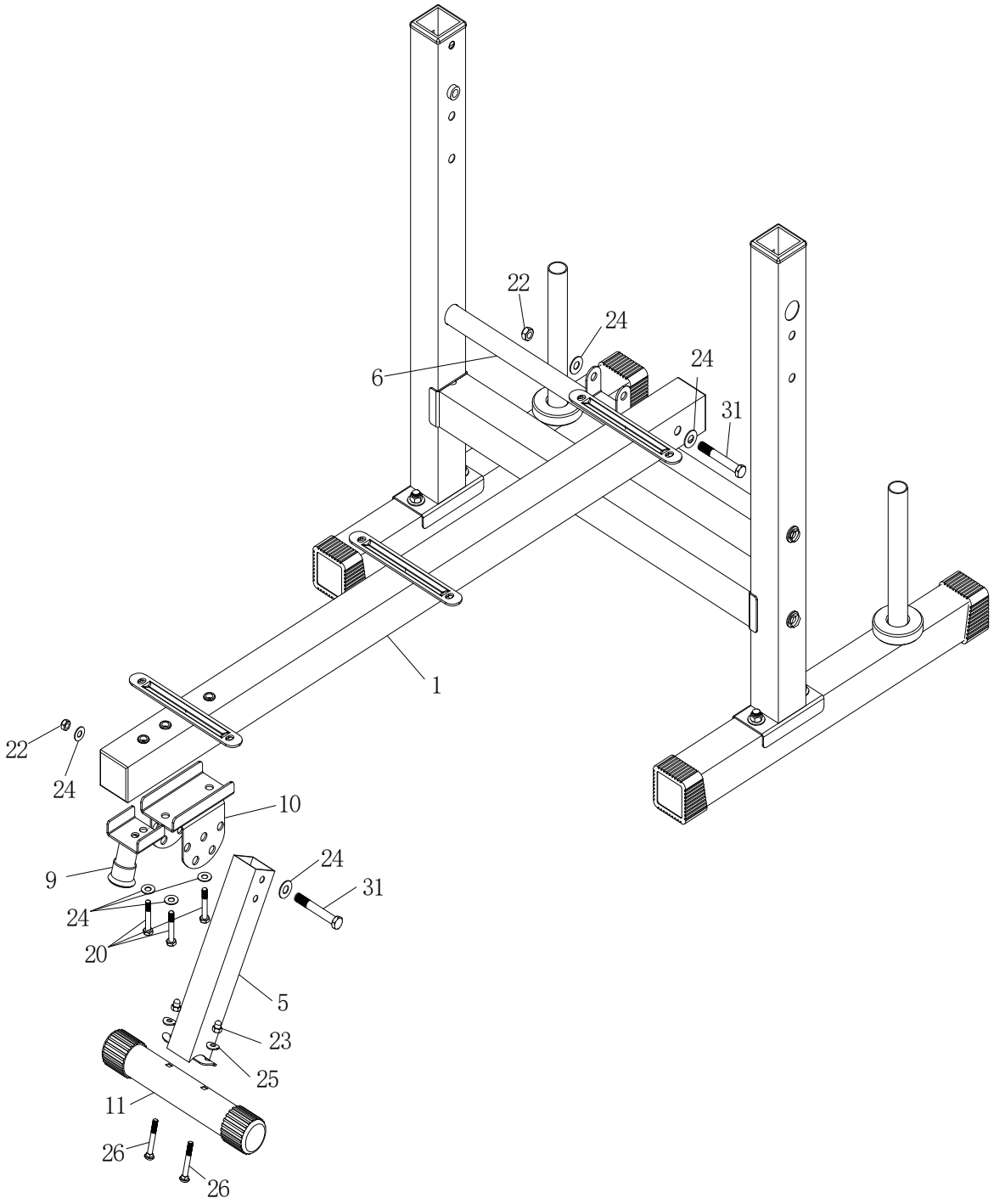

Passo 3:

1, fissare lo Stabilizzatore anteriore (11) al Tubo di collegamento (5) con due Bulloni ciechi M8*60 (26), due Rondelle ad arco Ø8(25) e due Dadi ciechi M8 (23).

2, Fissare il Tubo di supporto anteriore（9）e il Tubo di regolazione anteriore（10）al Tubo principale（1）con tre Rondelle piatte Ø10（24）e tre Viti esagonali M10*50（20）.

3, Fissare il tubo di collegamento （5） al Tubo di regolazione anteriore（10） con due Rondelle piatte Ø10（24）, un Dado in nylon M10（22） e una Vite esagonale M10*65（31）.

4, Fissare il Tubo principale (1) alla Staffa di regolazione dello (6) con due Rondelle piatte Ø10(24）, un Dado in nylon M10（22）e una Vite esagonale M10*70（31）.

ASSEMBLAGGIO

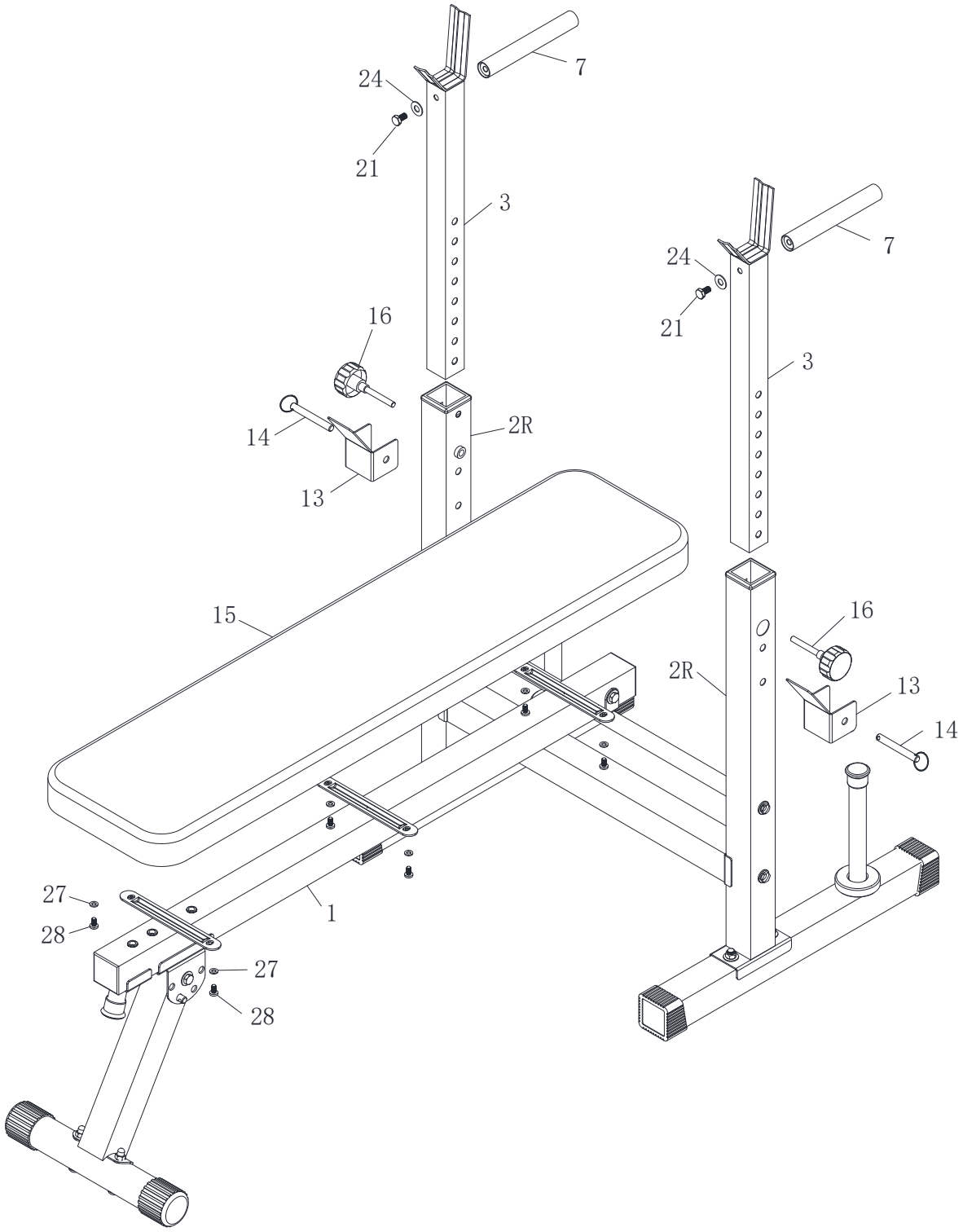

Passo 4:

1, Fissare il Cuscinetto dello schienale (15) al Tubo principale (1) con sei Rondelle piatte Ø6(27) e sei Viti M6*10（28）.

2, Fissare la barra della maniglia (7) ai Montanti（3） con due Viti esagonali M10*16（21）e due Rondelle piatte Ø10（24）.

3. Fissare i montanti (3）al Montante di estensione della gamba verticale L/R（2L/2R）con due Manopole M10（16）, due Lucchetti a U（13）e due Perni（14）.

ASSEMBLAGGIO

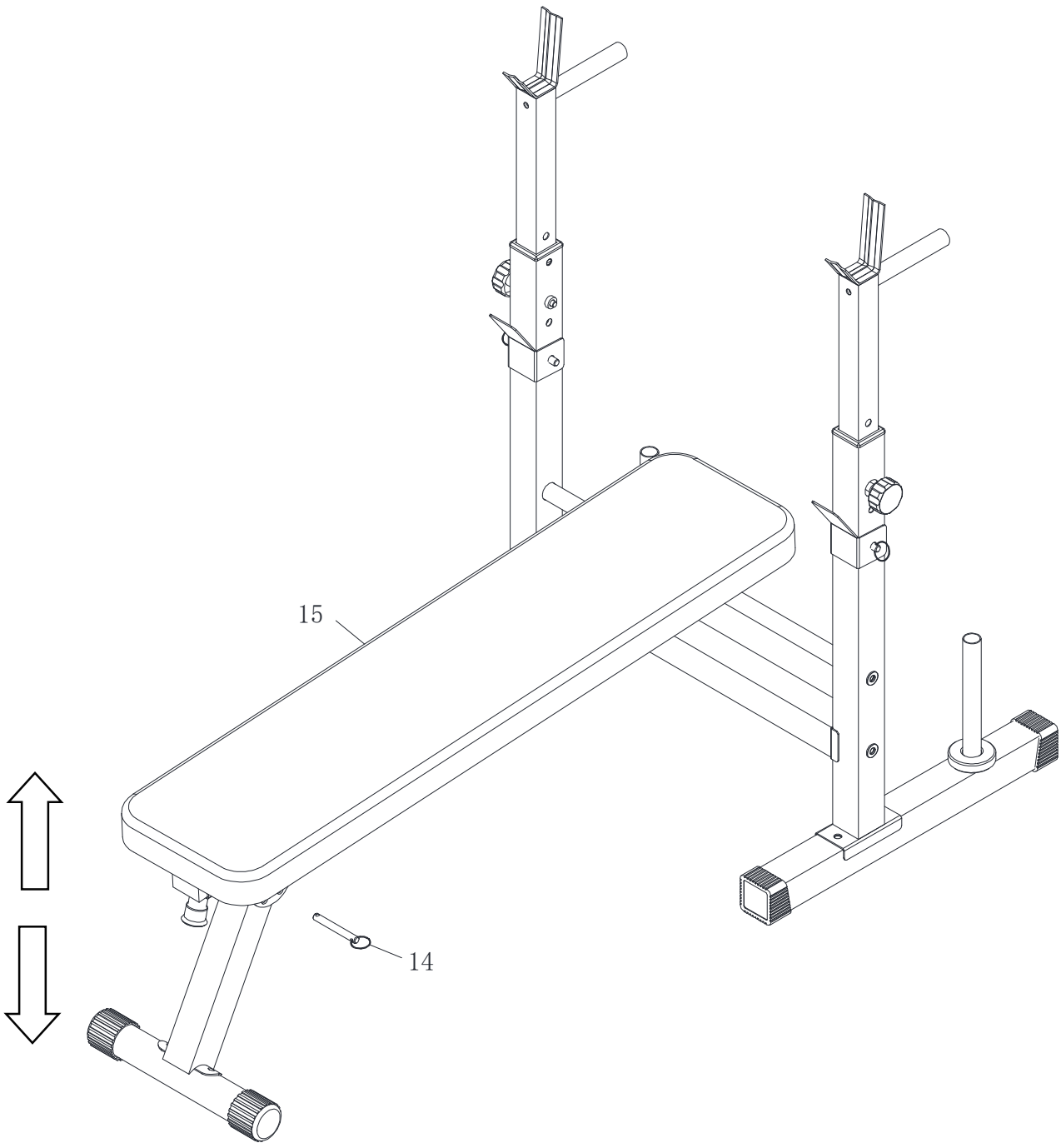

Passo 5:

1, Cambiare la posizione del perno（14） per regolare l'angolazione del Cuscinetto dello schienale（15）.

DE

SICHERHEITSINFORMATIONEN
WICHTIG - Bitte lesen Sie diese Anleitung vor der Montage oder Verwendung vollständig durch.

Dieses Übungsgerät ist für optimale Sicherheit gebaut. Dennoch gelten bestimmte Vorsichtsmaßnahmen, wenn Sie ein Übungsgerät bedienen.
Lesen Sie unbedingt das gesamte Handbuch, bevor Sie dieses Gerät montieren, bedienen oder verwenden, und beachten Sie die folgenden Sicherheitshinweise.

Achtung für die Montage

● Stellen Sie sicher, dass Sie alle aufgeführten Teile und Werkzeuge besitzen.
● Nehmen Sie alle Verbindungsteile aus den Plastikbeuteln und trennen Sie sie in ihre Gruppen.
● Halten Sie Kinder und Tiere vom Montageumfeld fern, Kleinteile können beim Verschlucken ein Erstickungsrisiko darstellen.
● Stellen Sie sicher, dass Sie über genügend Platz für das Sortieren der Teile verfügen, bevor Sie beginnen.
● Die Montage dieses Geräts wird am besten von 2 Personen durchgeführt.
● Montieren Sie das Gerät so nah wie möglich an seinem endgültigen Standort (im selben Raum).
● Die freistehenden Geräte müssen auf einem stabilen und ebenen Boden montiert werden.
● Entsorgen Sie alle Verpackungen sorgfältig und verantwortungsbewusst.

Achtung für die Verwendung

● Dieses Trainingsgerät ist für das Training in privater Umgebung bestimmt. Verwenden Sie das Gerät nur für den bestimmungsgemäßen Gebrauch.
● Nehmen Sie **KEINE** Änderungen an den Geräten vor, die die Sicherheit des Geräts beeinträchtigen könnten.
● Achtung! Schwangere oder körperlich behinderte Personen sollten die Trainingsanlage niemals ohne vorherige Rücksprache mit einem Arzt Ihres Vertrauens verwenden.
● Achten Sie auf die Signale Ihres Körpers. Falsche oder übermäßige Übung kann Ihre Gesundheit schädigen.
STOPPEN Sie das Training, wenn Sie Schmerzen, Engegefühl in der Brust, unregelmäßigen Herzschlag, extreme Kurzatmigkeit, Benommenheit, Schwindel oder Übelkeit verspüren. Bei Auftreten eines dieser Probleme, sollten Sie **SOFORT IHREN ARZT AUFSUCHEN**, bevor Sie mit Ihrem Trainingsprogramm fortfahren.
● Passen Sie Ihren Trainingsstil immer an Ihr persönliches Fitnessniveau und Ihren Gesundheitszustand an.
● Stellen Sie sicher, dass Sie vor jeder Trainingseinheit die Geräte auf ihre einwandfreie Funktion und Sicherheit prüfen.

● Vergewissern Sie sich vor der Verwendung, dass das Gerät korrekt montiert ist und alle Sicherheitsvorrichtungen funktionsfähig sind! Beschädigungen oder Veränderungen am Gerät, aufgrund Modifikationen, führen zum Erlöschen der Garantie. Der Verkäufer haftet nicht für Probleme, die aufgrund der Änderung oder anderen Einschränkungen entstehen.
● Eventuelle Schäden müssen dem Verkäufer sofort nach der Lieferung und vor der Verwendung oder Montage gemeldet werden. Spätere Reklamationen werden nicht berücksichtigt.
● Verwenden Sie zur Montage nur das geeignete Werkzeug.
● Die Installation darf NUR von Erwachsenen durchgeführt werden. Kinder sollten sich nicht im unmittelbaren Montageumfeld befinden.
● Vergewissern Sie sich, dass alle Anschlüsse sicher montiert sind, bevor Sie das Gerät zur Verwendung freigeben.
● Überprüfen Sie alle Anschlüsse in regelmäßigen Abständen auf Beschädigungen, lose Elemente und andere Faktoren, welche die Sicherheit beeinträchtigen können.
● Bitte lassen Sie Kinder nicht unbeaufsichtigt auf dem Gerät! Dies ist kein Spielzeug! Stellen Sie sicher, dass sie nicht damit spielen oder auf das Gerät klettern.
● Sperren Sie das Ausrüstung im Falle einer Fehlfunktion im täglichen Gebrauch oder bei Wartungsarbeiten ab, um eine Verletzungsgefahr zu vermeiden.）
● Kinder, Personen mit körperlichen oder geistigen Einschränkungen oder Personen, die mit diesem Gerät nicht vertraut sind, dürfen es nicht verwenden!
● Beachten Sie, dass dieses Handbuch und die Sicherheitshinweise Sie nur auf eventuelle Risiken hinweisen können. Beim Umgang mit diesem Gerät lassen Sie stets die Vernunft und Sorgfalt walten.
● Führen Sie vor dem Training mit dem Gerät immer Dehnungsübungen aus, um sich aufzuwärmen.
● Prüfen Sie vor der Verwendung des Geräts, ob die Schrauben und Muttern fest angezogen sind.
● Verwenden Sie das Gerät auf einer festen, ebenen Fläche mit einer Schutzabdeckung für Ihren Fußboden oder Teppich.
● Die Sicherheit des Geräts kann nur aufrechterhalten werden, wenn es regelmäßig auf Schäden und/oder Verschleiß untersucht wird. Wenn Sie bei der Montage oder Überprüfung des Geräts defekte Teile feststellen oder das Gerät während des Betriebs ungewöhnliche Geräusche erzeugt, UNTERBRECHEN SIE! Verwenden Sie das Gerät nicht, bis das Problem behoben ist.
● Tragen Sie bei der Verwendung des Geräts geeignete Kleidung. Vermeiden Sie das Tragen von loser Kleidung, die sich im Gerät verfangen oder die Bewegung einschränken oder verhindern könnte.
● Bevor Sie mit einem Trainings- oder Konditionsprogramm beginnen, sollten Sie Ihren persönlichen Arzt konsultieren, um festzustellen, ob Sie eine vollständige körperliche Untersuchung benötigen. Dies ist besonders wichtig, wenn Sie über 35 Jahre alt sind, noch nie trainiert haben, schwanger sind oder an einer Krankheit leiden.

REINIGUNG UND WARTUNG

1. Untersuchen Sie das Gerät regelmäßig auf eventuell aufgetretene Verschleißerscheinungen.
Das Sicherheitsniveau des Geräts kann nur aufrechterhalten werden, wenn es regelmäßig auf Beschädigungen und Verschleiß an den Seilen, Riemenscheiben und Verbindungsstellen überprüft wird.
2. Schmieren Sie bewegliche Teile regelmäßig mit Leichtöl, um vorzeitigen Verschleiß zu vermeiden.
3. Prüfen Sie alle Teile vor der Verwendung des Geräts und ziehen Sie sie fest. Tauschen Sie defekte Bauteile sofort aus und/oder setzen Sie das Gerät bis zur Reparatur außer Betrieb. Achten Sie insbesonders auf die verschleißanfälligen Komponenten.
4. Das Gerät kann mit einem weichen, feuchten Tuch gereinigt werden.
Verwenden Sie keine Lösungsmittel oder scheuernde Reinigungsmittel.

DE

TEILELISTE

Nr.	Bezeichnung	Menge	Nr.	Bezeichnung	Menge
1	Hauptrohr	1	17	Stützkissen	2
2L/2R	Beinverlängerung Ständer L/R	1	18	Sechskantschraube M10 x 60	2
3	Ständer	2	19	Sechskantschraube M10 x 65	4
4	Querrohr Ständer	1	20	Sechskantschraube M10 x 50	3
5	Verbindungsrohr	1	21	Sechskantschraube M10 x 16	6
6	Einstellstange der Rückenlehne	1	22	Mutter M10	6
7	Lenkstange	2	23	Hutmutter M8	2
8	Plattenstange	2	24	Unterlegscheibe Ø10	24
9	Vorderes Stützrohr	1	25	Bogenscheibe Ø8	2
10	Vorderes Einstellrohr	1	26	Schlossschraube M8 x 60	2
11	Vorderer Stabilisator	1	27	Flache Unterlegscheibe Ø6	6
12	Hinterer Stabilisator	2	28	Schraube M6 x 10	6
13	Verriegelung U	2	29	S13-14-15 Werkzeug	1
14	Stift	4	30	Schraubenschlüssel	1
15	Rückenlehnenkissen	1	31	Sechskantschraube M10*70	2
16	Knopf M10	2			

LISTE DER BESCHLÄGE UND WERKZEUGE

#18 Sechskantschraube M10 x 60
2 STÜCK

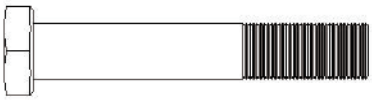

#19 Sechskantschraube M10 x 65
4 STÜCK



#22 Mutter M10
6 STÜCK



#20 Sechskantschraube M10 x 50
3 STÜCK

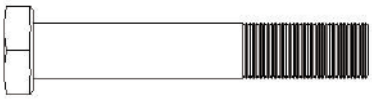

#21 Sechskantschraube M10 x 16
6 STÜCK

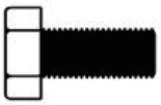

#23 Hutmutter M8
2 STÜCK



#24 Unterlegscheibe Ø10
24 STÜCK



#25 Bogenscheibe Ø8
2 STÜCK



#26 Schlossschraube M8 x 60
2 STÜCK



#27 Unterlegscheibe Ø6
6 STÜCK



#28 Schraube M6 x 10
6 STÜCK



30 Schraubenschlüssel 13-14
1 STÜCK



31 Sechskantschraube M10 x 70
2 STÜCK



#29 S13-14-15 Werkzeug 13-14-15
1 STÜCK

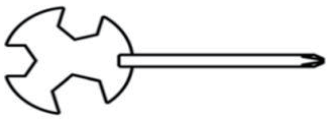

#14 Stift
4 STÜCK

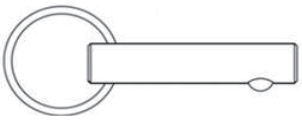

MONTAGEZEICHNUNG MIT EXPLOSIONSDARSTELLUNG

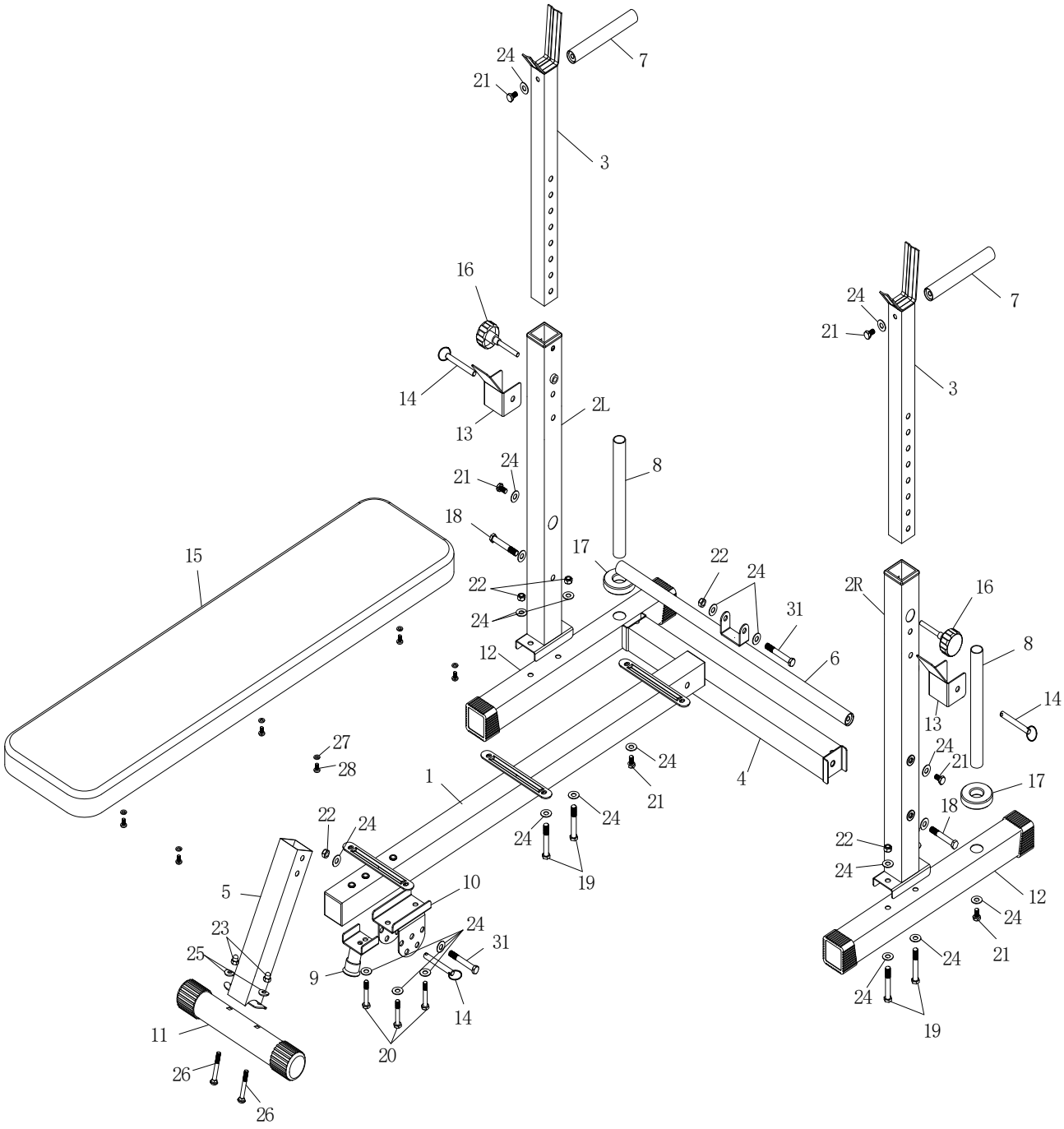

ZUSAMMENBAU

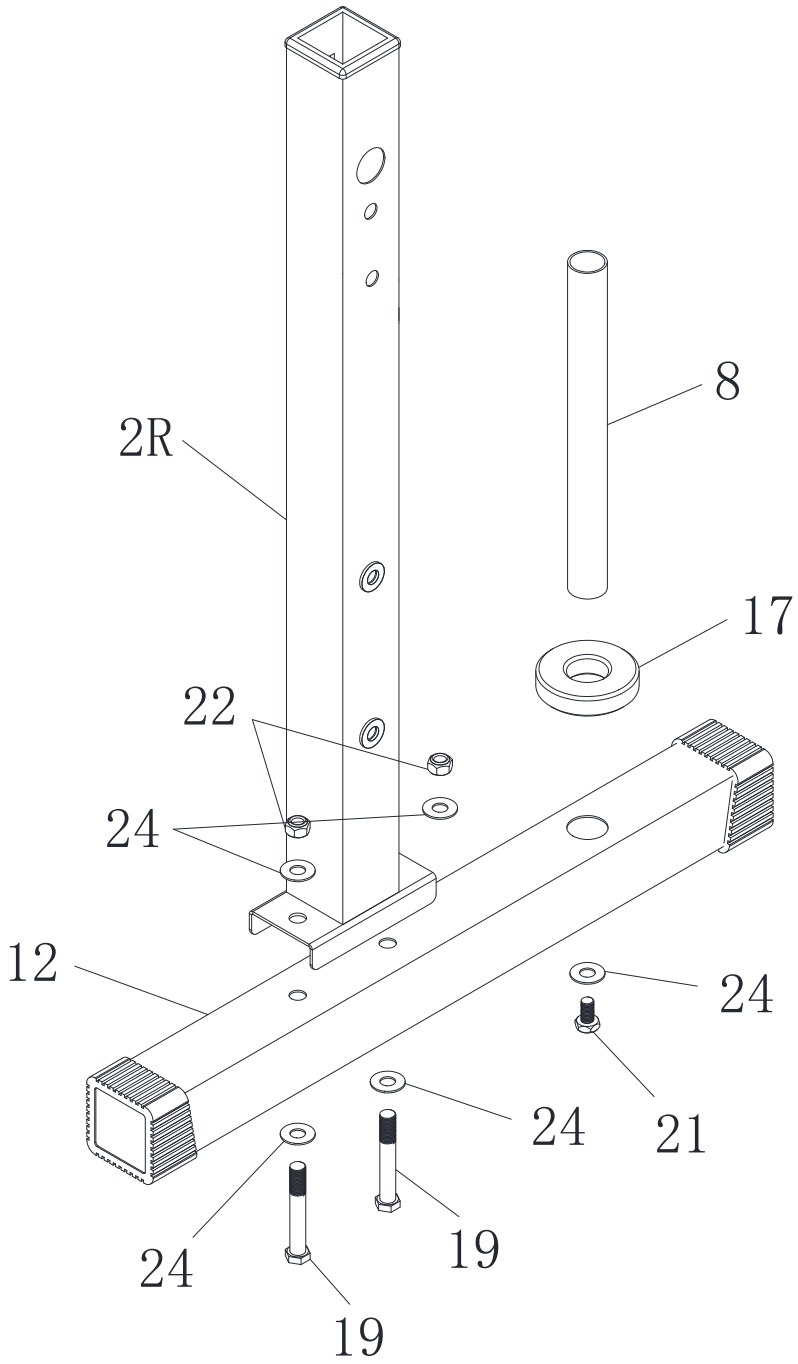

Schritt 1:

1, Befestigen Sie die Beinverlängerung Ständer L/R (2L/2R) am hinteren Stabilisator (12) und sichern Sie sie mit vier Unterlegscheibenφ10 (24), zwei Nylonmuttern M10 (22) und zwei Sechskantschrauben M10 x 65 (19).

2, Befestigen Sie die Plattenstange (8) und das Stützkissen (17) am hinteren Stabilisator (12) und sichern Sie sie mit einer Unterlegscheibe Ø10 (24) und einer Sechskantschraube M10 x 16 (21).

ZUSAMMENBAU

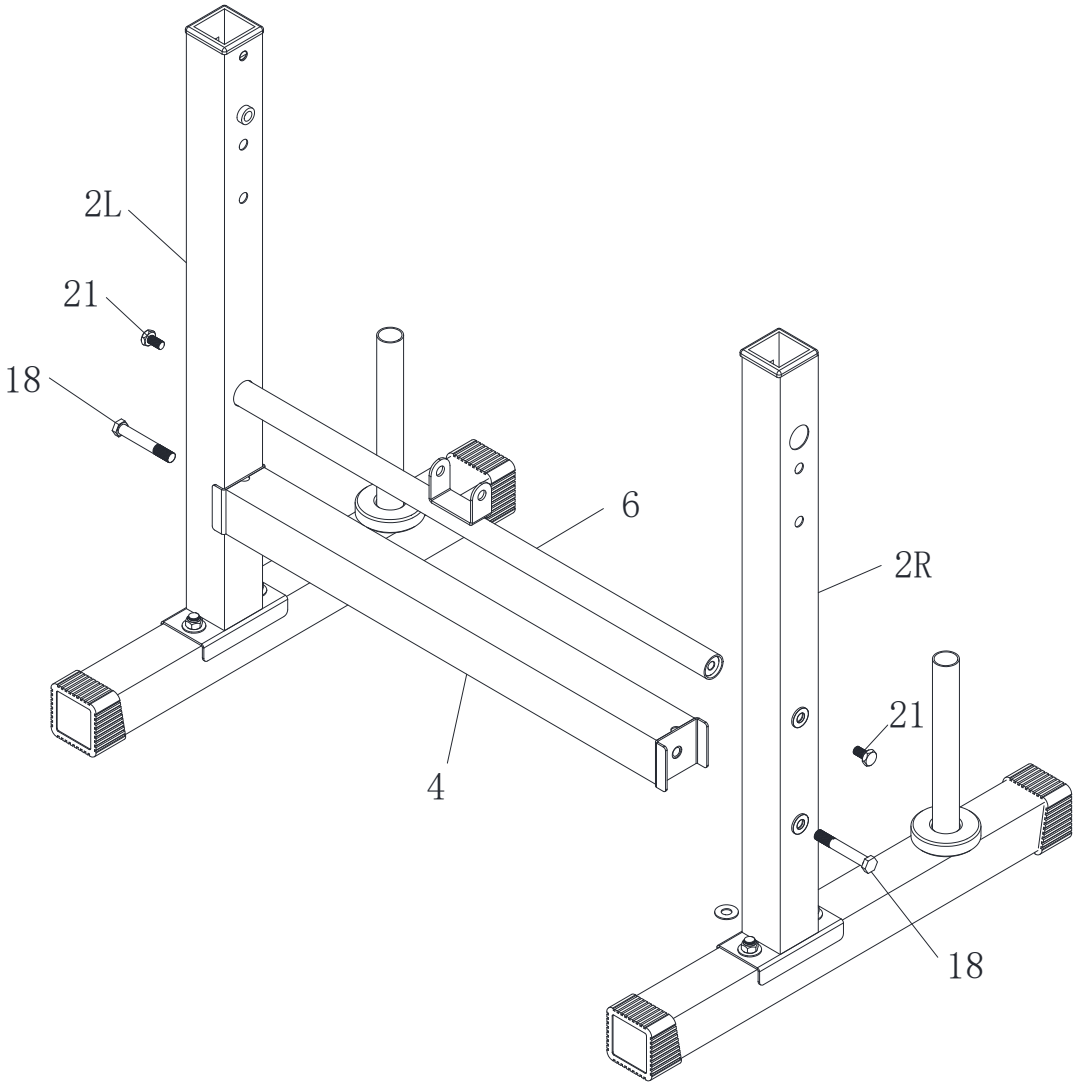

Schritt 2:

1, Befestigen Sie das Querrohr Ständer (4) und die Einstellstange der Rückenlehne (6) an der Beinverlängerung Ständer L/R (2L/2R) und sichern Sie sie mit zwei Sechskantschrauben M10 x 60 (18) und zwei Sechskantschrauben M10 x 16 (21).

ZUSAMMENBAU

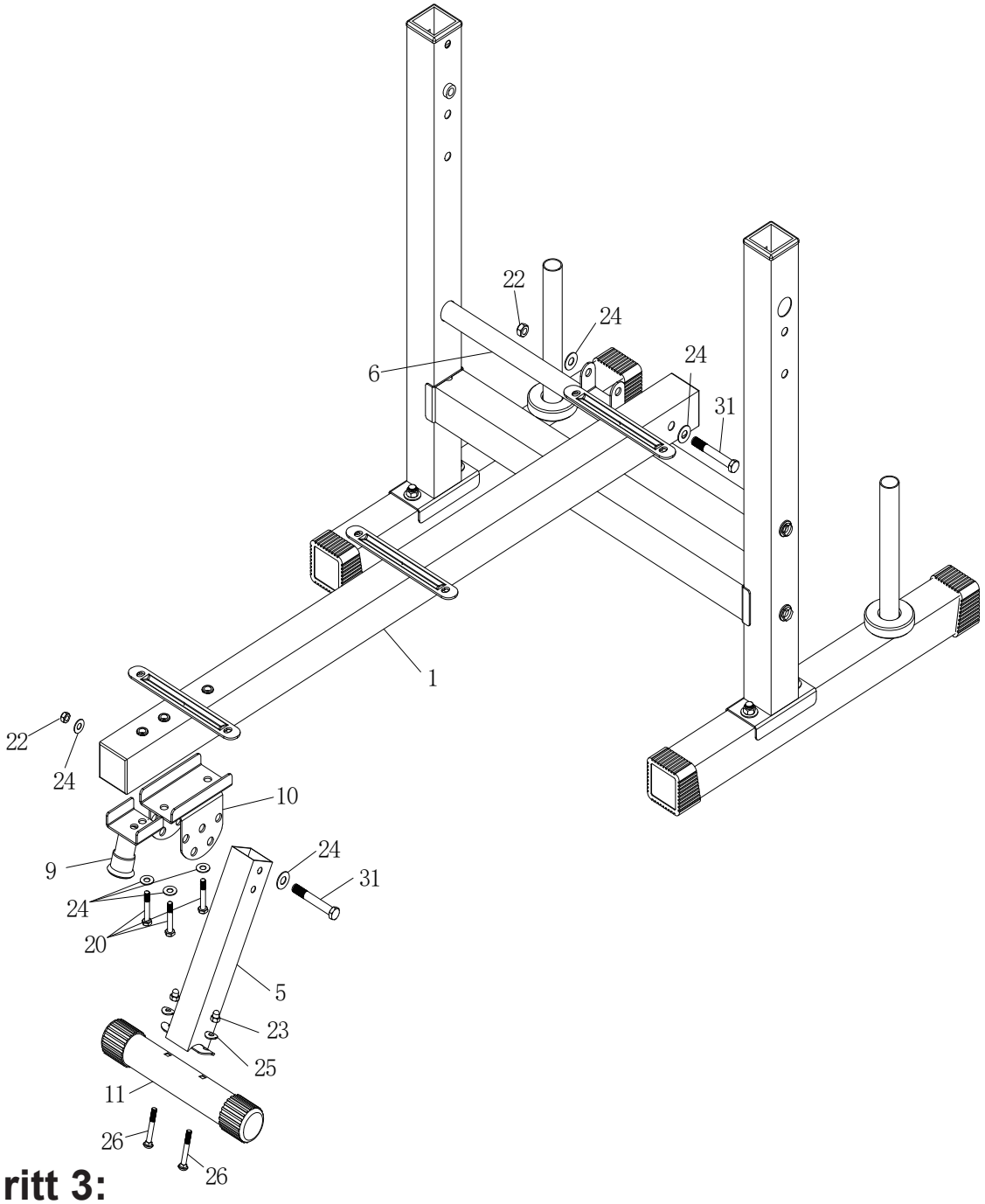

Schritt 3:

1, Verbinden Sie den vorderen Stabilisator (11) mit dem Verbindungsrohr (5) und sichern Sie ihn mit zwei Schlossschraube M8 x 60 (26), zwei Bogenscheibenφ8 (25) und zwei Hutmuttern M8 (23).

2, Befestigen Sie das vordere Stützrohr (9) und das vorderes Einstellrohr (10) am Hauptrohr (1) und sichern Sie es mit drei Unterlegscheiben Ø10 (24) und drei Sechskantschrauben M10 x 50 (20).

3, Verbinden Sie das Verbindungsrohr (5) mit dem vorderes Einstellrohr (10) und sichern Sie es mit zwei Unterlegscheiben Ø10 (24), einer Nylonmutter M10 (22) und einer Sechskantschraube M10 x 65 (31).

4, Befestigen Sie das Hauptrohr (1) an der Einstellstange der Rückenlehne (6) und sichern Sie es mit zwei Unterlegscheiben Ø10 (24), einer Nylonmutter M10 (22) und einer Sechskantschraube M10 x 70 (31).

ZUSAMMENBAU

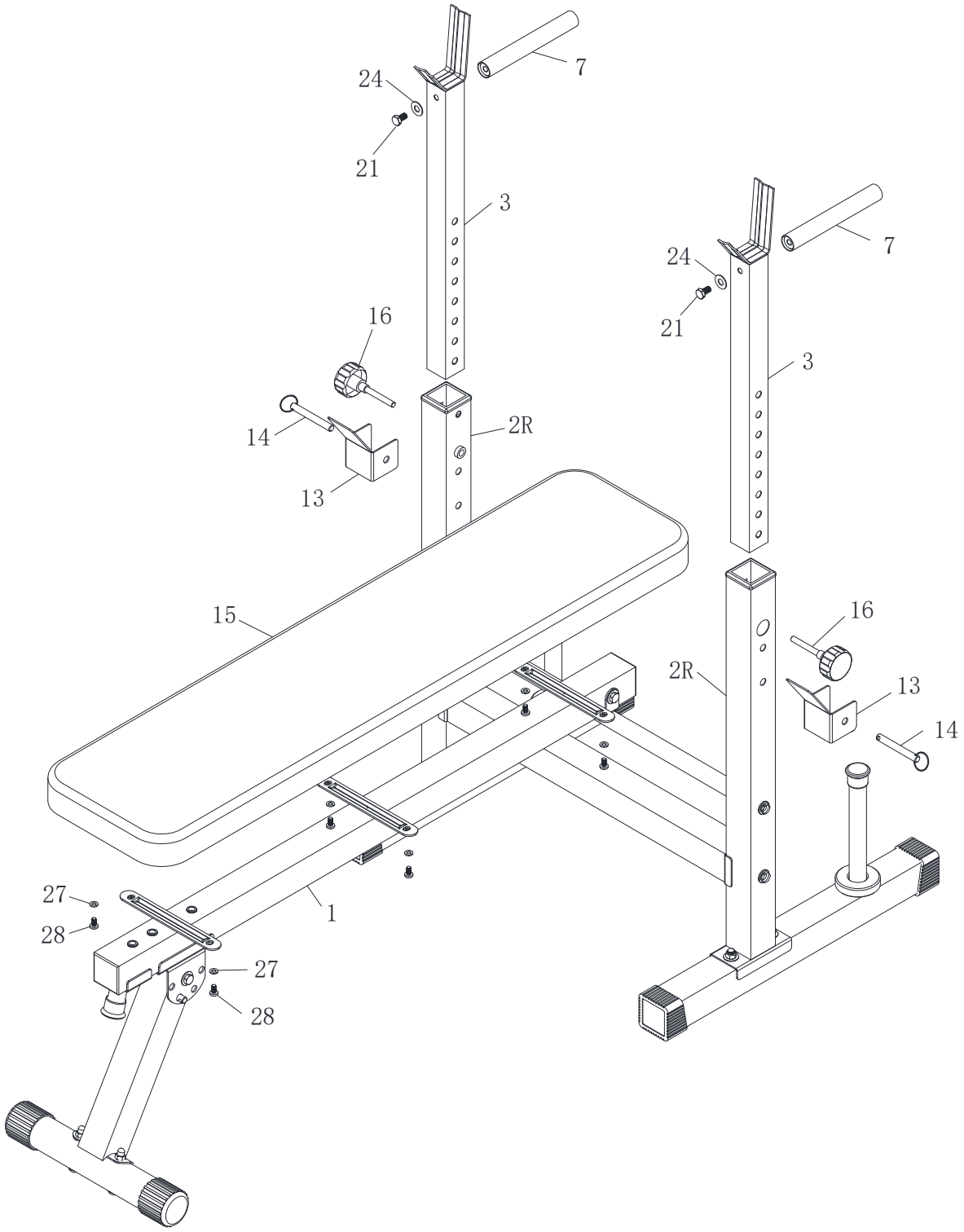

Schritt 4:

1, Befestigen Sie das Rückenlehnenkissen (15) am Hauptrohr (1) und sichern Sie es mit sechs Unterlegscheiben Ø6 (27) und sechs Schrauben M6 x 10 (28).

2, Befestigen Sie den Handgriff (7) an den Ständern (3) und sichern Sie ihn mit zwei Sechskantschrauben M10 x 16 (21) und zwei Unterlegscheiben Ø10 (24).

3, Befestigen Sie die Ständer (3) an den Beinverlängerung Ständer L/R (2L/2R) und sichern Sie sie mit zwei Knöpfen M10 (16), zwei Verriegelungen U (13) und zwei Stiften (14).

ZUSAMMENBAU

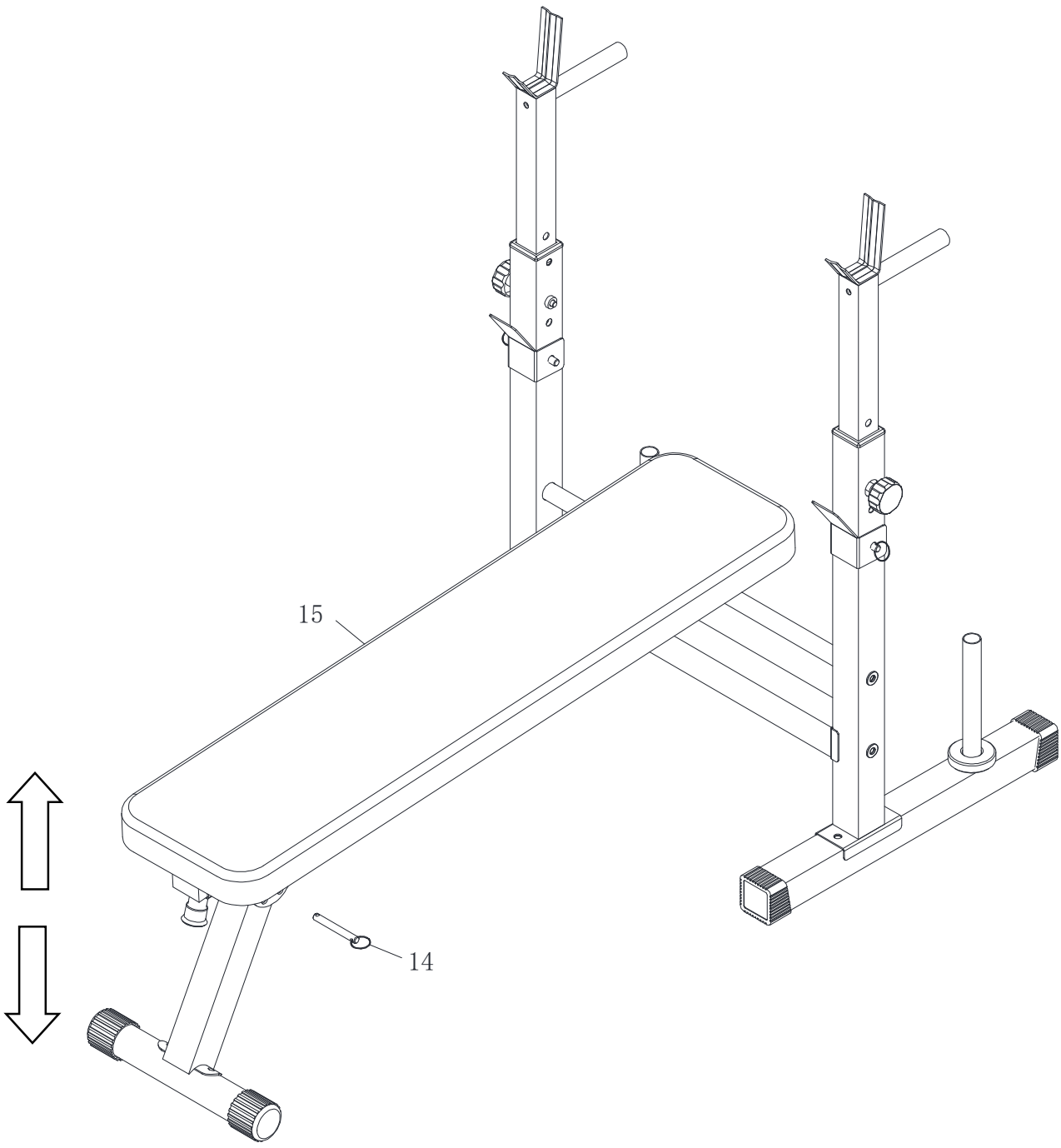

Schritt 5:

1. Ändern Sie die Position des Stiftes (14), um den Winkel der Rückenlehnenpolsterung (15) einzustellen.

ES

INFORMACIÓN DE SEGURIDAD

IMPORTANTE: Lea todas las instrucciones antes de instalar o utilizar este equipo.

Este equipo de ejercicio está fabricado con la seguridad óptima. Sin embargo, siempre debe aplicar ciertas precauciones al utilizar cualquier equipo de ejercicio. Asegúrese de leer todo el manual antes de instalarlo, operarlo o utilizarlo, tenga en cuenta las precauciones de seguridad a continuación.

Advertencia para el montaje

- Asegúrese de tener todas las piezas y herramientas enumeradas en las listas.
- Retire todas las piezas de las bolsas de plástico y sepárelas en varios grupos para facilitar el montaje.
- Mantenga a los niños y animales alejados del área de trabajo, las piezas pequeñas pueden provocar el peligro de asfixia si se ingieren.
- Asegúrese de tener suficiente espacio para colocar las piezas antes de empezar el montaje.
- Es mejor que el montaje de este equipo de ejercicio se realice por al menos de 2 personas.
- Monte el equipo de ejercicio lo más cerca posible de su colocación final (en la misma habitación).
- El equipo de pie debe ser instalado sobre una superficie estable y nivelada.
- Deseche todo el embalaje cuidadosamente y responsablemente.

Advertencia para el uso

- Este equipo de ejercicio está diseñado para ser utilizado en un entorno privado. Solo utilícelo para el uso previsto.
- NO realice cambios ni modificaciones en el equipo de ejercicio que puedan afectar la seguridad de él.
- **¡Advertencia! Las personas embarazadas o con lesiones físicas nunca deben utilizar la estación de pesas sin consultar de antemano con un médico en el que puede confiar.**
- Presta atención a las señales de su cuerpo. Hacer ejercicio de manera incorrecta o excesiva puede dañar su salud.
- **DEJE** de hacer ejercicio si siente dolor, opresión en el pecho, latidos cardíacos irregulares, falta de aire extrema, aturdimiento, mareos o náuseas. Si sufre alguna de dichas condiciones, debe **CONSULTAR CON SU MÉDICO INMEDIATAMENTE** antes de continuar con su programa de entrenamiento.
- Siempre adapte su estilo de entrenamiento de acuerdo con su nivel de condición física y salud personal.
- Antes de empezar cada entrenamiento, asegúrese de comprobar el funcionamiento y la seguridad del equipo de ejercicio.
- Antes de utilizar el equipo de ejercicio, asegúrese de que esté instalado de manera correcta y de que todos los dispositivos de seguridad funcionen bien.
  - Los daños omodificaciones en el equipo invalidarán su garantía. El vendedor no se haceresponsable de los problemas causados por las modificaciones u otras restricciones.
- Si descubre cualquier daño en el equipo de ejercicio, debe informar al vendedor inmediatamente después de la entrega y antes de utilizarlo o instalarlo. No se considerarán quejas posteriores.
- Solo utilice las herramientas adecuadas para realizar el montaje.

- El montaje SOLO debe ser realizada por los adultos. Los niños no deben estar presentes en el área de trabajo donde se lleva a cabo el montaje.
- Asegúrese de que todas las conexiones estén apretadas y fijadas correctamente antes de utilizar este equipo de ejercicio.
- Verifique todas las conexiones con regularidad para detectar daños, elementos sueltos y otros factores que tienen impacto negativo en la seguridad.
- ¡No deje a los niños solos en la estación de pesas sin supervisión! ¡No es un juguete! Asegúrese de que los niños no jueguen ni se suban a la estación de pesas.
- Si descubre alguna avería en el equipo de ejercicio durante el uso diario o durante el mantenimiento, deje de utilizarlo inmediatamente para evitar cualquier riesgo de lesiones.
- ¡Los niños o las personas con capacidades físicas o mentales limitadas, o que no estén familiarizadas con este equipo de ejercicio, no deben utilizarlo!
- Tenga en cuenta que este manual y advertencias de seguridad solo pueden llamar su atención sobre los peligros posibles. También debe tener en cuenta conclusiones lógicas y tener cuidado al utilizar este equipo de ejercicio.
- Antes de utilizar el equipo de ejercicio, siempre haga ejercicios de estiramiento.
- Antes de utilizar el equipo de ejercicio, verifique si todos los tornillos y las tuercas estén apretados firmemente.
- Utilice el equipo de ejercicio sobre una superficie estable y plana con una cubierta protectora o alfombra.
- El nivel de seguridad del equipo de ejercicio solo se puede mantener si se inspecciona con regularidad para detectar daños y / o desgaste. Si encuentra alguna pieza defectuosa al instalar o inspeccionar el equipo de ejercicio, o si escucha algún sonido inusual del equipo en funcionamiento, ¡DETÉNGASE! No lo utilice hasta que se haya solucionado el problema.
- Use ropa adecuada al utilizar el equipo de ejercicio. Evite usar ropa holgada que pueda quedar atrapada en él o que pueda restringir o prevenir la acción.
- Antes de empezar cualquier programa de ejercicio o acondicionamiento, debe consultar con su médico personal para determinar si necesita un examen físico completo. Esto es muy importante si tiene más de 35 años, nunca ha hecho ejercicio antes, está embarazada o padece alguna enfermedad.

LIMPIEZA Y MANTENIMIENTO

1. Inspeccione regularmente el equipo de ejercicio para detectar cualquier daño o desgaste que pueda haber ocurrido. El nivel de seguridad del equipo del ejercicio se puede mantener únicamente si se inspecciona con regularidad para detectar si hay daños y desgastes en cuerdas, poleas y puntos de conexión.
2. Lubrique las piezas móviles con aceite ligero regularmente con el fin de evitar un desgaste prematuro.
3. Inspeccione y apriete todas las piezas antes de utilizar el equipo de ejercicio. Reemplace las piezas defectuosas de inmediato y / o no utilice el equipo de ejercicio hasta que se repare. Preste especial atención a las piezas más susceptibles al desgaste.
4. Puede limpiar el equipo de ejercicio con un paño suave y húmedo. No utilice los disolventes ni limpiadores abrasivos.

LISTA DE PIEZAS

No.	Nombre	Cantidad	No.	Nombre	Cantidad
1	Tubo principal	1	17	Cojín de soporte	2
2L/2R	Extensión de pierna vertical izquierda/derecha	1	18	Tornillo hexagonal M10*60	2
3	Verticales	2	19	Tornillo hexagonal M10*65	4
4	Barra de soporte vertical	1	20	Tornillo hexagonal M10*50	3
5	Tubo de conexión	1	21	Tornillo hexagonal M10*16	6
6	Varilla ajustable del respaldo	1	22	Tuerca M10	6
7	Manillar	2	23	Tuerca Cap M8	2
8	Barra de placa	2	24	Arandela plana Ø10	24
9	Tubo de soporte frontal	1	25	Arandela para eje Ø8	2
10	Tubo de ajuste frontal	1	26	Perno de carro M8*60	2
11	Estabilizador delantero	1	27	Arandela plana Ø6	6
12	Estabilizador trasero	2	28	Tornillo M6*10	6
13	Seguro en U	2	29	Herramienta S13-14-15	1
14	Pasador	4	30	Llave	1
15	Almohadilla del respaldo	1	31	Tornillo hexagonal M10*70	2
16	Perilla M10	2			

LISTA DE HERRAMIENTAS Y ACCESORIOS

#18 Tornillo hexagonal M10*60
2 PIEZAS

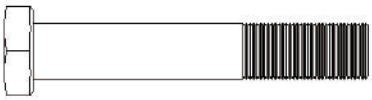

#19 Tornillo hexagonal M10*65
4 PIEZAS



#22 Tuerca M10
6 PIEZAS



#20 Tornillo hexagonal M10*50
3 PIEZAS

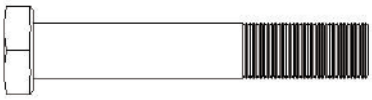

#21 Tornillo hexagonal M10*16
6 PIEZAS

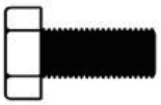

#23 Tuerca ciega M8
2 PIEZAS



#24 Arandela Ø10
24 PIEZAS



#25 Arandela de arco Ø8
2 PIEZAS



#26 Perno de carro M8*60
2 PIEZAS



#27 Arandela Ø6
6 PIEZAS



#28 Tornillo M6*10
6 PIEZAS



#30 Llave 13-14
1 PIEZA



#31 Tornillo hexagonal M10*70
2 PIEZAS



#29 Herramienta S13-14-15 13-14-15
1 PIEZA

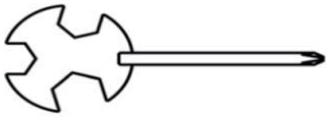

#14 Pasador
4 PIEZAS

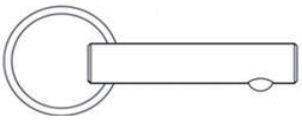

DIBUJO DE MONTAJE EN VISTA EXPLOSA

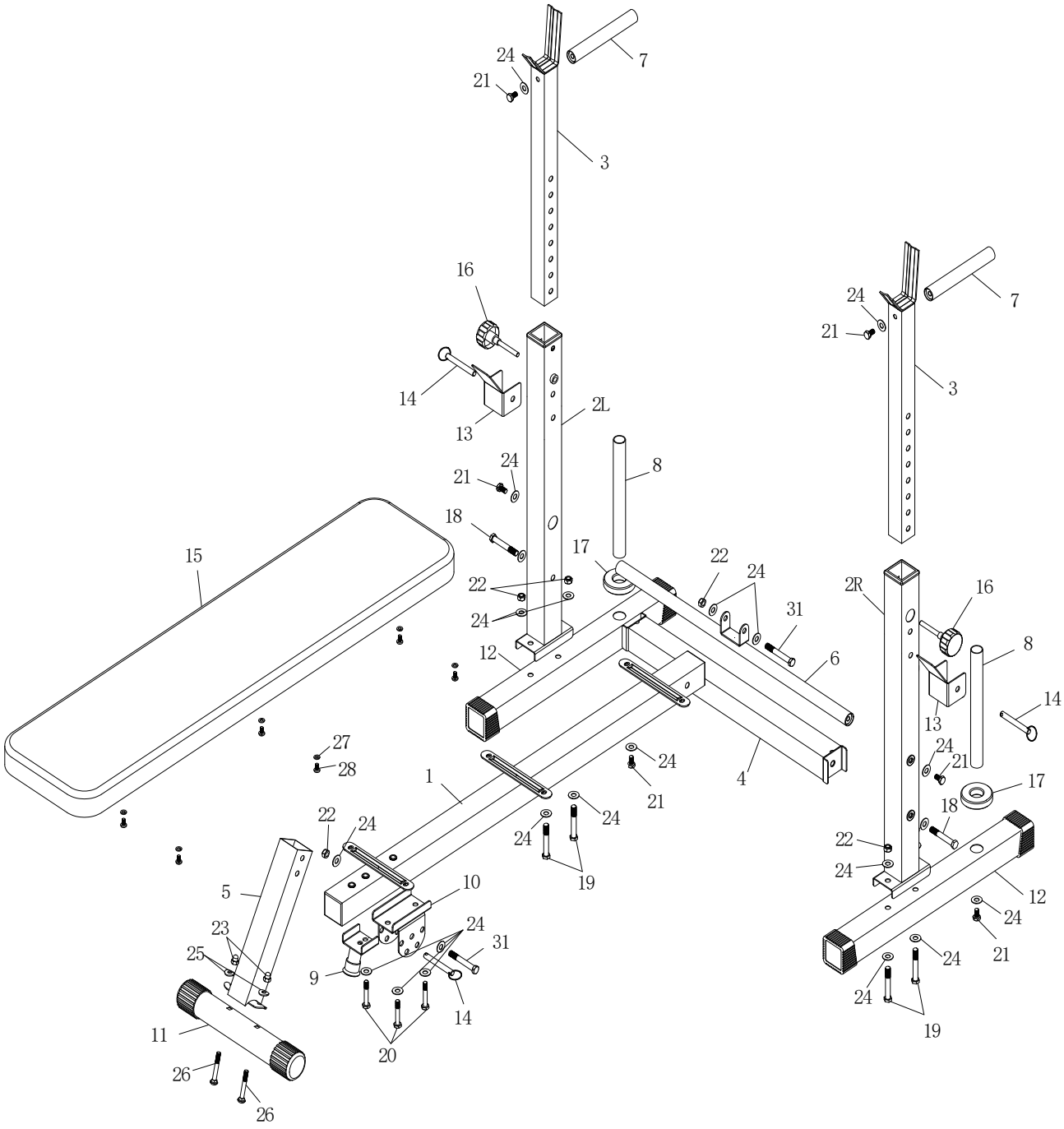

MONTAJE

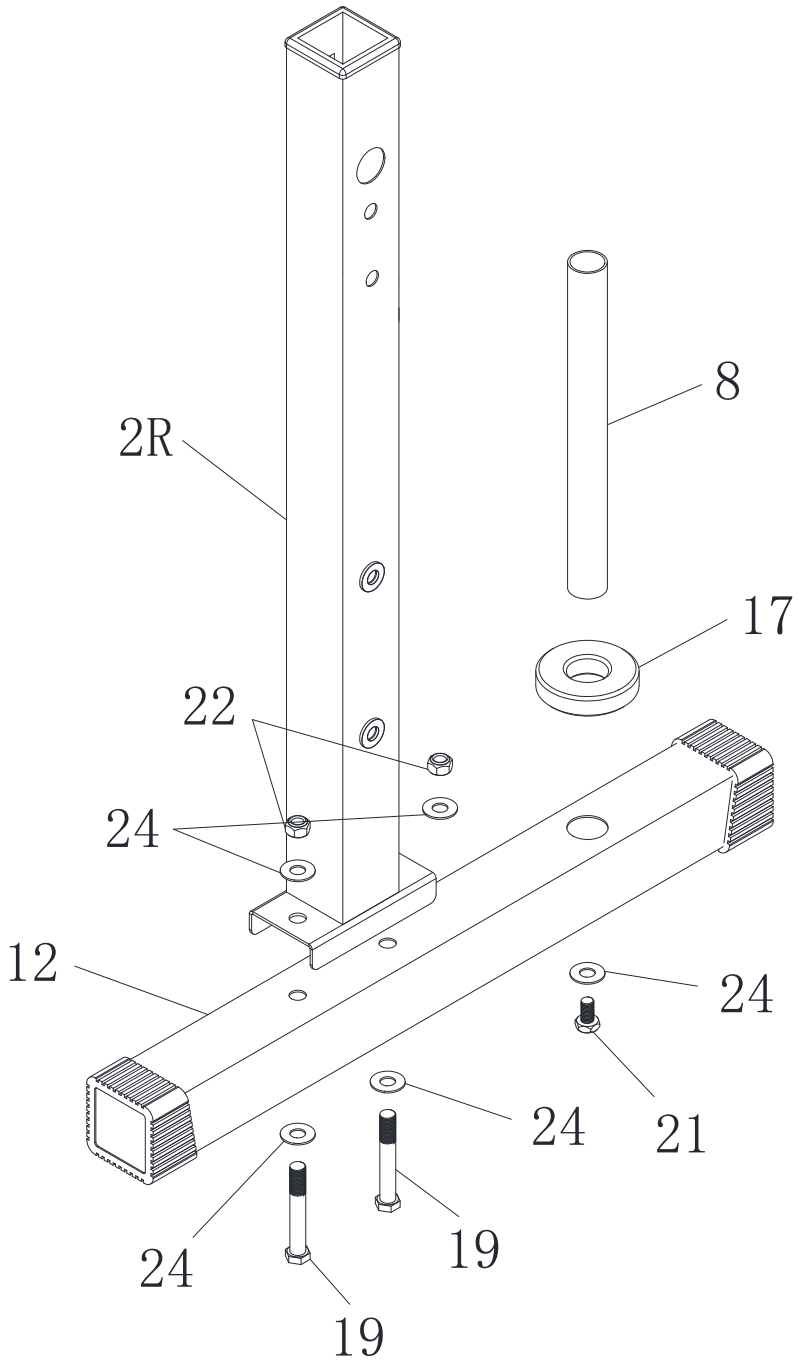

Paso 1:

1. Fije el soporte de extensión de pierna L/R2L/2R al estabilizador trasero 12 y asegure con cuatro arandelas planas φ10(24), dos tuercas de nylon M10 (22) y dos tornillos hexagonales M10*65 (19).

2. Fije la barra de placa 8 y el cojín de soporte 17 al estabilizador trasero 12 y asegure con arandela plana Ø1024 y tornillo hexagonal M10*16 21.

MONTAJE

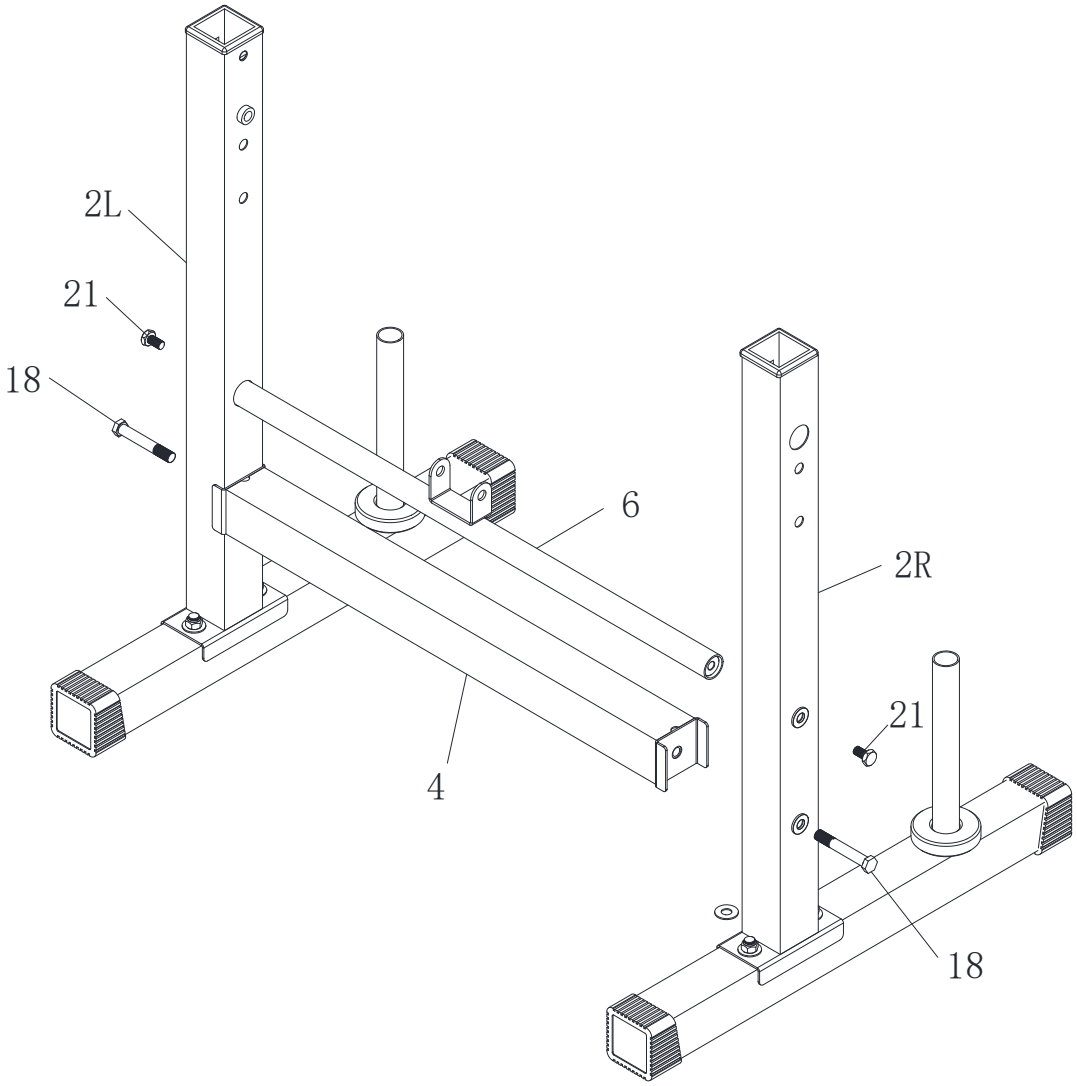

Paso 2:

1. Fije la barra de soporte vertical (4) y la varilla ajustable del respaldo (6) a la extensión vertical de la pierna L/R2L/2R y asegure con dos tornillos hexagonales M10*60 (18) y dos tornillos hexagonales M10*16(21).

MONTAJE

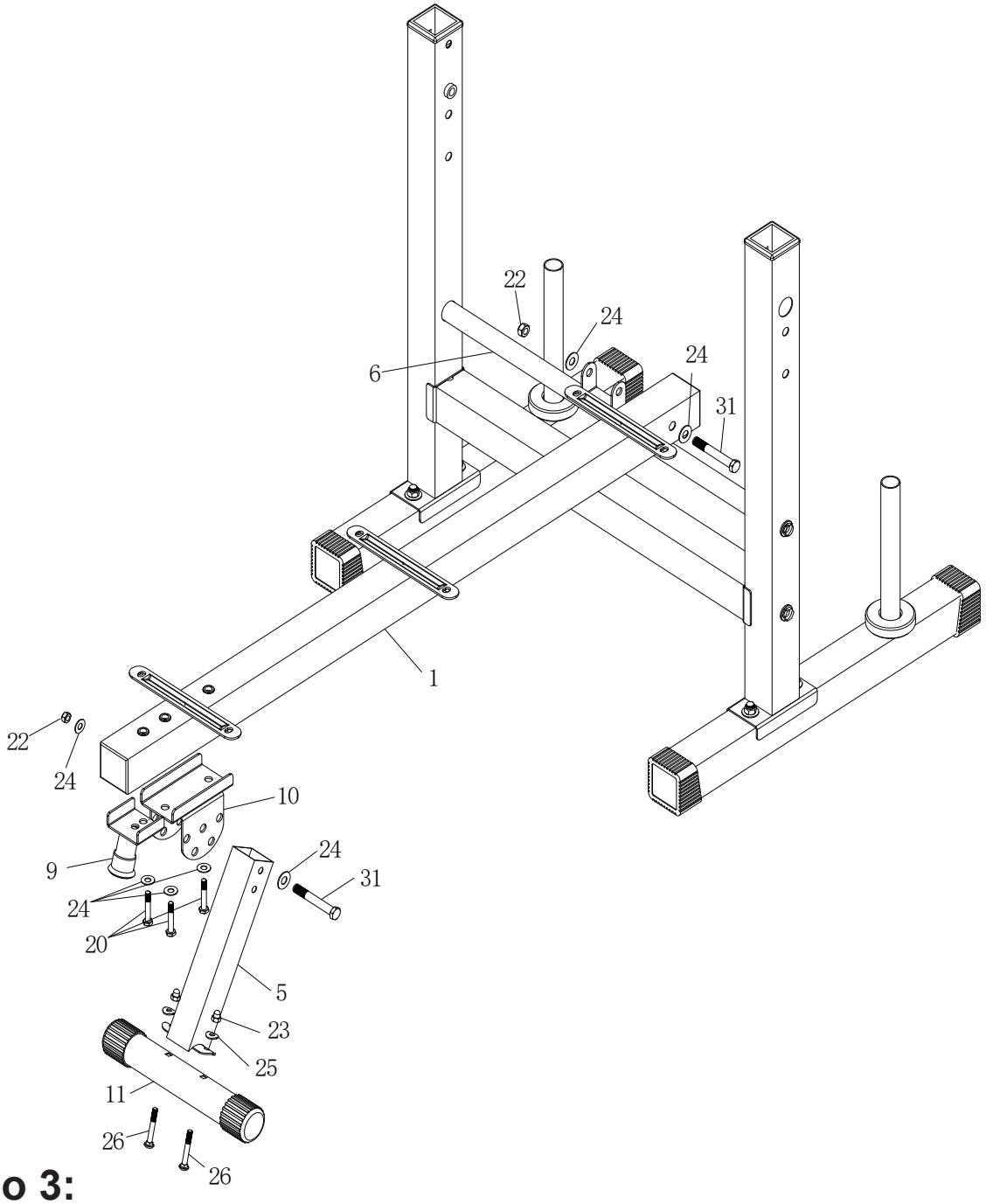

Paso 3:

1. Fije el estabilizador delantero (11) al tubo de conexión (5) y asegure con dos pernos de carro M8*60 (26), dos arandelas arqueadas φ8 (25) y dos tuercas ciegas M8 (23).

2. Fije el tubo de soporte delantero (9) y el tubo ajustable delantero 10 al tubo principal (1) y asegure con tres arandelas planas Ø10 (24) y tres tornillos hexagonales M10*50 (20).

3. Fije el tubo de conexión (5) al tubo ajustable delantero (10) y asegure con dos arandelas planas Ø10 (24), una tuerca de nylon M10 (22) y un tornillo hexagonal M10*65 (31).

4. Fije el tubo principal (1) a la varilla ajustable del respaldo (6) y asegure con dos arandelas planas Ø10 (24), una tuerca de nylon M10 (22) y un tornillo hexagonal M10*70 (31).

MONTAJE

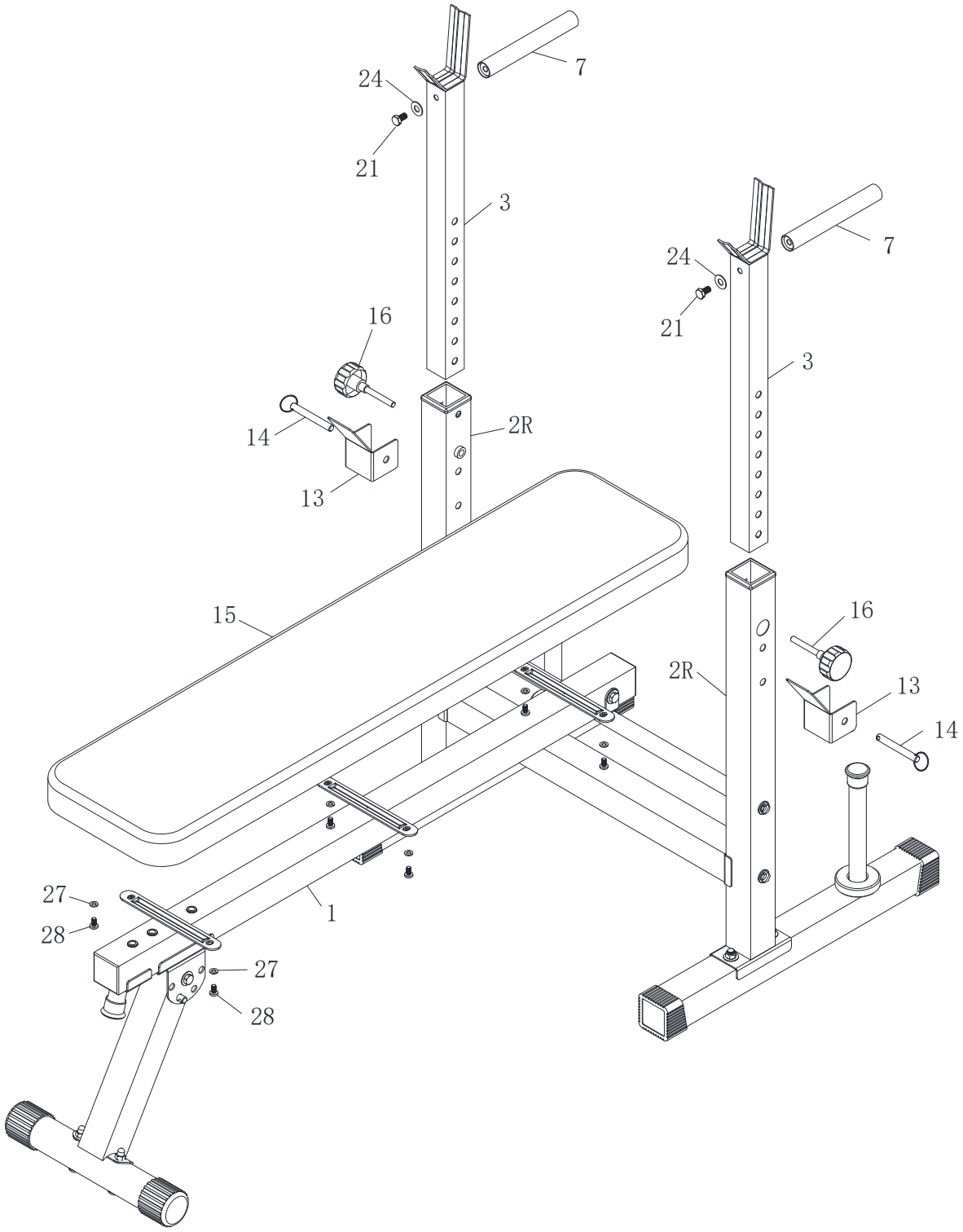

Paso 4:

1. Fije la Almohadilla del Respaldo (15) al Tubo Principal (1) y asegúrela con seis Arandelas Planas Ø6(27) y seis Tornillos M6*10(28).

2. Fije el Manillar (7) a los Montantes (3) y asegúrelo con dos Tornillos Hexagonales M10*16 (21) y dos Arandelas Planas Ø10(24).

3. Fije los Montantes (3) a la Extensión de la Pierna Montante L/R 2L/2R y asegúrelos con dos Perillas M10 (16), dos Bloques U13 y dos Pasadores.

MONTAJE

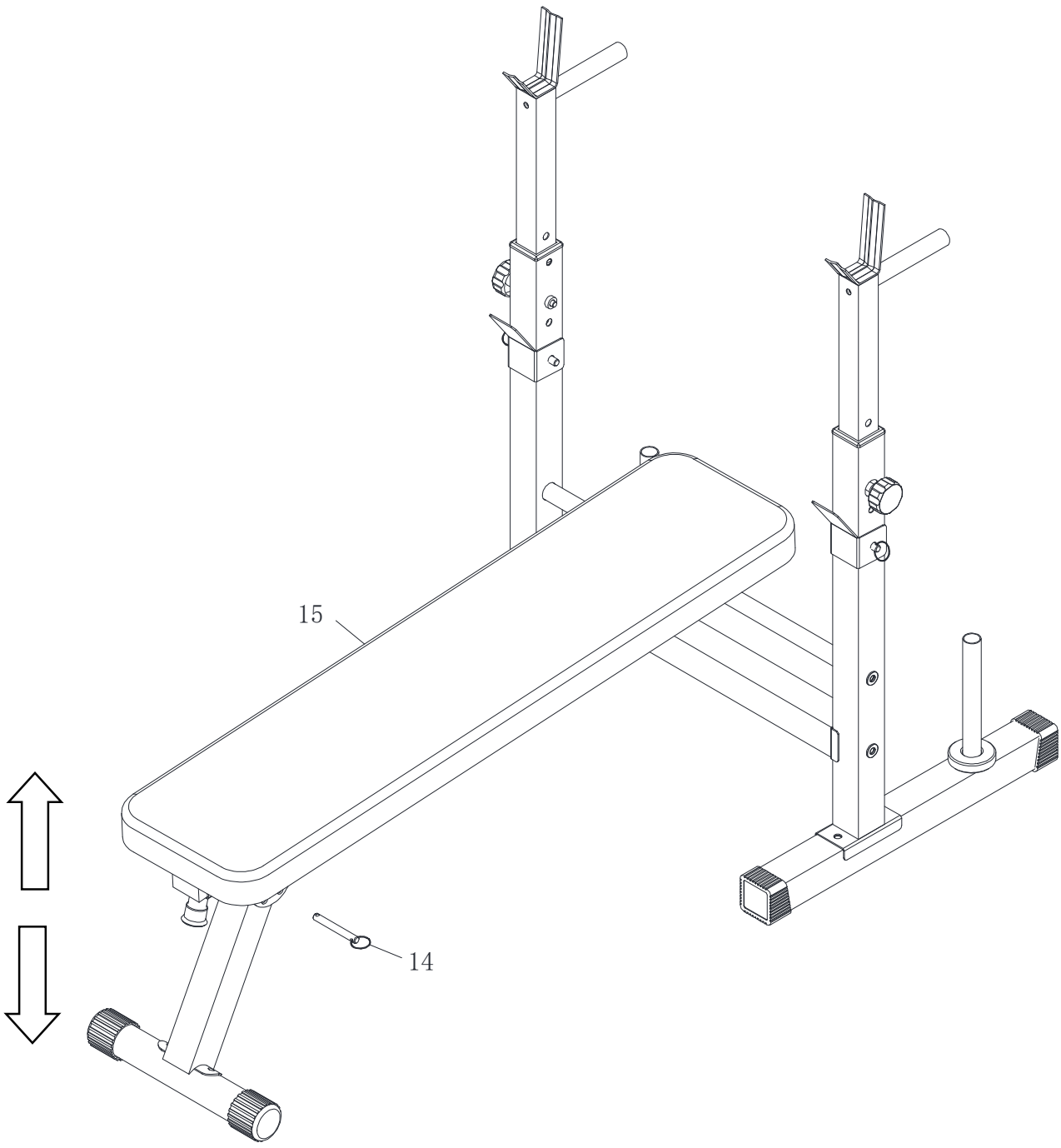

Paso 5:

1. Cambie la posición del Pin(14) para ajustar el ángulo del cojín del respaldo(15).

UK

If you have any questions, please contact our customer care centre.
Our contact details are below:

 0044-800-240-4004

 enquiries@mhstar.co.uk

IMPORTER ADDRESS:
MH STAR UK LTD
Unit 27, Perivale Park,
Horsenden lane South
Perivale, UB6 7RH
MADE IN CHINA

ES

Si tiene alguna pregunta, comuníquese con nuestro Centro de Atención al Cliente.
Nuestros datos de contacto son los siguientes:

 0034-931294512

 atencioncliente@aosom.es

Importador/Fabricante/REP:
Spanish Aosom, S.L.
C/ Roc Gros, nº 15. 08550, Els Hostalets de Balenyà, Spain.
B66295775
atencioncliente@aosom.es
TEL: 931294512
HECHO EN CHINA

FR

Si vous avez la moindre question, veuillez contacter notre centre d'assistance à la clientèle.
Nos coordonnées sont les suivantes:

 0033-1-84166106

 aosom@mhfrance.fr

Importé par/Fabricant/REP:
MH France
2, rue Maurice Hartmann
92130 Issy-les-Moulineaux
France
Fabriqué en Chine

PT

Se tiver alguma dúvida, por favor contacte o nosso Centro de Atendimento ao Cliente.
Os nossos dados de contacto são os seguintes:

 0034-931294512

 info@aosom.pt.

IMPORTADOR:
SPANISH AOSOM, S.L
C.ROC GROS N.15, 08550. ELS HOSTALETS DE BALENYÀ
TEL: 931294512 (SEG-SEX DAS 7:30H ÀS 16:30H)
INFO@AOSOM.PT
WWW.AOSOM.PT

DE

Wenn Sie Fragen haben, wenden Sie sich bitte an unser Kundendienstzentrum.
Unsere Kontaktdaten stehen unten:

 0049-0(40)-87408465

 service@aosom.de

Importeur/Hersteller/REP:
MH Handel GmbH
Wendenstraße 309
D-20537 Hamburg
Germany
IN CHINA HERGESTELLT

IT

In caso di dubbio, si prega di contattare il nostro centro assistenza clienti.
I nostri dettagli di contatto sono di seguito:

 0039-0249471447

 clienti@aosom.it

IMPORTATO DA/Produttore/REP:
AOSOM Italy srl
Centro Direzionale Milanofiori
Strada 1 Palazzo F1
20057 Assago (MI)
P.I.: 08567220960
FATTO IN CINA

Aosom