SPORTNOW

IN240800130V01_UK_FR_DE_ES_IT

A90-386V70_A90-386V80_A90-386V90

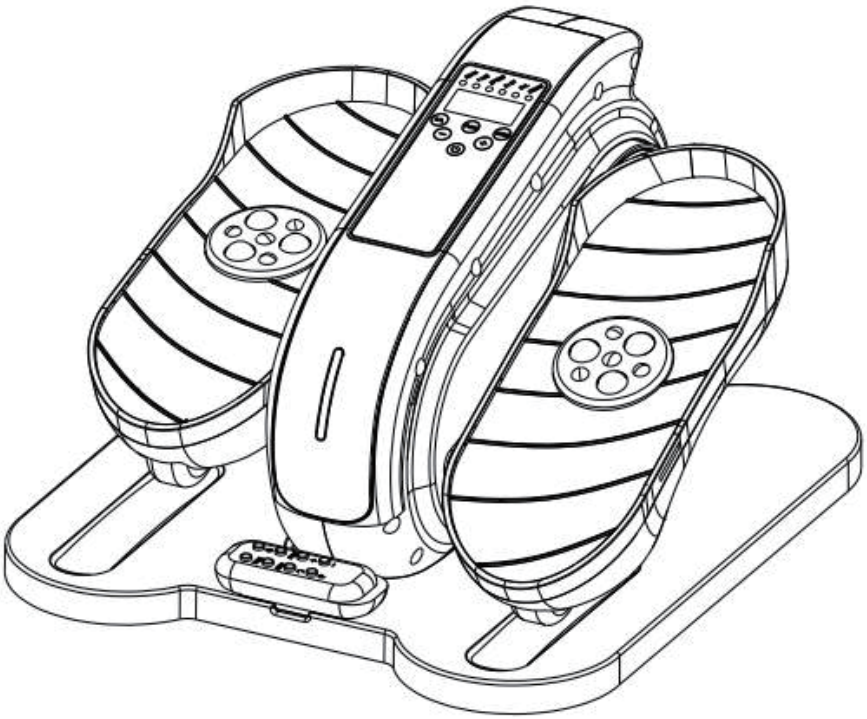

* Maximum user weight is 50 kg.
*Le poids maximal de l'utilisateur est de 50 kg.
*Das maximale Benutzergewicht beträgt 50 kg.
*El peso máximo del usuario no puede exceder 50 kg.
* Il peso massimo dell'utente è 50 KGS.







EN_IMPORTANT, RETAIN FOR FUTURE REFERENCE: READ CAREFULLY.
FR_IMPORTANT: A LIRE ATTENTIVEMENT ET A CONSERVER POUR VOUS Y REFRERER ULTERIEUREMENT
ES_IMPORTANTE, LEA DETENIDAMENTE Y GUARDE PARA FUTURAS REFERENCIAS.
DE_WICHTIG! SORFGFÄLTIG LESEN UND FÜR SPÄTERES NACHSCHLAGEN AUFBEWAHREN.
IT_IMPORTANTE, LEGGERE E CONSERVARE QUESTO MANUALE D'ISTRUZIONE PER UN USO FUTURO.

READING CAREFULLY!

Please keep this manual in a safe place for easy reference

1.It is important to read this entire manual before assembling and using the equipment. Safe and effective use can only be achieved if the equipment is assembled, maintained and used properly. It is your responsibility to ensure the tall users of the equipment are informed of all warnings and precautions.

2.Before starting any exercise program you should consult your doctor to determine if you have any medical or physical conditions that could put your health and safety at risk, or prevent you from using the equipment properly. Your doctor's advice is essential if you are taking medication that affects your heart rate, blood pressure or cholesterol level.

3.Be aware of your body's signals Incorrect or excessive exercise can damage your health. Stop exercising if you experience any of the following symptoms: pain, tightness in your chest, irregular heartbeat, extreme shortness of breath, lightheadedness, dizziness, or feelings of nausea. If you do experience any of these conditions, you should consult your doctor before continuing with your exercise program only.

4.Keep children and pets away from the equipment. The equipment is designed for adult use only.

5.Use the equipment on a solid, flat level surface with a protective cover on your floor or carpet. To ensure safety, the equipment should have at least 0.5 meters of free space all around it.

6.Before using the equipment, check that the nuts and bolts are securely tightened.

7.The safety of the equipment can only be maintained if it is regularly examined for damage and/or wear and tear.

8.Always use the equipment as indicated. if you find any defective components while assembling 'or checking the equipment, or if you hear any unusual noises coming from the equipment during use, stop immediately. Do not use the equipment until the problem has been rectified."

9.Wear suitable clothing while using the equipment. Avoid wearing loose clothing that may get caught in the equipment or that may restrict or prevent movement.

10.Suitable for home use only. Braking ability is independent of speed.

11.The equipment is not suitable for therapeutic use.

12.Care must be taken when lifting or moving the equipment so as not to injure your back. Always use proper lifting techniques and/or seek assistance necessary.

MAINTAIN

Neutral detergent can be used to dilute the water to wipe the cloth carefully wipe the oil, and then dry with a dry cloth.

Do not use alkaline solvents, solvents such as solvent,volatile oils and other solvents.

MAINTENANCE / INSPECTION

Avoid high temperature, moisture or direct sunlight, please place in a well-ventilated place.

When not in use please fold the admission, and placed in the children can not touch the Department.

If you do not use it for a while, be sure to check the precautions before using this product and use it for normal use.

When you accidentally wet the product, use a dry cloth to avoid skidding.

In case of malfunction, abnormality or any operational problem, please contact us at the company.

PRODUCT RECYCLING

Due to the different national recycling regulations, please refer to the relevant regulations.

1. INTRODUCTION OF THE WORKING MODE

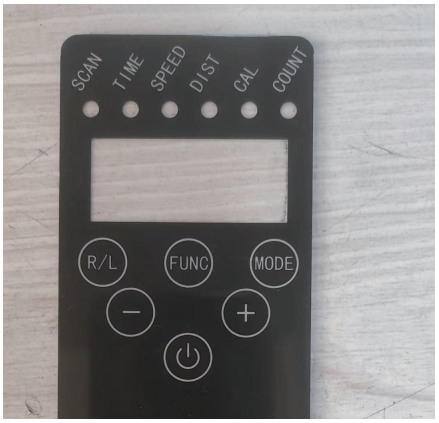

FUNCTION BUTTON

FUNC BUTTON: Press it to check scan, time, speed,distance,calorie, counter
POWER BUTTON: Press it to turn on or turn off the machine
MODE BUTTON: Press it to switch modes: automatic mode (P1/P2/P3) and manual mode (HA)
R/L BUTTON:Press it to change the working direction ,forward or backward
+ - BUTTON:Press it to increase or decrease the speed (1-10) and time(5-30mins)
Note: R/L BUTTON & + - BUTTON only workable in HA mode.

DATA DISPLAY

SCAN: This function will automatically scan through all of the data displayed on the bottom line of the display screen
TIME: Automatically keep track of your time for each session
SPEED: Automatically keep track of the current speed you used
DISTANCE: Automatically keep track of your distance for each session
CALORIES: Keep track of your calories burned for each session
COUNT:Automatically keep track of your counts for each session.

OPERATIONG PROCEDURES

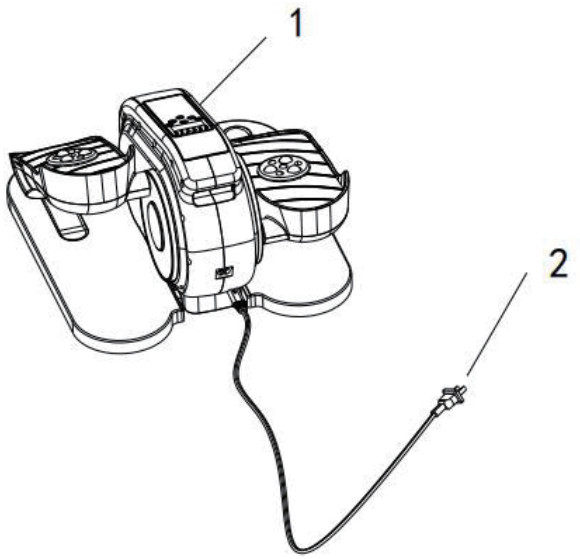

1. Plug the Motorized elliptical trainer into power.
2. Press the “POWER”to turn on the device
3. Press the “MODE” to choose the mode （P1/P2/P3/HA）you prefer when using. 4. Press the “POWER”again to start your exercise

MANUAL MODE (HA)
When Press “Mode” button until “HA” shows, the machine will work at Manual Mode. Press the “Data” button to switch display for Scan, Time, Distance, Speed, Counter, Calorie. Press the “Direction” button to switch the pedal running direction (Forward/Backward)
Press the “Speed” button to increase or decrease speed level (1-5 Speed Level)

There are 10 Speed levels and each speed are as follows:
01 1.5KM/H
02 1.8KM/H
03 2.2KM/H
04 2.6KM/H
05 2.9KM/H
06 3.3KM/H
07 3.7KM/H
08 4.0KM/H
09 4.4KM/H
10 4.8KM/H

AUTO MODE (P1-P3)
Press the “Mode” button until P1/P2/P3 shows, the machine will work at AUTO Mode. Direction and speed can not be changed in AUTO mode, the machine will work according to
the predetermined program. The running time in AUTO mode is 30 minutes, and the machine will produce the "beep"
sound at the last minute, then turn off automatically. Details of the predetermined program are as follow:

AUTO MODE P1-P3																				
P(1-3) \ TIME(MINS)		1m	2m	3m	4m	5m	6m	7m	8m	9m	10m	11m	12m	13m	14m	15m	16m	17m	18m	19m
P1	speed	1	2	3	4	5	4	3	2	1	3	5	1	2	3	4	5	4	3	2
	direction	front	back	front	back	front	back	front	back	front	back	front	back	front	back	front	back	front	back	front
P2	speed	2	3	4	5	6	7	8	4	6	8	4	2	3	4	5	6	7	8	4
	direction	front	back	front	back	front	back	front	back	front	back	front	back	front	back	front	back	front	back	front
P3	speed	5	6	7	8	9	10	8	6	8	10	8	5	6	7	8	9	10	8	6
	direction	front	back	front	back	front	back	front	back	front	back	front	back	front	back	front	back	front	back	front

4. REMOTE CONTROLLER

Operation keep same as control panel



NOTE: AAA 1.5V X 2 battery need to be self-provided

5. PRODUCT CARE&MAINTENANCE

Fold the plug orderly and tie it up, which can be put in the remote hole. Keep it in a dry place. It is recommended that lubricate oil is put on the moving parts (wheels and slide rail) monthly. Keep the machine clean with a cloth after use each time.

LIRE ATTENTIVEMENT !

Veuillez conserver ce manuel dans un endroit sûr pour le consulter facilement.

1. Il est important de lire l'intégralité de ce manuel avant d'assembler et d'utiliser l'équipement. Une utilisation sûre et efficace ne peut être obtenue que si l'équipement est assemblé, entretenu et utilisé correctement. Il est de votre responsabilité de vous assurer que les utilisateurs de grande taille de l'équipement sont informés de tous les avertissements et précautions.
2. Avant de commencer tout programme d'exercice, vous devez consulter votre médecin pour déterminer si vous avez des problèmes médicaux ou physiques qui pourraient mettre en danger votre santé et votre sécurité, ou vous empêcher d'utiliser l'équipement correctement. L'avis de votre médecin est essentiel si vous prenez des médicaments qui affectent votre rythme cardiaque, votre tension artérielle ou votre taux de cholestérol.
3. Soyez conscients des signaux de votre corps Un exercice incorrect ou excessif peut nuire à votre santé. Arrêtez de faire de l'exercice si vous ressentez l'un des symptômes suivants : douleur, oppression dans la poitrine, rythme cardiaque irrégulier, essoufflement extrême, étourdissement, vertige ou sensation de nausée. Si vous ressentez l'une de ces conditions, vous devriez consulter votre médecin avant de poursuivre votre programme d'exercices uniquement.
4. Tenez les enfants et les animaux domestiques éloignés de l'équipement. L'équipement est conçu pour être utilisé par des adultes uniquement.
5. Utilisez l'équipement sur une surface solide et plane avec une housse de protection sur votre sol ou votre tapis. Pour garantir la sécurité, l'équipement doit avoir au moins 0,5 mètre d'espace libre tout autour.
6. Avant d'utiliser l'équipement, vérifiez que les écrous et les boulons sont bien serrés.
7. La sécurité de l'équipement ne peut être maintenue que s'il est régulièrement examiné pour détecter tout dommage et/ou usure.
8. Si vous trouvez des composants défectueux lors du montage ou du contrôle de l'appareil, ou si vous entendez des bruits inhabituels provenant de l'appareil pendant son utilisation, arrêtez immédiatement. N'utilisez pas l'équipement tant que le problème n'a pas été résolu.
9. Portez des vêtements appropriés lorsque vous utilisez l'équipement. Évitez de porter des vêtements amples qui pourraient se coincer dans l'équipement ou qui pourraient restreindre ou empêcher les mouvements.
10. Convient uniquement à un usage domestique. La capacité de freinage est indépendante de la vitesse.
11. L'équipement n'est pas adapté à un usage thérapeutique.
12. Il faut faire attention en soulevant ou en déplaçant l'équipement afin de ne pas se blesser le dos. Utilisez toujours les techniques de levage appropriées et/ou demandez de l'assistance si nécessaire.

ENTRETIEN

Un détergent neutre peut être utilisé pour diluer l'eau afin d'essuyer le chiffon avec précaution, puis sécher avec un chiffon sec.

N'utilisez pas de solvants alcalins, de solvants tels que les solvants , les huiles volatiles et autres solvants.

ENTRETIEN / INSPECTION

Évitez les températures élevées, l'humidité ou la lumière directe du soleil, veuillez le placer dans un endroit bien ventilé.

Lorsque vous ne l'utilisez pas, veuillez le plier et le placer dans un endroit où les enfants ne peuvent pas la toucher.

Si vous ne l'utilisez pas pendant un certain temps, veillez à vérifier les précautions avant d'utiliser ce produit et utilisez-le pour une utilisation normale.

Lorsque vous mouillez accidentellement le produit, utilisez un chiffon sec pour éviter tout dérapage.

En cas de dysfonctionnement, d'anomalie ou de tout problème de fonctionnement, veuillez nous contacter auprès de l'entreprise.

RECYCLAGE DU PRODUIT

En raison des différentes réglementations nationales en matière de recyclage, veuillez vous référer aux réglementations en vigueur.

1. INTRODUCTION DU MODE DE FONCTIONNEMENT

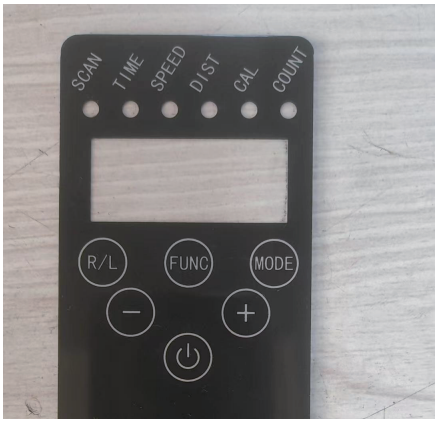

BOUTON DE FONCTION

BOUTON FUNC : Appuyez dessus pour vérifier le scan, le temps, la vitesse, la distance, les calories, le compteur.
BOUTON D'ALIMENTATION : Appuyez dessus pour allumer ou éteindre la machine.
BOUTON MODE : Appuyez dessus pour changer de mode : mode automatique (P1/P2/P3) et mode manuel (HA).
BOUTON R/L : Appuyez dessus pour changer la direction de fonctionnement, avant ou arrière.
BOUTON + - : Appuyez dessus pour augmenter ou diminuer la vitesse (1-10) et le temps (5-30 mins).
Remarque : Les boutons R/L et + - ne sont opérationnels qu'en mode HA.

AFFICHAGE DES DONNÉES

SCAN : Cette fonction scannera automatiquement toutes les données affichées sur la ligne inférieure de l'écran.
TEMPS : Suivre automatiquement votre temps pour chaque session.
VITESSE : Suivre automatiquement la vitesse actuelle que vous avez utilisée.
DISTANCE : Suivre automatiquement votre distance pour chaque session.
CALORIES : Suivre vos calories brûlées pour chaque session.
COMPTE : Suivre automatiquement vos comptes pour chaque session.

PROCÉDURES D'OPÉRATION

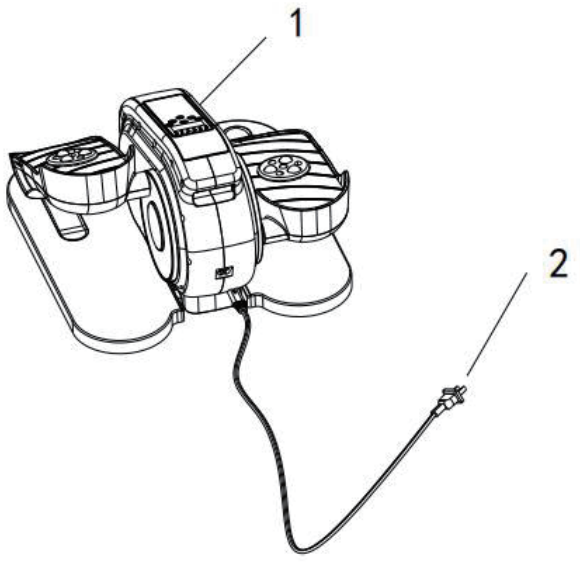

1. Branchez l'entraîneur elliptique motorisé à l'alimentation.
2. Appuyez sur le bouton "POWER" pour allumer l'appareil.
3. Appuyez sur le bouton "MODE" pour choisir le mode (P1/P2/P3/HA) que vous préférez utiliser. 4. Appuyez à nouveau sur le bouton "POWER" pour commencer votre exercice.

MODE MANUEL (HA)
Lorsque vous appuyez sur le bouton "Mode" jusqu'à ce que "HA" s'affiche, la machine fonctionne en mode Manuel. Appuyez sur le bouton "Data" pour changer l'affichage pour Scan, Temps, Distance, Vitesse, Compteur, Calories. Appuyez sur le bouton "Direction" pour changer la direction de course de la pédale (Avant/Arrière).
Appuyez sur le bouton "Vitesse" pour augmenter ou diminuer le niveau de vitesse (1-5 niveaux de vitesse).

Il y a 10 niveaux de vitesse et chaque vitesse est la suivante :
01 1.5 KM/H
02 1.8 KM/H
03 2.2 KM/H
04 2.6 KM/H
05 2.9 KM/H
06 3.3 KM/H
07 3.7 KM/H
08 4.0 KM/H
09 4.4 KM/H
10 4.8 KM/H

MODE AUTO (P1-P3)
Appuyez sur le bouton "Mode" jusqu'à ce que P1/P2/P3 s'affiche, la machine fonctionnera en mode AUTO. La direction et la vitesse ne peuvent pas être changées en mode AUTO, la machine fonctionnera selon le programme prédéterminé. La durée de fonctionnement en mode AUTO est de 30 minutes, et la machine produira un "bip" à la dernière minute, puis s'éteindra automatiquement. Les détails du programme prédéterminé sont les suivants :

AUTO MODE P1-P3																				
P(1-3) \ TIME(MINS)		1m	2m	3m	4m	5m	6m	7m	8m	9m	10m	11m	12m	13m	14m	15m	16m	17m	18m	19m
P1	speed	1	2	3	4	5	4	3	2	1	3	5	1	2	3	4	5	4	3	2
	direction	front	back	front	back	front	back	front	back	front	back	front	back	front	back	front	back	front	back	front
P2	speed	2	3	4	5	6	7	8	4	6	8	4	2	3	4	5	6	7	8	4
	direction	front	back	front	back	front	back	front	back	front	back	front	back	front	back	front	back	front	back	front
P3	speed	5	6	7	8	9	10	8	6	8	10	8	5	6	7	8	9	10	8	6
	direction	front	back	front	back	front	back	front	back	front	back	front	back	front	back	front	back	front	back	front

2. TÉLÉCOMMANDE

Le fonctionnement est identique à celui du panneau de contrôle.



REMARQUE : 2 piles AAA 1,5 V doivent être fournies par l'utilisateur.

3. ENTRETIEN ET MAINTENANCE DU PRODUIT

Pliez la fiche de manière ordonnée et attachez-la, puis placez-la dans le trou de la télécommande. Conservez-la dans un endroit sec.
Il est recommandé de lubrifier les pièces mobiles (roues et rail coulissant) chaque mois. Gardez la machine propre avec un chiffon après chaque utilisation.



SORGFÄLTIG LESEN!

Bitte bewahren Sie dieses Handbuch zum einfachen Nachschlagen an einem sicheren Ort auf

1.Es ist wichtig, dass Sie dieses Handbuch vor der Montage und der Inbetriebnahme des Geräts vollständig lesen. Eine sichere und effektive Verwendung kann nur erreicht werden, wenn das Gerät ordnungsgemäß montiert, gewartet und verwendet wird. Es liegt in Ihrer Verantwortung, sicherzustellen, dass die großen Benutzer des Geräts über alle Warnhinweise und Vorsichtsmaßnahmen informiert sind.

2.Bevor Sie mit einem Übungsprogramm beginnen, sollten Sie Ihren Arzt konsultieren, um festzustellen, ob Sie irgendwelche medizinischen oder körperlichen Beschwerden haben, die Ihre Gesundheit und Sicherheit gefährden oder Sie daran hindern könnten, das Gerät richtig zu benutzen. Der Rat Ihres Arztes ist unerlässlich, wenn Sie Medikamente einnehmen, die Ihre Herzfrequenz, Ihren Blutdruck oder Ihren Cholesterinspiegel beeinflussen.

3.Achten Sie auf die Signale Ihres Körpers. Falsche oder übermäßige Übungen können Ihre Gesundheit schädigen. Hören Sie auf zu üben, wenn Sie eines der folgenden Symptome verspüren: Schmerzen, Engegefühl in der Brust, unregelmäßiger Herzschlag, extreme Kurzatmigkeit, Benommenheit, Schwindel oder Übelkeitsgefühle. Wenn Sie eines dieser Symptome verspüren, sollten Sie Ihren Arzt konsultieren, bevor Sie Ihr Übungsprogramm fortsetzen.

4.Halten Sie Kinder und Haustiere von dem Gerät fern. Das Gerät ist ausschließlich für den Gebrauch durch Erwachsene vorgesehen.

5.Verwenden Sie das Gerät auf einer festen, flachen, ebenen Oberfläche mit einer Schutzabdeckung auf Ihrem Fußboden oder Teppich. Um die Sicherheit zu gewährleisten, sollte um das Gerät herum ein Freiraum von mindestens 0,5 Metern vorhanden sein.

6.Prüfen Sie vor der Verwendung des Geräts, ob die Schrauben und Muttern fest angezogen sind.

7.Die Sicherheit des Geräts kann nur aufrechterhalten werden, wenn es regelmäßig auf Schäden und/oder Verschleiß untersucht wird.

8.Verwenden Sie das Gerät immer wie angegeben. Wenn Sie beim Zusammenbau oder bei der Überprüfung des Geräts defekte Bauteile feststellen oder während der Verwendung ungewöhnliche Geräusche vom Gerät hören, stoppen Sie sofort. Verwenden Sie das Gerät nicht, bis das Problem behoben ist.

9.Tragen Sie bei der Benutzung des Geräts geeignete Kleidung. Vermeiden Sie das Tragen von loser Kleidung, die sich im Gerät verfangen oder die Bewegung einschränken oder verhindern könnte.

10. Nur für den Heimgebrauch geeignet. Die Bremsfähigkeit ist unabhängig von der Geschwindigkeit.

11.Das Gerät ist nicht für die therapeutische Verwendung geeignet.

12.Seien Sie vorsichtig beim Anheben oder Bewegen des Geräts, um Rückenverletzungen zu vermeiden. Verwenden Sie stets geeignete Hebetechniken und/oder holen Sie bei Bedarf Hilfe.

PFLEGE

Neutrales Reinigungsmittel kann in Wasser verdünnt, verwendet werden, mit dem feuchten Tuch vorsichtig abwischen, und dann mit einem trockenen Tuch trocknen.
Verwenden Sie keine alkalischen Lösungsmittel, ätherische Öle und andere Lösungsmittel.

WARTUNG/INSPEKTION

Vermeiden Sie hohe Temperaturen, Feuchtigkeit oder direkte Sonneneinstrahlung, stellen Sie es bitte an einen gut belüfteten Ort.
Wenn Sie es nicht verwenden, klappen Sie es bitte zusammen, und legen Sie es so ab, dass Kinder es nicht berühren können.
Wenn Sie es eine Zeit lang nicht verwenden, prüfen Sie bitte die Vorsichtsmaßnahmen, bevor Sie das Produkt für die normale Verwendung verwenden.
Wenn Sie das Produkt versehentlich nass machen, verwenden Sie ein trockenes Tuch, um ein Verrutschen zu vermeiden.
Im Falle einer Fehlfunktion, Abnormalität oder eines Betriebsproblems wenden Sie sich bitte an das Unternehmen.

PRODUKTRECYCLING

Aufgrund der unterschiedlichen nationalen Recyclingvorschriften beachten Sie bitte die entsprechenden Vorschriften.

1. EINFÜHRUNG IN DEN ARBEITSMODUS

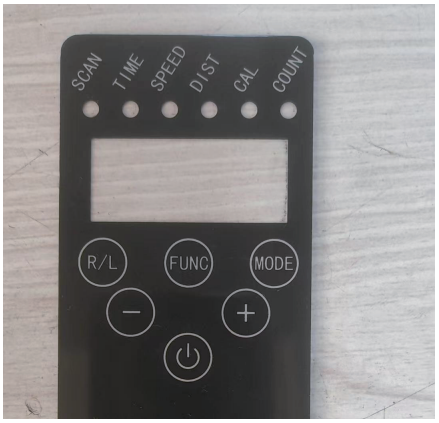

FUNKTIONSKNOPF

FUNC-TASTE: Drücken Sie diese Taste, um Scan, Zeit, Geschwindigkeit, Distanz, Kalorien, Zähler zu überprüfen.
EIN/AUS-TASTE: Drücken Sie diese Taste, um die Maschine ein- oder auszuschalten.
MODUS-TASTE: Drücken Sie diese Taste, um zwischen den Modi zu wechseln: Automatikmodus (P1/P2/P3) und manueller Modus (HA).
R/L-TASTE: Drücken Sie diese Taste, um die Arbeitsrichtung zu ändern, vorwärts oder rückwärts.
+ - TASTE: Drücken Sie diese Taste, um die Geschwindigkeit (1-10) und die Zeit (5-30 Minuten) zu erhöhen oder zu verringern.
Hinweis: R/L-TASTE & + - TASTE sind nur im HA-Modus funktionstüchtig.

DATENANZEIGE

SCAN: Diese Funktion scannt automatisch alle Daten, die in der unteren Zeile des Displays angezeigt werden.
ZEIT: Verfolgen Sie automatisch Ihre Zeit für jede Sitzung.
GESCHWINDIGKEIT: Verfolgen Sie automatisch die aktuelle Geschwindigkeit, die Sie verwendet haben.
DISTANZ: Verfolgen Sie automatisch Ihre Distanz für jede Sitzung.
KALORIEN: Verfolgen Sie Ihre verbrannten Kalorien für jede Sitzung.
ZÄHLER: Verfolgen Sie automatisch Ihre Zählungen für jede Sitzung.

BETRIEBSVERFAHREN

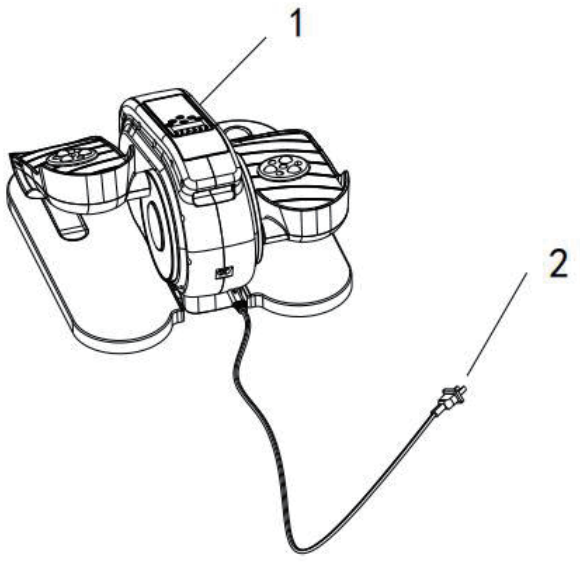

1. Schließen Sie das motorisierte Ellipsentrainer an die Stromversorgung an.
2. Drücken Sie "POWER", um das Gerät einzuschalten.
3. Drücken Sie "MODE", um den Modus (P1/P2/P3/HA) auszuwählen, den Sie verwenden möchten.
4. Drücken Sie erneut "POWER", um Ihr Training zu starten.

MANUELLER MODUS (HA)
Wenn Sie die "Mode"-Taste drücken, bis "HA" angezeigt wird, arbeitet die Maschine im manuellen Modus. Drücken Sie die "Daten"-Taste, um die Anzeige für Scan, Zeit, Distanz, Geschwindigkeit, Zähler, Kalorien zu wechseln. Drücken Sie die "Richtung"-Taste, um die Laufrichtung des Pedals zu ändern (Vorwärts/Rückwärts).
Drücken Sie die "Geschwindigkeit"-Taste, um die Geschwindigkeitseinstellung zu erhöhen oder zu verringern (1-5 Geschwindigkeitsstufen).

Es gibt 10 Geschwindigkeitsstufen und jede Geschwindigkeit ist wie folgt:
01 1.5 KM/H
02 1.8 KM/H
03 2.2 KM/H
04 2.6 KM/H
05 2.9 KM/H
06 3.3 KM/H
07 3.7 KM/H
08 4.0 KM/H
09 4.4 KM/H
10 4.8 KM/H

AUTOMATISCHER MODUS (P1-P3)
Drücken Sie die "Mode"-Taste, bis P1/P2/P3 angezeigt wird, die Maschine arbeitet im AUTO Modus. Richtung und Geschwindigkeit können im AUTO-Modus nicht geändert werden, die Maschine arbeitet nach dem vorgegebenen Programm. Die Laufzeit im AUTO-Modus beträgt 30 Minuten, und die Maschine gibt in der letzten Minute einen "Piepton" ab und schaltet sich dann automatisch aus. Details zum vorgegebenen Programm sind wie folgt:

AUTO MODE P1-P3																				
P(1-3) \ TIME(MINS)		1m	2m	3m	4m	5m	6m	7m	8m	9m	10m	11m	12m	13m	14m	15m	16m	17m	18m	19m
P1	speed	1	2	3	4	5	4	3	2	1	3	5	1	2	3	4	5	4	3	2
	direction	front	back	front	back	front	back	front	back	front	back	front	back	front	back	front	back	front	back	front
P2	speed	2	3	4	5	6	7	8	4	6	8	4	2	3	4	5	6	7	8	4
	direction	front	back	front	back	front	back	front	back	front	back	front	back	front	back	front	back	front	back	front
P3	speed	5	6	7	8	9	10	8	6	8	10	8	5	6	7	8	9	10	8	6
	direction	front	back	front	back	front	back	front	back	front	back	front	back	front	back	front	back	front	back	front

2. FERNBEDIENUNG

Der Betrieb erfolgt wie am Bedienfeld.



HINWEIS: 2 AAA 1,5 V Batterien müssen selbst bereitgestellt werden.

3. PRODUKTPFLEGE & WARTUNG

Stecken Sie den Stecker ordentlich zusammen und binden Sie ihn, der in die Fernbedienung gesteckt werden kann. Bewahren Sie es an einem trockenen Ort auf.
Es wird empfohlen, monatlich Schmieröl auf die beweglichen Teile (Räder und Gleitschiene) aufzutragen. Halten Sie die Maschine nach jedem Gebrauch mit einem Tuch sauber.

LEER CUIDADOSAMENTE ESTE MANUAL!

Guarde este manual en un lugar seguro con el fin de consultarlo fácilmente en futuro.

1.Es muy importante leer todo este manual antes de instalar y utilizar este equipo. Sólo se puede lograr un uso seguro y eficaz si el equipo se instala, se mantiene y se utiliza de manera correcta. Es su responsabilidad asegurarse de que todos los usuarios altos de este equipo estén informados de todas las advertencias y precauciones.

2.Antes de empezar cualquier programa de ejercicios, debe consultar a su médico por motivo de determinar si tiene alguna condición médica o física que pueda poner en riesgo su salud y seguridad, o impedirle utilizar este equipo de manera correcta. El consejo del médico es esencial si usted está tomando algunos medicamentos que afectan su frecuencia cardíaca, presión arterial o nivel de colesterol.

3.Sea consciente de los signos de su cuerpo. Hacer ejercicio de manera incorrecta o excesiva puede dañar su salud. Deje de hacer ejercicio si experimenta alguno de los síntomas a continuación: Dolor, opresión en el pecho, latidos cardíacos irregulares, dificultad extrema para respirar, aturdimiento, mareos o náuseas. Si experimenta alguna de dichas condiciones, debe consultar a su médico antes de continuar con su programa de ejercicios.

4.Mantenga a los niños y las mascotas fuera de alcance del equipo. Sólo está diseñado para ser utilizado por los adultos.

5.Utilice el equipo sobre una superficie plana y estable con una cubierta protectora del piso o una alfombra. Con el fin de garantizar la seguridad, debe haber al menos 0,5 metros de espacio libre al alrededor del equipo.

6.Antes de utilizar este equipo, compruebe si todas las tuercas y los tornillos estén apretados firmemente.

7.La seguridad del equipo sólo se puede garantizar si lo inspecciona con regularidad por motivo de detectar daños y / o desgastes.

8.Siempre utilice el equipo como lo que se indica. Si usted encuentra algún componente defectuoso al instalar o inspeccionar el equipo, o si escucha algunos ruidos inusuales provenientes del equipo al utilizarlo, deje de utilizarlo de inmediato. No utilice el equipo hasta que se haya solucionado el problema.

9.Use ropa apropiada cuando utiliza el equipo. Evita usar ropa holgada que pueda quedar atrapada en el equipo o que pueda restringir o prevenir su movimiento.

10. Sólo es adecuado para uso doméstico. La capacidad de frenado es independiente de la velocidad.

11. El equipo no es adecuado para propósito terapéutico.

12. Tenga cuidado al levantar o mover el equipo por motivo de no lastimarse la espalda. Siempre utilice las habilidades apropiadas con el fin de levantar objetos y / o pida la ayuda necesaria de otras personas.

LIMPIEZA

Puede utilizar el paño y agua diluida con detergente neutro para limpiar la bicicleta estática, limpie el aceite cuidadosamente, luego seque la bicicleta estática con un paño seco.
No utilice disolventes alcalinos, como disolventes, aceites volátiles y otros disolventes.

MANTENIMIENTO / INSPECCIÓN

Evite colocar la bicicleta estática en ambientes con altas temperaturas, la humedad o la luz solar directa, siempre colóquela en un lugar bien ventilado.
Cuando la bicicleta estática no esté en uso, pliéguelo y colóquelo en un lugar donde los niños no pueden tocar ni acceder.
Si no utilice la bicicleta estática por un tiempo largo, asegúrese de verificar las precauciones antes de utilizarla nuevamente y mantenerla que se puede utilizar normalmente.
Cuando la bicicleta estática moje accidentalmente, utilice un paño seco para limpiarla y evitar deslizamientos.
En caso de mal funcionamiento, anomalía o cualquier problema operativo, comuníquese con nuestra empresa.

RECICLAJE DE PRODUCTOS

Debido a las diferentes regulaciones nacionales sobre reciclaje, consulte las regulaciones relacionadas.

1. INTRODUCCIÓN DEL MODO DE FUNCIONAMIENTO

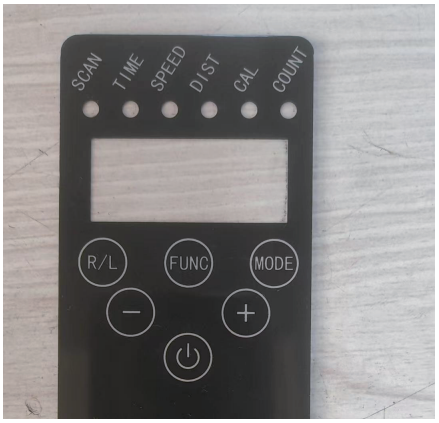

BOTÓN FUNCIONAL
BOTÓN FUNCIONAL
BOTÓN FUNC: Presiónelo para verificar escaneo, tiempo, velocidad, distancia, calorías, contador.
BOTÓN DE ENCENDIDO: Presiónelo para encender o apagar la máquina.
BOTÓN DE MODO (MODE): Presiónelo para cambiar modos: modo automático (P1/P2/P3) y modo manual (HA).
BOTÓN R/L: Presiónelo para cambiar la dirección del trabajo, adelante o atrás.
BOTÓN + -: Presiónelo para aumentar o disminuir la velocidad (1-10) y el tiempo (5-30 minutos).
Nota: Los botones R/L y + - solo funcionan en modo HA.

PANTALLA DE DATOS
ESCANEO (SCAN): Esta función escaneará automáticamente todos los datos mostrados en la línea inferior de la pantalla.
TIEMPO: Mantenga automáticamente un seguimiento de su tiempo para cada sesión.
VELOCIDAD: Mantenga automáticamente un seguimiento de la velocidad actual que utilizó.
DISTANCIA: Mantenga automáticamente un seguimiento de su distancia para cada sesión.
CALORÍAS: Mantenga un seguimiento de sus calorías quemadas para cada sesión.
CONTAR: Mantenga automáticamente un seguimiento de sus conteos para cada sesión.

PROCEDIMIENTOS DE OPERACIÓN

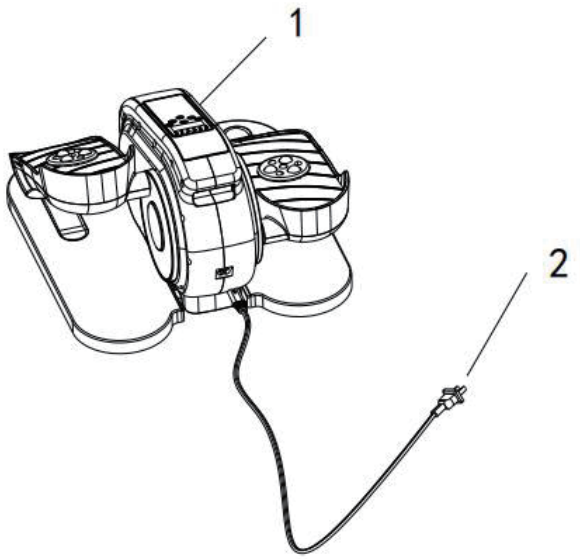

1. Conecte el entrenador elíptico motorizado a la fuente de alimentación.
2. Presione "POWER" para encender el dispositivo.
3. Presione "MODE" para seleccionar el modo (P1/P2/P3/HA) que prefiere usar.
4. Presione "POWER" nuevamente para comenzar su ejercicio.

MODO MANUAL (HA)
Cuando presione el botón "Mode" hasta que aparezca "HA", la máquina funcionará en modo Manual. Presione el botón "Data" para cambiar la pantalla por escaneo, tiempo, distancia, velocidad, contador, calorías. Presione el botón "Dirección" para cambiar la dirección de funcionamiento del pedal (Adelante/Atrás).
Presione el botón "Velocidad" para aumentar o disminuir el nivel de velocidad (1-5 niveles de velocidad).

Hay 10 niveles de velocidad y cada velocidad es la siguiente:
01 1.5 KM/H
02 1.8 KM/H
03 2.2 KM/H
04 2.6 KM/H
05 2.9 KM/H
06 3.3 KM/H
07 3.7 KM/H
08 4.0 KM/H
09 4.4 KM/H
10 4.8 KM/H

MODO AUTOMÁTICO (P1-P3)
Presione el botón "Mode" hasta que P1/P2/P3 aparezca, la máquina funcionará en modo AUTO. La dirección y la velocidad no se pueden cambiar en el modo AUTO, la máquina funcionará según el programa predeterminado. El tiempo de funcionamiento en el modo AUTO es de 30 minutos y la máquina emitirá un "bip" en el último minuto y luego se apagará automáticamente. Los detalles del programa predeterminado son los siguientes:

AUTO MODE P1-P3																				
P(1-3) \ TIME(MINS)		1m	2m	3m	4m	5m	6m	7m	8m	9m	10m	11m	12m	13m	14m	15m	16m	17m	18m	19m
P1	speed	1	2	3	4	5	4	3	2	1	3	5	1	2	3	4	5	4	3	2
	direction	front	back	front	back	front	back	front	back	front	back	front	back	front	back	front	back	front	back	front
P2	speed	2	3	4	5	6	7	8	4	6	8	4	2	3	4	5	6	7	8	4
	direction	front	back	front	back	front	back	front	back	front	back	front	back	front	back	front	back	front	back	front
P3	speed	5	6	7	8	9	10	8	6	8	10	8	5	6	7	8	9	10	8	6
	direction	front	back	front	back	front	back	front	back	front	back	front	back	front	back	front	back	front	back	front

2. CONTROL REMOTO

La operación es la misma que en el panel de control.



NOTA: Se deben proporcionar 2 pilas AAA de 1.5 V por sí mismo.

3. CUIDADO Y MANTENIMIENTO DEL PRODUCTO

Doble el enchufe ordenadamente y átelo, que se puede poner en el orificio del control remoto. Guárdelo en un lugar seco.
Se recomienda lubricar las piezas móviles (ruedas y rieles deslizantes) mensualmente. Mantenga la máquina limpia con un paño después de cada uso.

LEGGERE ATTENTAMENTE!
Conservare questo manuale in un luogo sicuro per facile riferimento futuro.
1. È importante leggere l'intero manuale prima di assemblare e utilizzare l'apparecchiatura. Un utilizzo sicuro ed efficace può essere ottenuto solo quando l'apparecchiatura è assemblata, mantenuta e utilizzata in modo corretto. È tua responsabilità assicurarti che tutti gli utenti dell'apparecchiatura siano ben informati di tutte le avvertenze e precauzioni.
2. Prima di iniziare qualsiasi programma di allenamenti, consultare il tuo medico per determinare se hai le condizioni mediche o fisiche che potrebbero mettere a rischio la salute e la sicurezza o impedire un uso corretto dell'apparechiatura. Il consiglio del medico è essenziale se stai assumendo farmaci che influiscono sulla frequenza cardiaca, sulla pressione sanguigna o sul livello di colesterolo.
3. Devi essere consapevole dei segnali del tuo corpo. Un allenamento scorretto o eccessivo può danneggiare la tua salute. Interrompi l'allenamento se manifesti uno dei seguenti sintomi: dolore, senso di oppressione al petto, battito cardiaco irregolare, estrema mancanza di respiro, vertigini, o nausea. Se avviene una di queste condizioni, consultare il tuo medico prima di continuare il programma di allenamenti.
4. Tenere i bambini e gli animali domestici lontani dall'apparechiatura. L'apparecchiatura è progettata esclusivamente per l'uso da parte di adulti.
5. Utilizzare l'apparecchiatura su una superficie solida e piana con una copertura protettiva sul pavimento o sul tappeto. Per garantire la sicurezza, l'apparechiatura dovrebbe avere almeno 0,5 metri di spazio libero tutt'intorno.
6. Prima di utilizzare l'apparechiatura, verificare che i dadi e i bulloni siano serrati saldamente.
7. La sicurezza dell'apparechiatura può essere mantenuta solo se viene regolarmente esaminata per danni e / o usura.
8. Utilizzare sempre l'apparechiatura secondo le istruzioni. se si riscontrano componenti difettosi durante l'assemblaggio o il controllo dell'apparechiatura, o se si avvertono rumori insoliti che provengano dall'apparechiatura durante l'uso, fermati immediatamente. Non utilizzare l'apparechiatura fino a quando il problema non è stato risolto.
9. Indossare sempre indumenti adatti durante l'utilizzo dell'apparechiatura. Evitare di indossare indumenti larghi che potrebbero rimanere impigliati nell'apparecchiatura o che potrebbero limitare o impedire il movimento.
10. Adatto solo per uso domestico. La capacità di frenata è indipendente dalla velocità
11. L'apparecchiatura non è adatta per uso terapeutico.
12. Necessita di prestare attenzione durante il sollevamento o lo spostamento dell'apparechiatura per non ferire la schiena. Utilizzare sempre tecniche di sollevamento adeguate e / o richiedere l'assistenza necessaria.

PULIZIA

Si puo' utilizzare un detergente neutro e diluirlo con acqua e pulire con il panno con attenzione l'olio, e poi asciugarlo con un panno asciutto.
Non utilizzare solventi alcalini, solventi, oli volatili e altri solventi.

MANUTENZIONE / ISPEZIONE

Evitare temperature alte, umidità o luce solare diretta, e si prega di posizionarla in un luogo ben ventilato.
Quando non è in uso, si prega di piegare l'apparecchiatura, e metterlo in un luogo dove i bambini non siano capaci di toccarla.
Se non si e' usato per un periodo breve, assicurarsi di controllare le precauzioni prima di riutilizzare questo prodotto e utilizzarlo solo per un uso normale.
Quando si bagna accidentalmente il prodotto, utilizzare un panno asciutto per evitare lo slittamento.
In caso di malfunzionamento, anomalia o qualsiasi problema operativo, contattate la nostra azienda.

RICICLAGGIO DEL PRODOTTO

In considerazione delle diverse normative nazionali sul riciclaggio, si deve fare riferimento alle normative pertinenti.

1. INTRODUZIONE AL MODO DI FUNZIONAMENTO

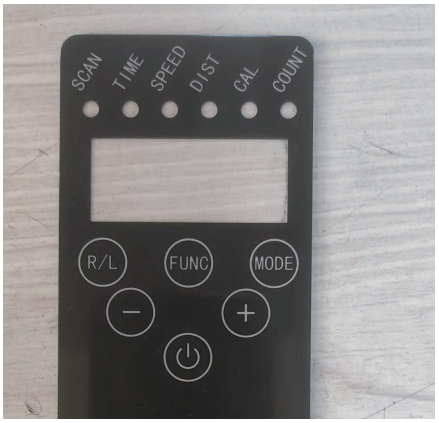

PULSANTE FUNZIONE
PULSANTE FUNZIONE
PULSANTE FUNC: Premilo per controllare scan, tempo, velocità, distanza, calorie, contatore.
PULSANTE DI ACCENSIONE: Premilo per accendere o spegnere la macchina.
PULSANTE MODALITÀ (MODE): Premilo per cambiare modalità: modalità automatica (P1/P2/P3) e modalità manuale (HA).
PULSANTE R/L: Premilo per cambiare la direzione di funzionamento, avanti o indietro.
PULSANTE + -: Premilo per aumentare o diminuire la velocità (1-10) e il tempo (5-30 minuti).
Nota: I pulsanti R/L e + - funzionano solo in modalità HA.

VISUALIZZAZIONE DEI DATI
SCAN: Questa funzione scansionerà automaticamente tutti i dati visualizzati sulla linea inferiore dello schermo.
TEMPO: Tieni automaticamente traccia del tempo per ogni sessione.
VELOCITÀ: Tieni automaticamente traccia della velocità corrente che hai usato.
DISTANZA: Tieni automaticamente traccia della distanza per ogni sessione.
CALORIE: Tieni traccia delle calorie bruciate per ogni sessione.
CONTEGGIO: Tieni automaticamente traccia dei conteggi per ogni sessione.

PROCEDURE OPERATIVE

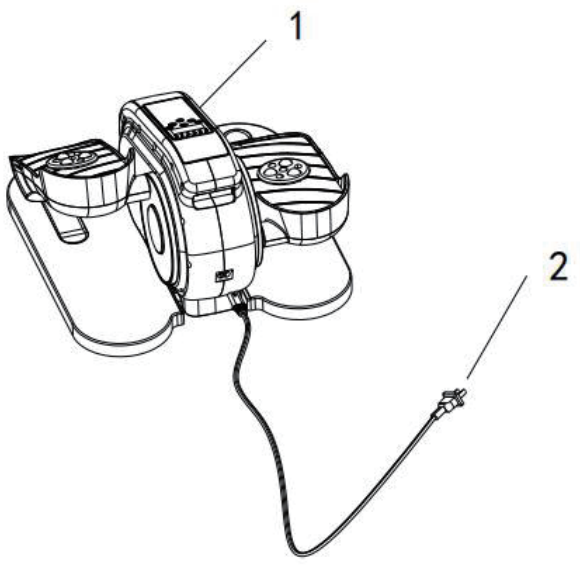

1. Collegare l'ellittica motorizzata all'alimentazione. 2. Premere "POWER" per accendere il dispositivo.
3. Premere "MODE" per scegliere la modalità (P1/P2/P3/HA) che si preferisce utilizzare. 4. Premere nuovamente "POWER" per iniziare l'esercizio.

MODALITÀ MANUALE (HA)
Quando si preme il pulsante "Mode" fino a quando "HA" viene visualizzato, la macchina funzionerà in modalità manuale. Premere il pulsante "Data" per cambiare la visualizzazione per Scan, Tempo, Distanza, Velocità, Contatore, Calorie. Premere il pulsante "Direzione" per cambiare la direzione del pedale (Avanti/Indietro).
Premere il pulsante "Velocità" per aumentare o diminuire il livello di velocità (1-5 livelli di velocità).

Ci sono 10 livelli di velocità e ogni velocità è la seguente:
01 1.5 KM/H
02 1.8 KM/H
03 2.2 KM/H
04 2.6 KM/H
05 2.9 KM/H
06 3.3 KM/H
07 3.7 KM/H
08 4.0 KM/H
09 4.4 KM/H
10 4.8 KM/H

MODALITÀ AUTOMATICA (P1-P3)
Premere il pulsante "Mode" fino a quando P1/P2/P3 viene visualizzato, la macchina funzionerà in modalità AUTO. La direzione e la velocità non possono essere modificate in modalità AUTO, la macchina funzionerà secondo il programma predeterminato. Il tempo di esecuzione in modalità AUTO è di 30 minuti e la macchina emetterà un segnale acustico nell'ultimo minuto, quindi si spegnerà automaticamente. I dettagli del programma predeterminato sono i seguenti:

AUTO MODE P1-P3																				
P(1-3) \ TIME(MINS)		1m	2m	3m	4m	5m	6m	7m	8m	9m	10m	11m	12m	13m	14m	15m	16m	17m	18m	19m
P1	speed	1	2	3	4	5	4	3	2	1	3	5	1	2	3	4	5	4	3	2
	direction	front	back	front	back	front	back	front	back	front	back	front	back	front	back	front	back	front	back	front
P2	speed	2	3	4	5	6	7	8	4	6	8	4	2	3	4	5	6	7	8	4
	direction	front	back	front	back	front	back	front	back	front	back	front	back	front	back	front	back	front	back	front
P3	speed	5	6	7	8	9	10	8	6	8	10	8	5	6	7	8	9	10	8	6
	direction	front	back	front	back	front	back	front	back	front	back	front	back	front	back	front	back	front	back	front

2. CONTROLLO REMOTO

Il funzionamento è lo stesso del pannello di controllo.



NOTA: Devono essere fornite 2 batterie AAA da 1,5 V.

3. CURA E MANUTENZIONE DEL PRODOTTO

Piegare la spina ordinatamente e legarla, che può essere riposta nel foro del telecomando. Conservarlo in un luogo asciutto.
Si consiglia di lubrificare le parti mobili (ruote e guida della slitta) mensilmente. Tenere la macchina pulita con un panno dopo ogni utilizzo.

UK

If you have any questions, please contact our customer care centre.
Our contact details are below:

 0044-800-240-4004

 enquiries@mhstar.co.uk

IMPORTER ADDRESS:
MH STAR UK LTD
1 Northampton Cross Logistics Park
Northampton Cross Road
Northampton
NN4 9FH
0800 240 4050
enquiries@mhstar.co.uk
MADE IN CHINA

FR

Si vous avez la moindre question, veuillez contacter notre centre d'assistance à la clientèle.
Nos coordonnées sont les suivantes:

 0033-1-84166106

 aosom@mhfrance.fr

Importé par/Fabricant/REP:
MH France
2, rue Maurice Hartmann
92130 Issy-les-Moulineaux
France
FABRIQUÉ EN CHINE

DE

Wenn Sie Fragen haben, wenden Sie sich bitte an unser Kundendienstzentrum.
Unsere Kontaktdaten stehen unten:

 0049-0(40)-87408465

 service@aosom.de

Importeur/Hersteller/REP:
MH Handel GmbH
Wendenstraße 309
D-20537 Hamburg
Germany
IN CHINA HERGESTELLT

IT

In caso di dubbio, si prega di contattare il nostro centro assistenza clienti.
I nostri dettagli di contatto sono di seguito:

 0039-0249471447

 clienti@aosom.it

IMPORTATO DA/Produttore/REP:
AOSOM Italy srl
Centro Direzionale Milanofiori
Strada 1 Palazzo F1
20057 Assago (MI)
P.I.: 08567220960
FATTO IN CINA

RO

Dacă aveți întrebări, vă rugăm să contactați centrul nostru de asistență pentru clienți.
Datele noastre de contact sunt mai jos:

 +40 312294730

 clienti@aosom.ro

Importat/Producător/REP:
Aosom Romania SRL
Str. Barbu Mumuleanu, nr. 30-32
Bucuresti, Sector 2
Tel: +40 312294730
clienti@aosom.ro
Fabricat in China

ES

Si tiene alguna pregunta, comuníquese con nuestro Centro de Atención al Cliente.
Nuestros datos de contacto son los siguientes:

Se tiver alguma dúvida, por favor contacte o nosso Centro de Atendimento ao Cliente.
Os nossos dados de contacto são os seguintes:

 0034-931294512

 atencioncliente@aosom.es/info@aosom.pt.

Importador/Fabricante/REP:
Spanish Aosom, S.L.
C/ Roc Gros, nº 15. 08550, Els Hostalets de Balenyà, Spain.
B66295775
HECHO EN CHINA