AIYAPLAY

IN241000064V01_UK_FR_DE_ES_PT_IT

371-052V00

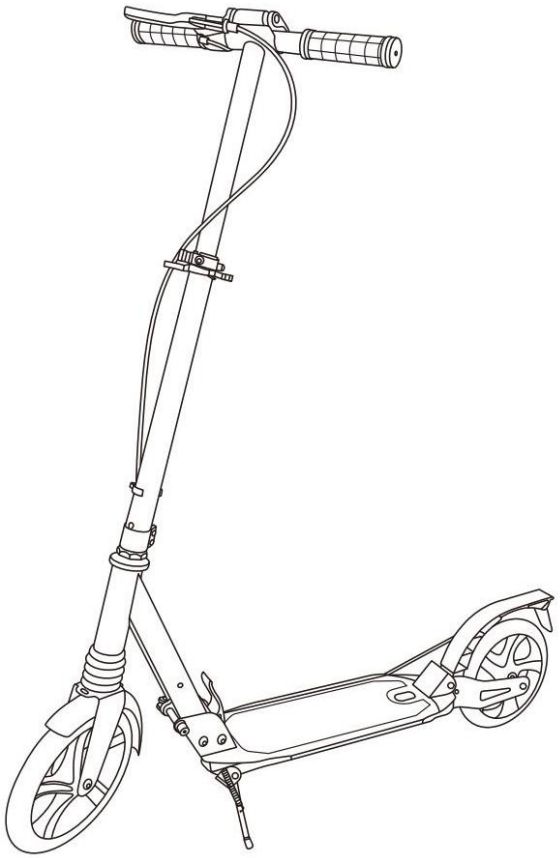

Children's kick scooter/ Trottinette pour enfants /Kinderroller/ Patinete para niños/ Patinete infantil/ Monopattino per bambini

EN_WARNING: Certification Age: 6+ years old; Max weight: 100 kg(220lbs).
DE_ACHTUNG: Zertifizierungsalter: 6+ Jahre; Max. Gewicht: 100 kg.
FR_ATTENTION: Âge de certification: 6+ ans; Poids maximum: 100 kg.
ES_ADVERTENCIA: Edad de certificación: 6+ años; Peso máximo: 100 kg.
PT_ADVERTÊNCIA: Idade de certificação: 6+ anos; Peso máximo: 100 kg.
IT_AVVERTENZA: Età di certificazione: 6+ anni; Peso massimo: 100 kg.

***EN*_IMPORTANT, RETAIN FOR FUTURE REFERENCE: READ CAREFULLY.**
***FR*_IMPORTANT : A LIRE ATTENTIVEMEN ET A CONSERVER POUR VOUS Y REFERER ULTERIEUREMENT.**
***ES*_IMPORTANTE, LEA Y GUARDE PARA FUTURAS REFERENCIAS.**
***PT*_IMPORTANTE, RETER PARA REFERÊNCIA FUTURA: LEIA ATENTAMENTE.**
***DE*_WICHTIG! SORGFÄLTIG LESEN UND FÜR SPÄTER NACHSCHLAGEN AUFBEWAHREN.**
***IT*_IMPORTANTE! CONSERVARE IL PRESENTE MANUALE PER FUTURO RIFERIMENTO E LEGGERLO ATTENTAMENTE.**

WARNING:

1.CHOKING HAZARD—Small parts. Not for children under 3 years.

2.Only allowed for adults to install, keep children away.

3.To be used under the direct supervision of an adult.

4. Just only allow one child to use.

5. Please use on a flat and clean surface. Never use near steps, sloped driveways, hills roadways, alleys, swimming pool areas, road, on grass or wet surfaces or other bodies of water.

6. Before driving toy car each time, adult should inspect screws of every parts, please tighten the screw cap if any looseness. secure all fasteners before every ride.

7. For your own safety, always wear suitable protective equipment. Never ride without helmet, hand and wrist protection, elbow protection, and knee protection. Always wear a local standard approved helmet while riding, with the chinstrap securely fastened.

8. Do not ride the product at dusk, at night or at times of limited visibility.

9. Always comply with local laws and regulations.

10. The toy should be used with caution since skill is required to avoid falls or collisions causing injury to the user or third parties.

11. The braking device gets hot during continuous use and does not touch after braking.

MAINTENANCE & CARE

A. Keep all instructions and parts relating to this product for future reference.

B. Regularly check for damage and that all screws are securely tightened.

C. Check that the seat is securely fastened.

D. Lubricate the chain as often as required.

E. Clean your Scooter and wheels with a clean damp cloth.

F. No modifications are to be made other than in accordance with the manufacturer's instructions.

CAUTION: Read and understand this manual thoroughly before operating and handling the scooter, please follow all safety instructions and warnings to reduce the risk of riding the scooter.

BEFORE STARTING

Your Scooter comes with the following items in the box. Please locate all of the following:

1. Scooter
2. Manual
3. Tools



5 mm hex wrench

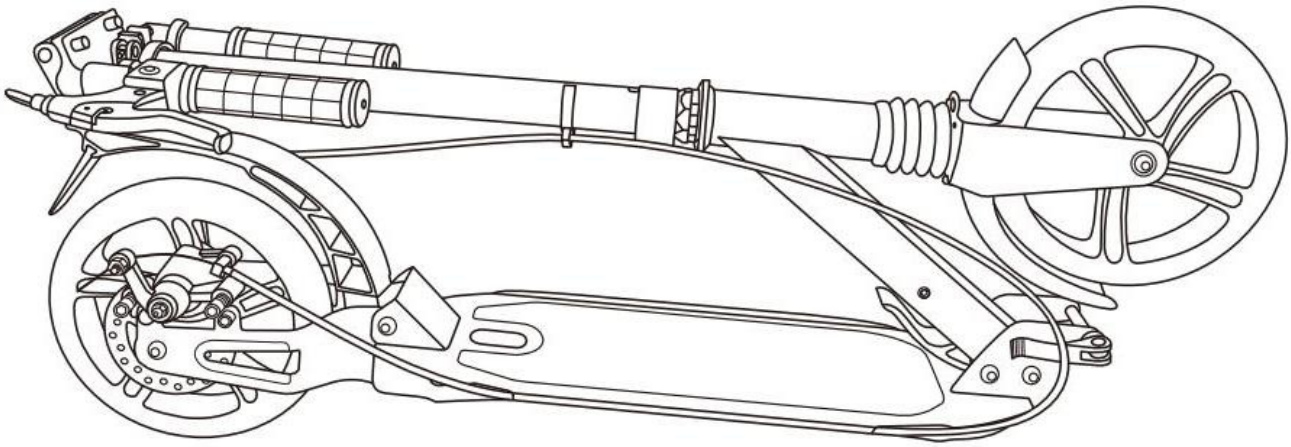

GETTING TO KNOW THE SCOOTER

Scooter Components

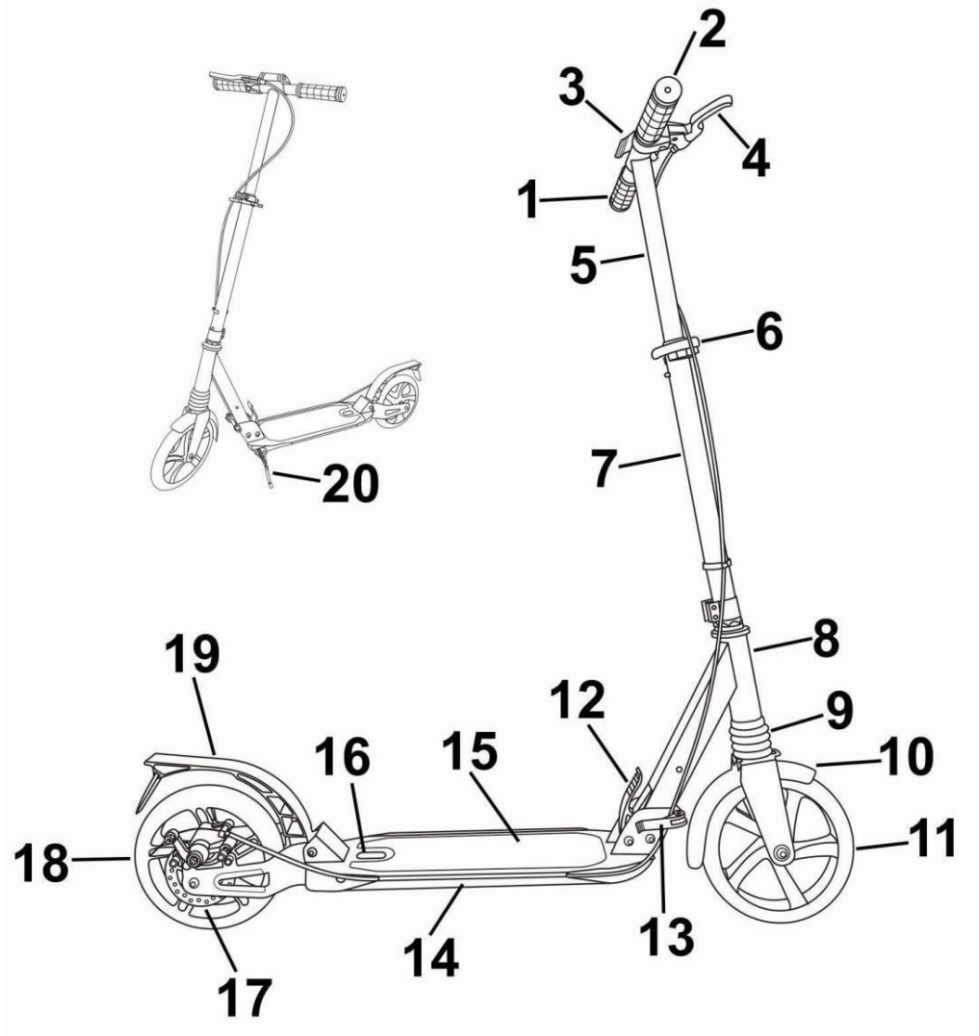

1. Handlebar Grips&Handlebar
2. Handlebar Grips&Handlebar
3. Locker for Handlebar
4. Handbrake
5. T-Bar
6. Locker for T-Bar
7. Front Tube
8. Frame
9. Front Fork with Shock Absorber
10. Front Wheel Mudguard
11. Front Wheel
12. Folding Part
13. Lock Buckle
14. Foot Pedal
15. Pedal Anti-slip Tape
16. Rear Shock Absorber
17. Rear Disc Brake System
18. Rear Wheel
19. Rear Foot Brake
20. Kickstand

ASSEMBLE

Estimated Assembly Time
Allow up to 5-10 minutes for the assembly, not including the initial loading time.

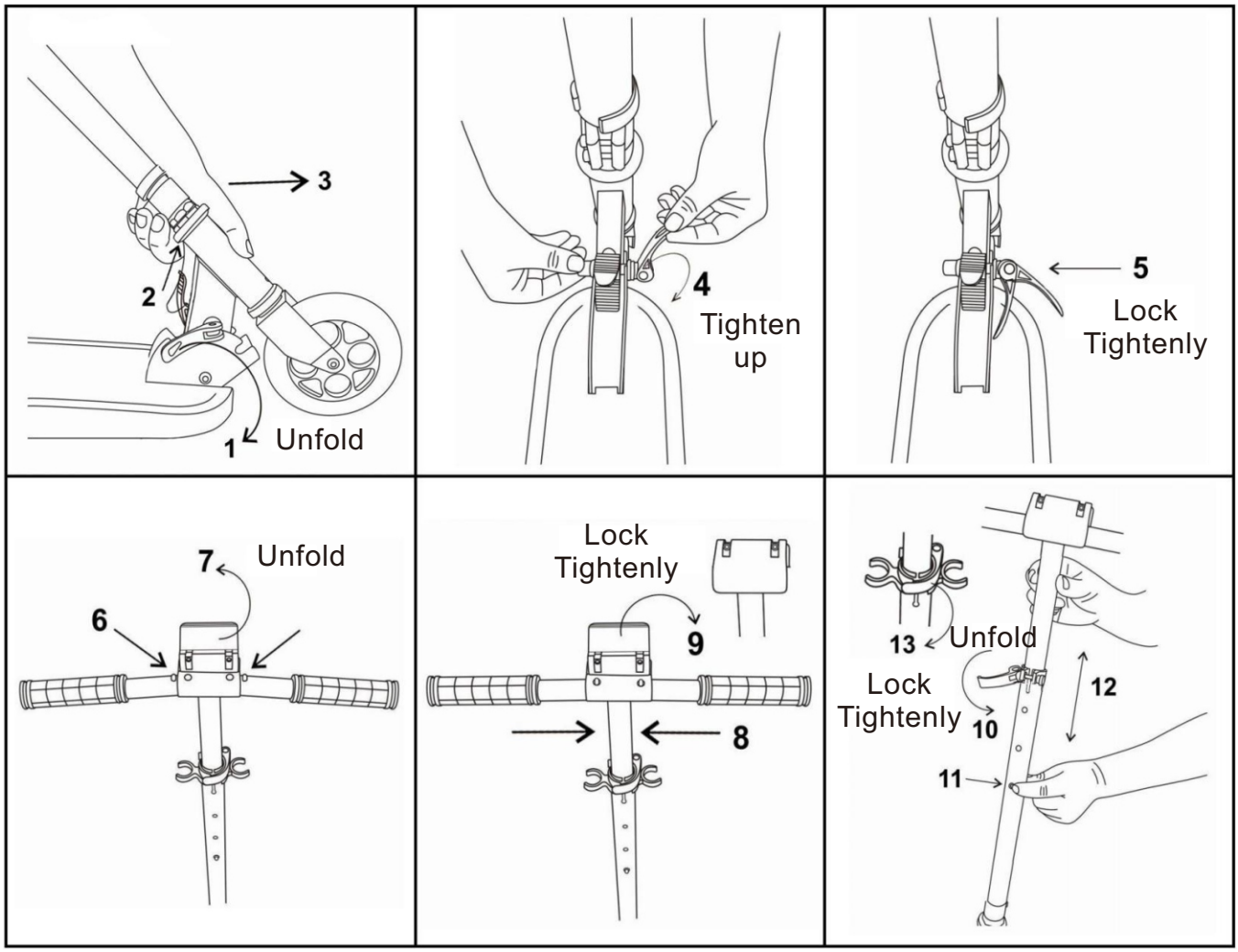

AVERTISSEMENT:

1. DANGER D'ÉTOUFFEMENT - Petites pièces. Pas conseillé aux enfants de moins de 3 ans.
2. Installation par des adultes uniquement, tenir les enfants à l'écart.
3. À utiliser sous la surveillance directe d'un adulte.
4. Ne doit être utilisé que par un seul enfant à la fois.
5. À utiliser sur une surface plane et propre. Ne jamais utiliser à proximité d'un escalier, d'une entrée en pente, d'une route en pente, d'une allée, d'une piscine, d'une route, sur l'herbe ou sur des surfaces mouillées ou d'autres plans d'eau.
6. Avant de conduire à chaque fois le jouet, l'adulte doit inspecter les vis de chaque pièce, veuillez serrer le bouchon à vis s'il est desserré. Fixez toutes les attaches avant chaque trajet.
7. Pour votre propre sécurité, portez toujours un équipement de protection approprié. Ne roulez jamais sans casque, sans protection des mains et des poignets, sans protection des coudes et des genoux. Portez toujours un casque homologué selon les normes locales pendant que vous roulez, avec la jugulaire solidement attachée.
8. Ne pas rouler au crépuscule, la nuit ou à des heures de visibilité réduite.
9. Respectez toujours les lois et règlements locaux.
10. Le jouet doit être manipulé avec précaution d'autant qu'est requise une certaine dextérité pour éviter les chutes ou les collisions pouvant occasionner des blessures à l'utilisateur ou aux tiers.
11. Le dispositif de freinage devient chaud lors d'une utilisation continue, ne touchez-le pas après le freinage.

ENTRETIEN ET MAINTENANCE

A. Conservez toutes les instructions et les pièces relatives à ce produit pour pouvoir vous y référer ultérieurement.

B. Vérifiez régulièrement que le produit n'est pas endommagé et que toutes les vis sont bien serrées.

C. Vérifier que le siège est bien fixé.

D. Lubrifiez la chaîne aussi souvent que nécessaire.

E. Nettoyez votre scooter et les roues avec un chiffon propre et humide.

F. Aucune modification ne doit être apportée autrement que conformément aux instructions du fabricant.

ATTENTION: Lisez et comprenez attentivement ce manuel avant d'utiliser et de manipuler le trottinette pour enfants , veuillez suivre toutes les consignes de sécurité et avertissements pour réduire le risque de conduire le trottinette pour enfants .



AVANT DE COMMENCER

Votre trottinette pour enfants est livré avec les éléments suivants dans la boîte. Veuillez trouver tous les éléments suivants:

1. Trottinette
2. Manuel
3. Outils

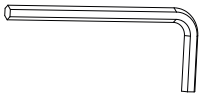

Clé hexagonale de 5 mm

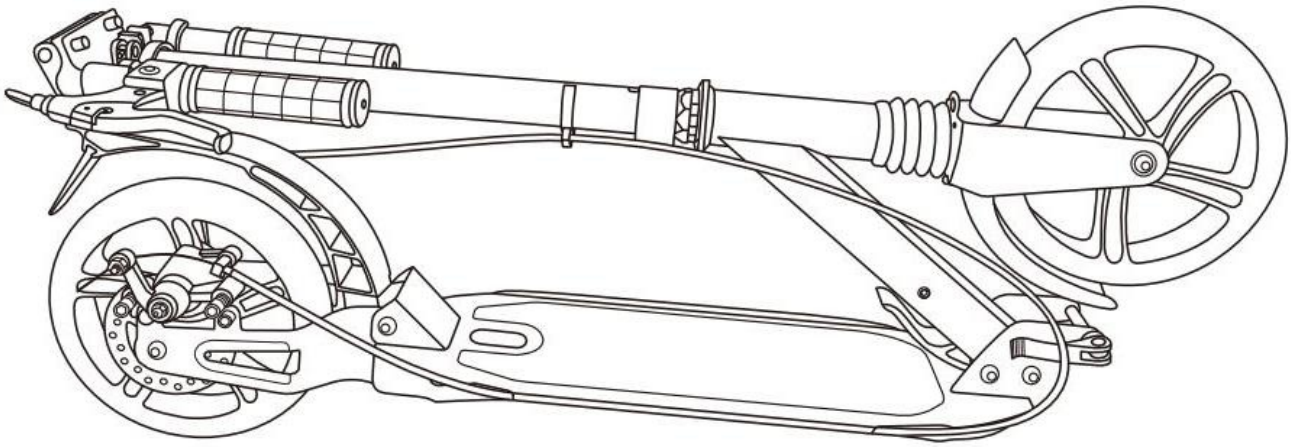

APPRENDRE À CONNAÎTRE LE TROTTINETTE POUR ENFANTS

Composants de trottinette pour enfants

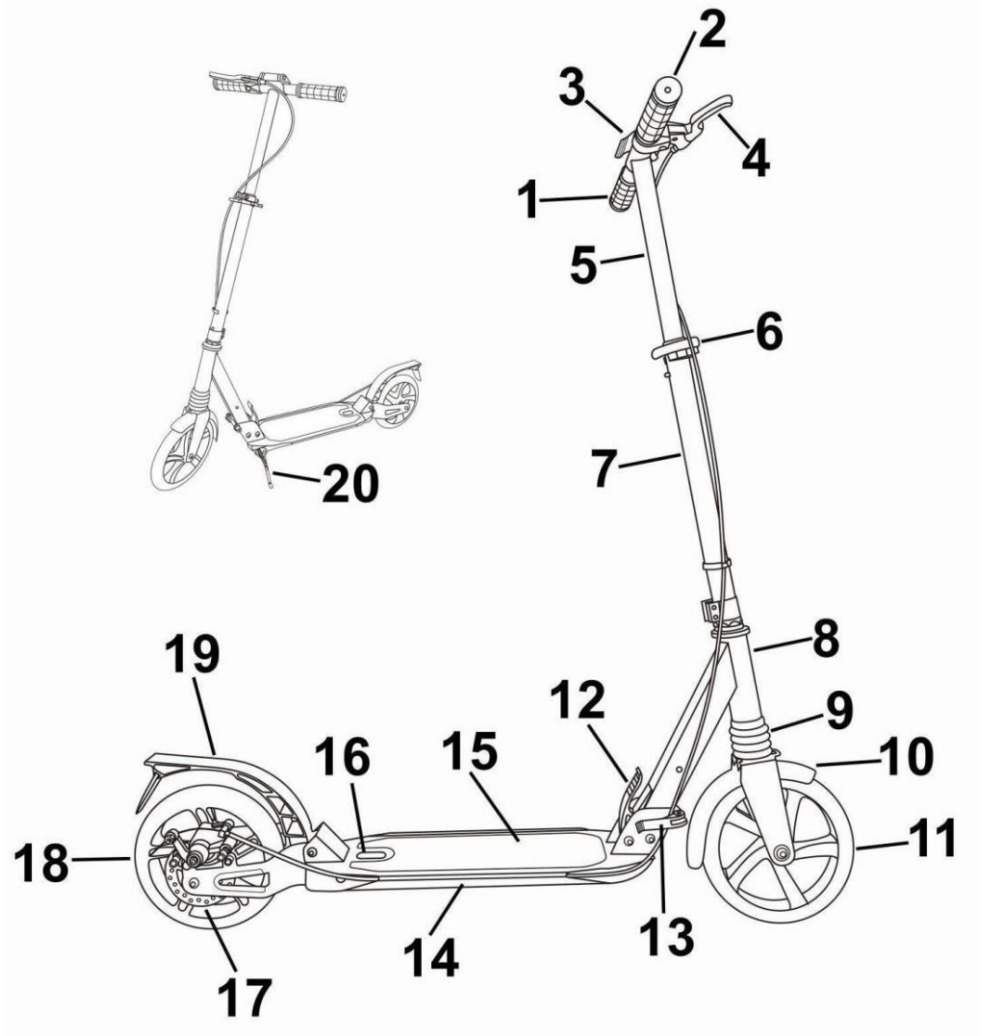

1. Poignées de guidon & guidon
2. Poignées de guidon & guidon
3. Verrouillage du guidon
4. Frein à main
5. T-Bar
6. Verrouillage de la T-Bar
7. Tube avant
8. Cadre
9. Fourche avant avec amortisseur
10. Garde-boue de la roue avant
11. Roue avant
12. Partie pliable
13. Boucle de verrouillage
14. Pédale de pied
15. Ruban antidérapant de la pédale
16. Amortisseur arrière
17. Système de frein à disque arrière
18. Roue arrière
19. Frein à pied arrière
20. Béquille

ASSEMBLE

Estimated Assembly Time
Allow up to 5-10 minutes for the assembly, not including the initial loading time.

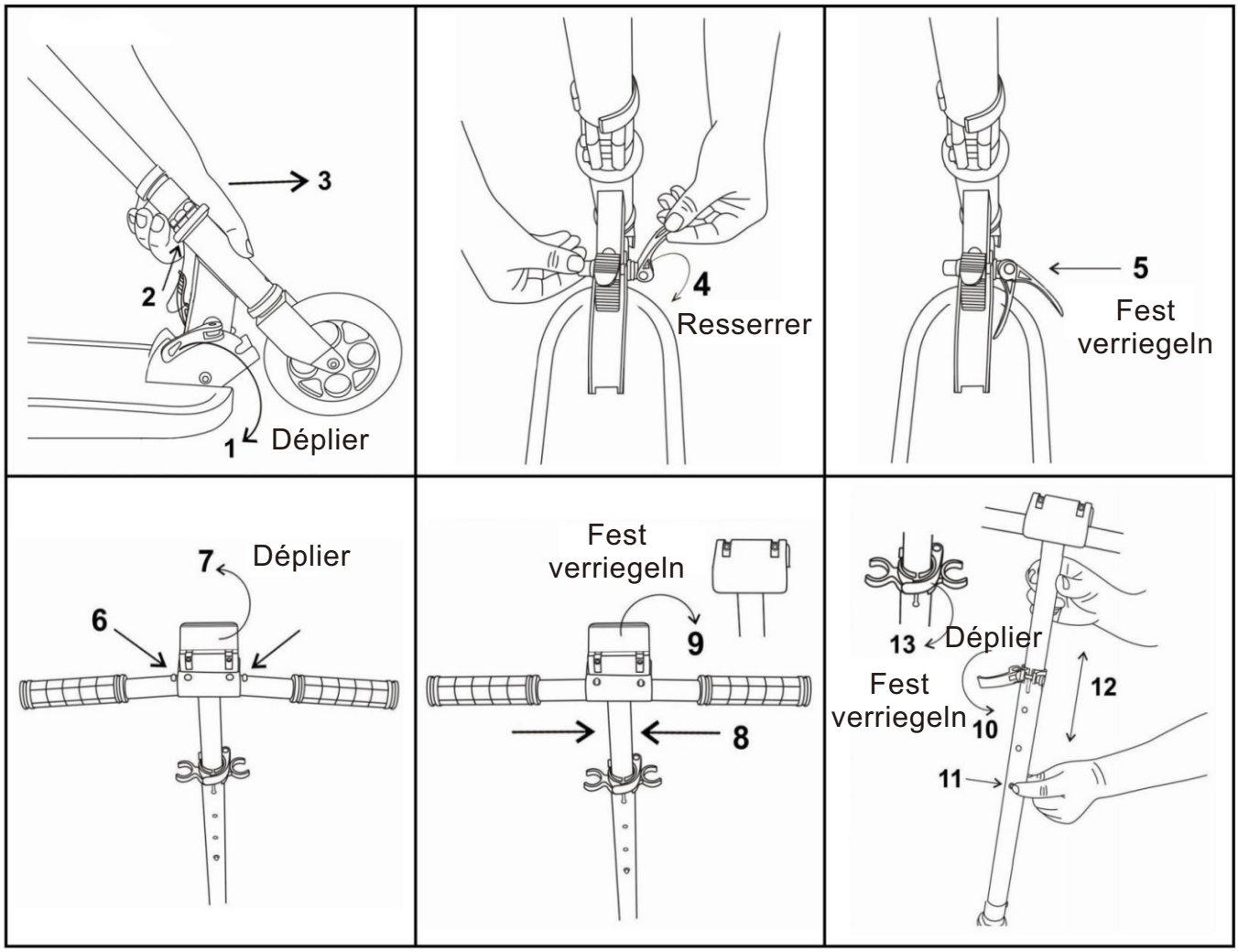

ACHTUNG:

1. ERSTICKUNGSGEFAHR-Kleine Teile. Nicht für Kinder unter 3 Jahren geeignet.
2. Die Montage darf nur von Erwachsenen vorgenommen werden, halten Sie Kinder fern.
3. Es ist unter der direkten Aufsicht eines Erwachsenen zu verwenden.
4. Erlauben Sie jeweils nur einem Kind es zu benutzen.
5. Verwenden Sie es bitte auf einer ebenen und sauberen Oberfläche. Es sollte niemals in der Nähe von Treppen, steile Auf-/ oder Abfahrten, hügeligen Straßen, Alleen, Schwimmbadbereichen, Straßen, auf Gras oder nassen Oberflächen oder anderen Gewässern benutzt werden.
6. Vor jeder Nutzung des Spielzeugautos sollte ein Erwachsener die Schrauben aller Teile überprüfen. Ziehen Sie bitte die Schraubenkappen fest, wenn sie locker sind. Überprüfen Sie vor jeder Fahrt alle Befestigungselemente.
7. Tragen Sie zu Ihrer eigenen Sicherheit immer eine geeignete Schutzausrüstung. Fahren Sie nie ohne Helm, Hand- und Handgelenkschutz, Ellbogenschutz und Knieschutz. Während der Fahrt sollte immer ein gemäß der örtlichen Norm zugelassener Helm getragen werden, dessen Kinnriemen fest sitzt.
8. Nicht während der Dämmerung, bei Nacht oder bei eingeschränkter Sicht mit dem Produkt fahren.
9. Beachten Sie stets die örtlichen Gesetze und Vorschriften.
10. Das Spielzeug sollte vorsichtig verwendet werden, denn es erfordert Geschicklichkeit, um Stürze oder Zusammenstöße zu vermeiden, die zu Verletzungen des Benutzers oder Dritter führen können.
11. Bremseinrichtung bei Dauergebrauch heiß wird und nach dem Bremsvorgang nicht zu berühren ist.

WARTUNG & PFLEGE

A. Bewahren Sie alle Anweisungen und Teile, die sich auf dieses Produkt beziehen, zur späteren Verwendung auf.

B. Prüfen Sie es regelmäßig auf Beschädigungen und ob alle Schrauben fest angezogen sind.

C. Prüfen Sie, ob der Sitz sicher befestigt ist.

D. Schmieren Sie die Kette so oft wie nötig.

E. Reinigen Sie den Scooter und die Räder mit einem sauberen, feuchten Tuch.

F. Keine Veränderungen außer nach den Hersteller anleitungen vorzunehmen sind.

ACHTUNG: Lesen und verstehen Sie dieses Handbuch gründlich, bevor Sie den Kinderroller bedienen und handhaben, bitte befolgen Sie alle Sicherheitshinweise und Warnungen, um das Risiko des Fahrens des Kinderroller zu verringern.

BEVOR SIE BEGINNEN

Ihr Kinderroller wird mit den folgenden Artikeln in der Box geliefert. Suchen Sie nach folgendem:

1. Roller
2. Manuell
3. Werkzeuge

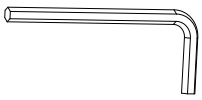

5 mm Inbusschlüssel

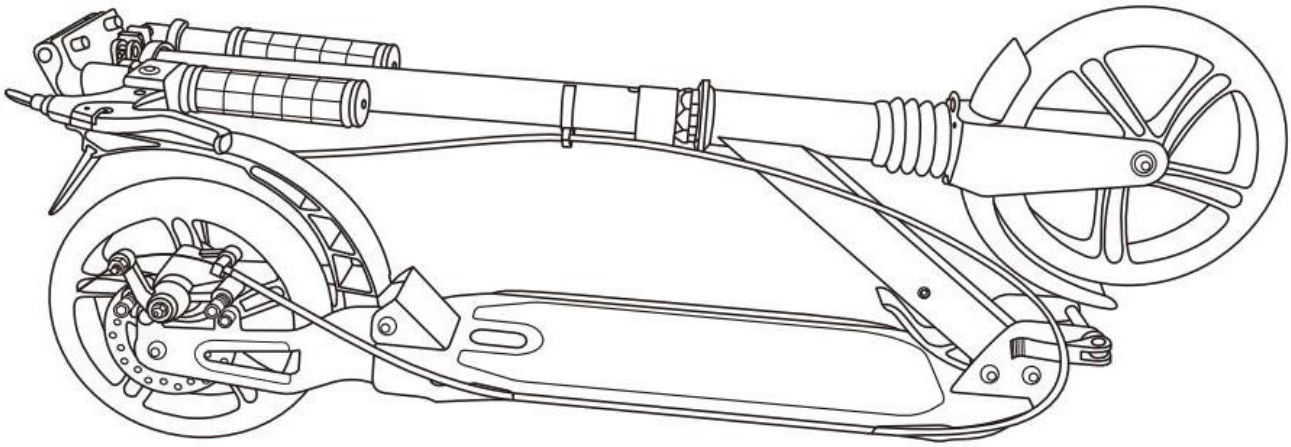

KENNENLERNEN DES KINDERROLLER

Kinderroller Komponenten

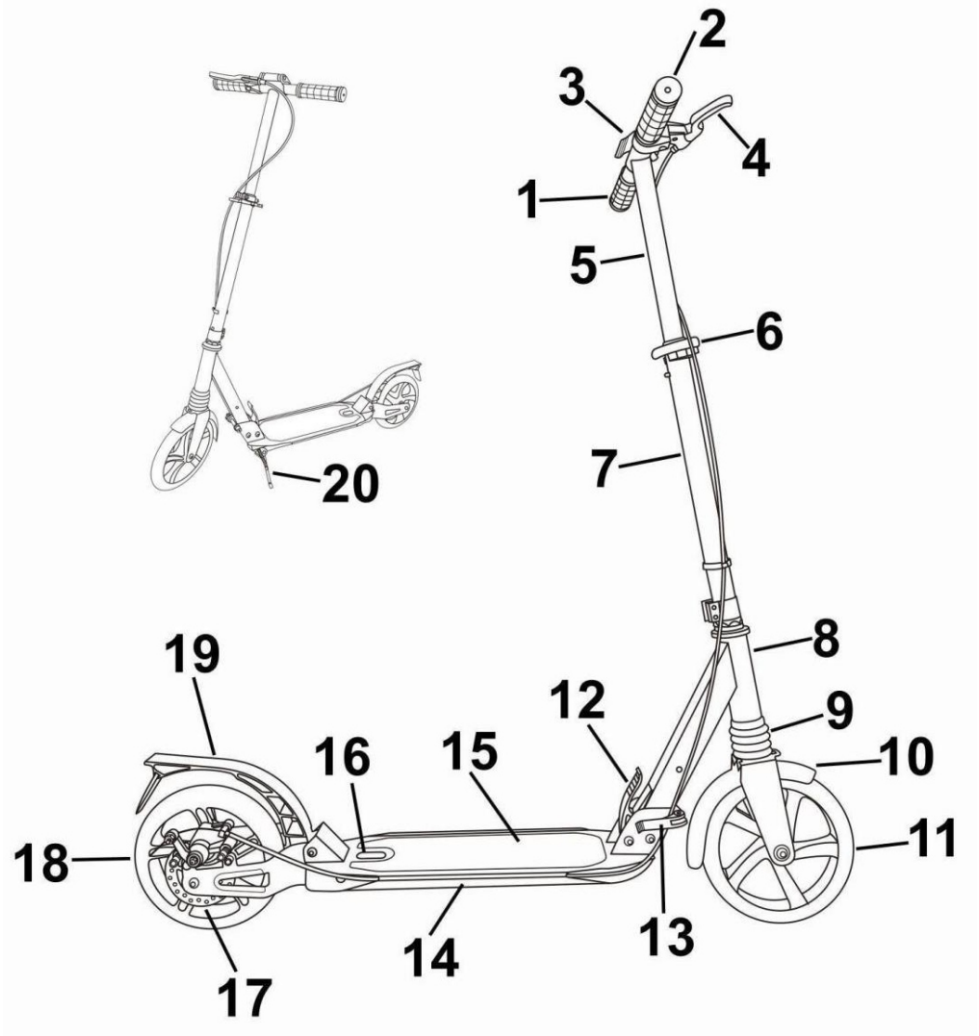

1. Lenkergriffe & Lenker
2. Lenkergriffe & Lenker
3. Lenkerverriegelung
4. Handbremse
5. T-Bar
6. T-Bar-Verriegelung
7. Vorderradrohr
8. Rahmen
9. Vordere Gabel mit Stoßdämpfer
10. Vorderradschutzblech
11. Vorderrad
12. Klappteil
13. Verschlussschnalle
14. Fußpedal
15. Pedal-Anti-Rutsch-Band
16. Hintere Stoßdämpfer
17. Hinteres Scheibenbremssystem
18. Hinterrad
19. Fußbremse hinten
20. Ständer

Zusammenbauen

Geschätzte Montagezeit
Rechnen Sie mit bis zu 5-10 Minuten für die Montage, ohne die anfängliche Ladezeit.

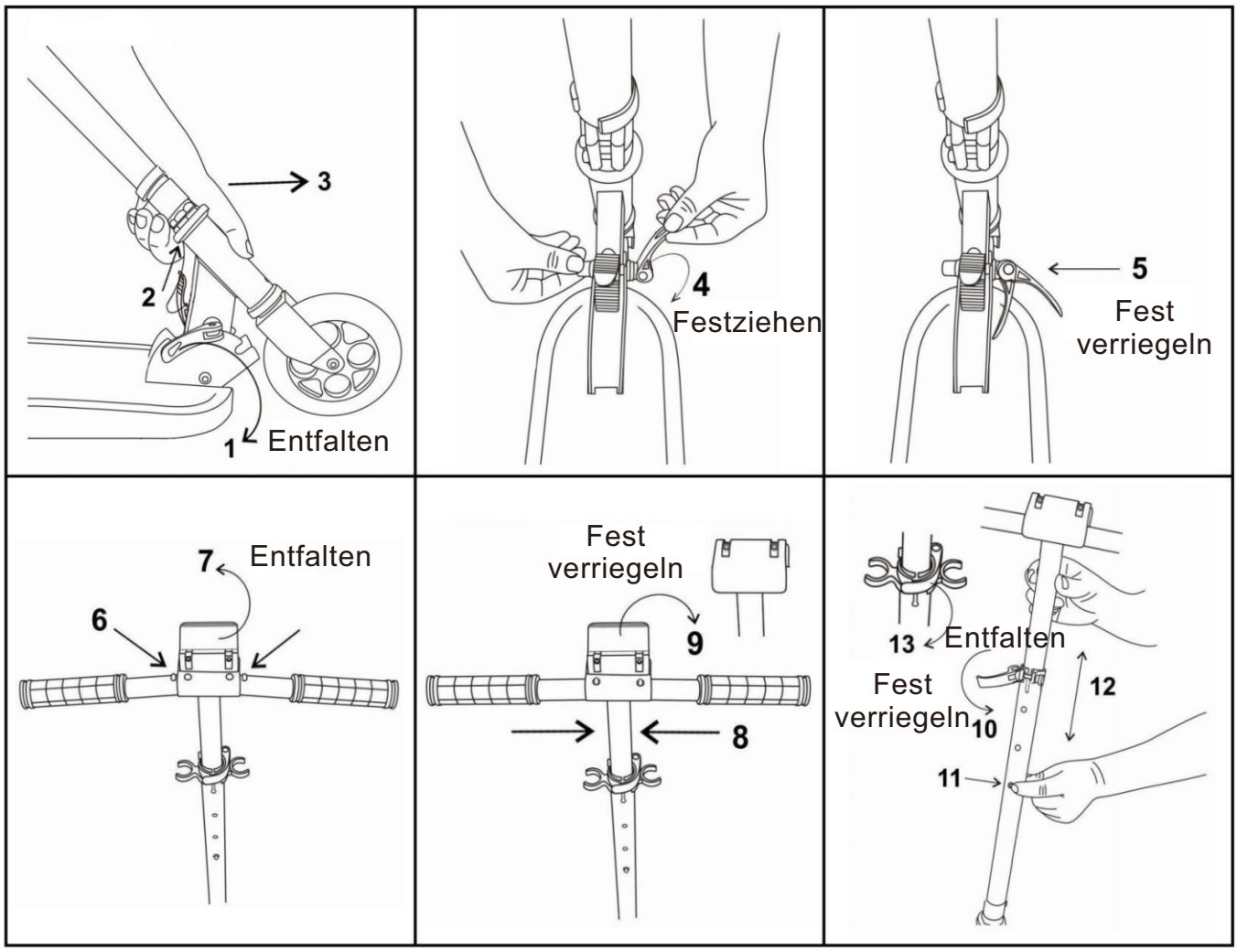

ADVERTENCIA:

1. PELIGRO DE ASFIXIA: Incluidas piezas pequeñas. No es adecuado para los niños menores de 3 años.
2. La instalación sólo se puede realizar por los adultos, mantenga a los niños alejados al instalar el patinete.
3. El producto debe ser utilizado bajo la supervisión directa de un adulto.
4. Sólo se permita que un/una niño/a utilice este patinete a la vez.
5. Utilice este patinete sobre una superficie plana y limpia. Nunca lo utilice cerca de escalones, caminos de entrada inclinados, caminos de colinas, callejones, áreas de piscinas, carreteras, sobre césped o superficies mojadas u otros lugares cerca de cuerpos de agua.
6. Antes de conducir este patinete de juguete cada vez, el adulto debe inspeccionar los tornillos de cada pieza del patinete. Si la cubierta de rosca está floja, apriétela bien. Fije todos los sujetadores bien antes de cada uso.
7. Para proteger su propia seguridad, siempre use equipo de protección apropiado. Nunca utilice el patinete sin casco, manoplas, muñequeras, rodilleras y coderas. Siempre use un casco aprobado por las normas locales al conducir, y fije la correa de la barbilla bien abrochada.
8. No utilice este patinete al anochecer, de noche o en momentos con visibilidad limitada.
9. Siempre cumpla con las leyes y regulaciones locales.
10. El juguete debe ser utilizado con precaución porque se requiere la habilidad para evitar riesgo de caídas o colisiones que puedan provocar lesiones al usuario oa los terceros.
11. El dispositivo de freno se calentará durante el uso continuo, y no lo toque después de frenar.

MANTENIMIENTO Y CUIDADO

A. Guarde todas las instrucciones y piezas relativas juntas con este producto para las referencias futuras.

B. Compruebe regularmente para asegurarse de que no haya daños y que todos los tornillos estén apretados firmemente.

C. Compruebe que el asiento del scooter esté abrochado firmemente.

D. Lubrique la cadena frecuentemente si sea necesario.

E. Limpia el scooter y las ruedas con un paño húmedo y limpio.

F. No se deben realizar modificaciones de ninguna manera, excepto de acuerdo con las instrucciones del fabricante.

PRECAUCIÓN: Lea y comprenda este manual detenidamente antes de operar y manipular el patinete para niños, siga todas las instrucciones y advertencias de seguridad para reducir el riesgo de conducir el patinete para niños.

ANTES DE EMPEZAR

Su patinete para niños viene con los siguientes elementos en la caja. Por favor, localice todo lo siguiente:

1. Patinete
2. Manual
3. Herramientas

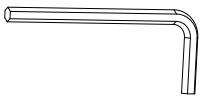

Llave hexagonal de 5 mm

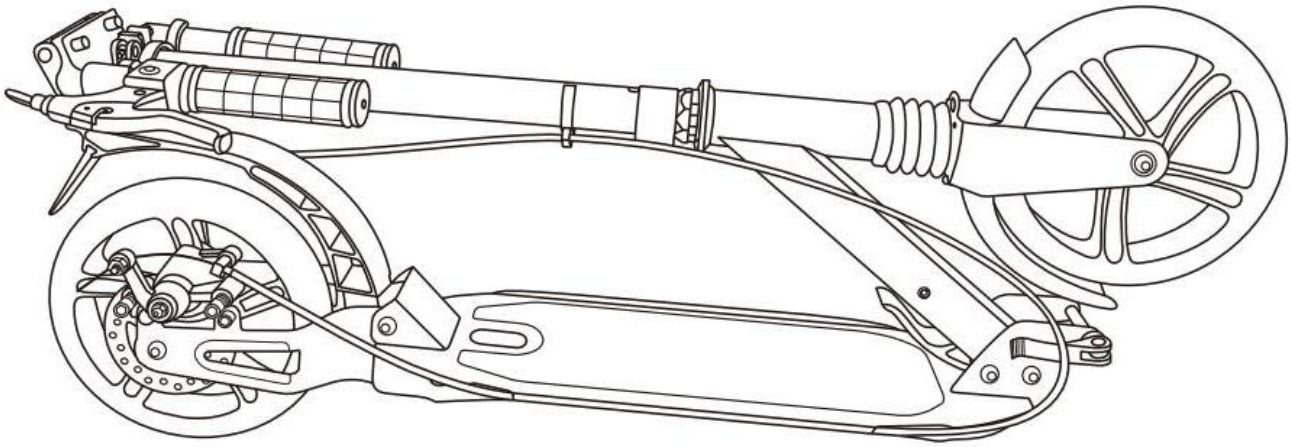

CONOCIENDO EL PATINETE PARA NIÑOS

Componentes de patinete para niños

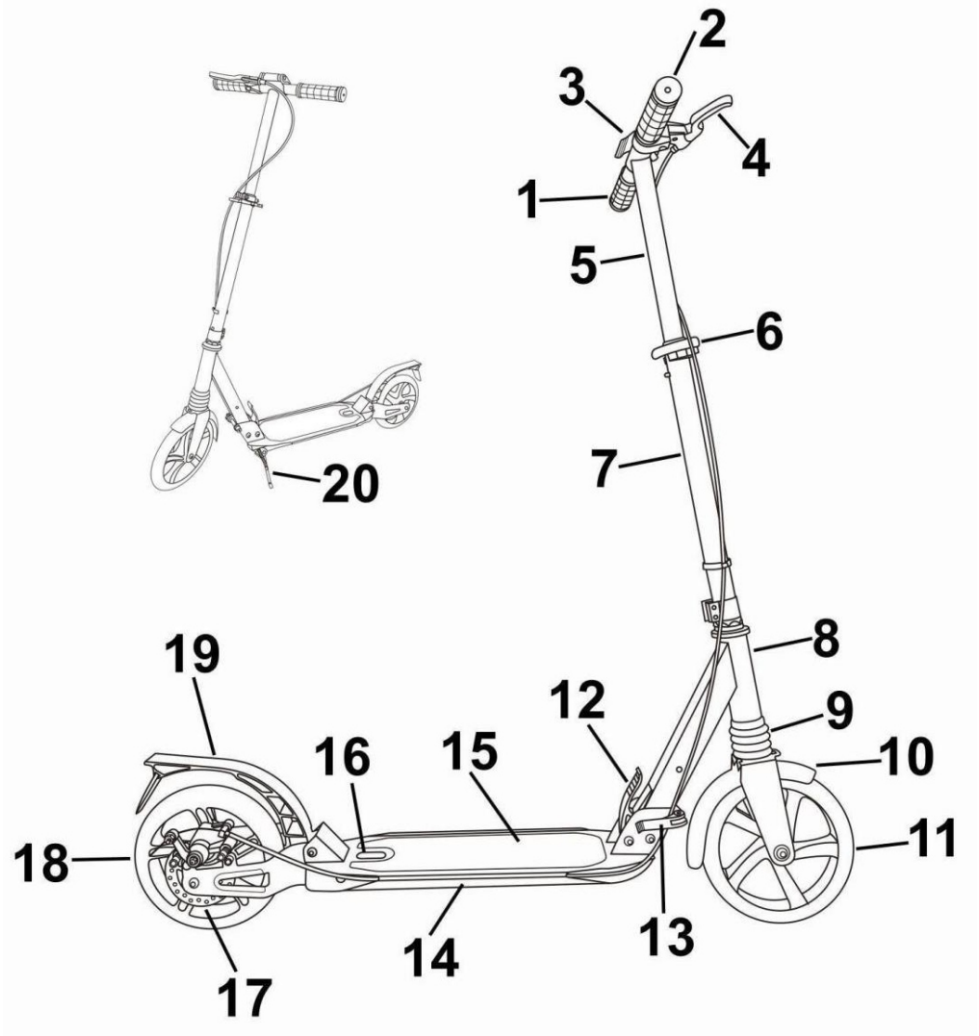

1. Puños del manillar y manillar
2. Puños del manillar y manillar
3. Bloqueo para el manillar
4. Freno de mano
5. T-Bar
6. Bloqueo para T-Bar
7. Tubo delantero
8. Marco
9. Horquilla delantera con amortiguador
10. Guardabarros de la rueda delantera
11. Rueda delantera
12. Parte plegable
13. Hebilla de bloqueo
14. Pedal
15. Cinta antideslizante del pedal
16. Amortiguador trasero
17. Sistema de freno de disco trasero
18. Rueda trasera
19. Freno de pie trasero
20. Soporte

ENSAMBLAR

Tiempo estimado de montaje
Espere hasta 5-10 minutos para el montaje, sin incluir el tiempo de carga inicial.

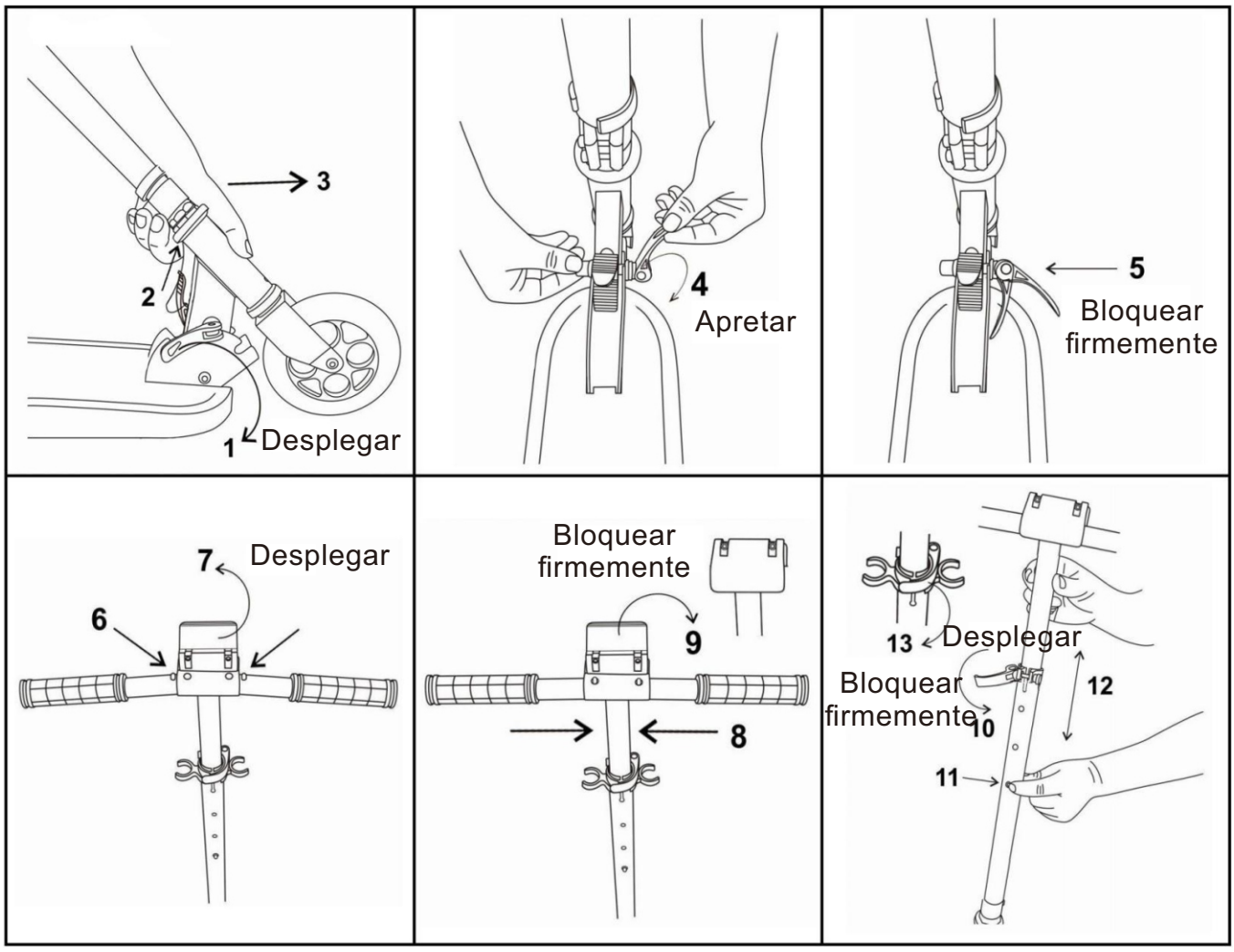

ATENÇÃO:

1. PERIGO DE ASFIXIA - Peças pequenas. Não é indicado para crianças com menos de 3 anos.
2. A instalação só é permitida a adultos, manter as crianças afastadas.
3. Para ser usado sob a supervisão direta de um adulto.
4. Só permitir a utilização por uma criança.
5. Utilizar numa superfície plana e limpa. Nunca utilizar perto de degraus, entradas de garagem inclinadas, estradas com colinas, becos, áreas de piscinas, estradas, em relva ou superfícies molhadas ou outras massas de água.
6. Antes de conduzir a patinete infantil, o adulto deve inspecionar os parafusos de todas as peças, e apertar os parafuso se estiverem soltos.
7. Para sua própria segurança, use sempre equipamento de proteção adequado. Nunca conduza sem capacete, proteção para as mãos e pulsos, proteção para os cotovelos e proteção para os joelhos. Utilize sempre um capacete aprovado pelas normas locais durante a condução, com a correia do queixo bem apertada.
8. Não conduzir a patinete infantil ao anoitecer, à noite ou em alturas de visibilidade limitada.
9. Cumpra sempre as leis e regulamentos locais.
10. A patinete infantil deve ser utilizado com precaução, uma vez que é necessária perícia para evitar quedas ou colisões que provoquem lesões no utilizador ou em terceiros.
11. O dispositivo de travagem aquece durante a utilização contínua e não tocar após a travagem.

MANUTENÇÃO E CUIDADOS

A. Guarde todas as instruções e peças relacionadas com este produto para referência futura.

B. Verifique regularmente se existem danos e se todos os parafusos estão bem apertados.

C. Verifique se o assento está bem fixo.

D. Lubrifique a corrente sempre que necessário.

E. Limpar a trotinete e as rodas com um pano limpo e húmido.

F. Não devem ser efetuadas quaisquer modificações, exceto de acordo com as instruções do fabricante.

CUIDADO: Leia e compreenda este manual cuidadosamente antes de operar e manusear a patinete infantil, siga todas as instruções de segurança e avisos para reduzir o risco de andar de patinete infantil.

ANTES DE COMEÇAR

A sua patinete infantil vem com os seguintes itens na caixa. Por favor, localize todos os seguintes:

1. Patinete infantil
2. Manual
3. Ferramentas

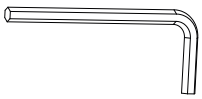

Chave hexagonal de 5 mm

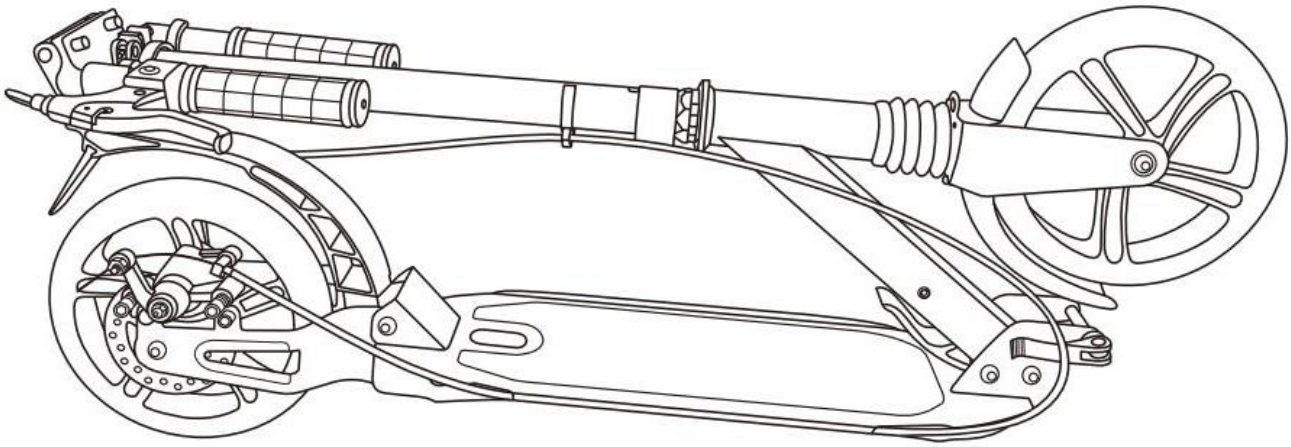

CONHECER A PATINETE INFANTIL

Componentes Patinete infantil

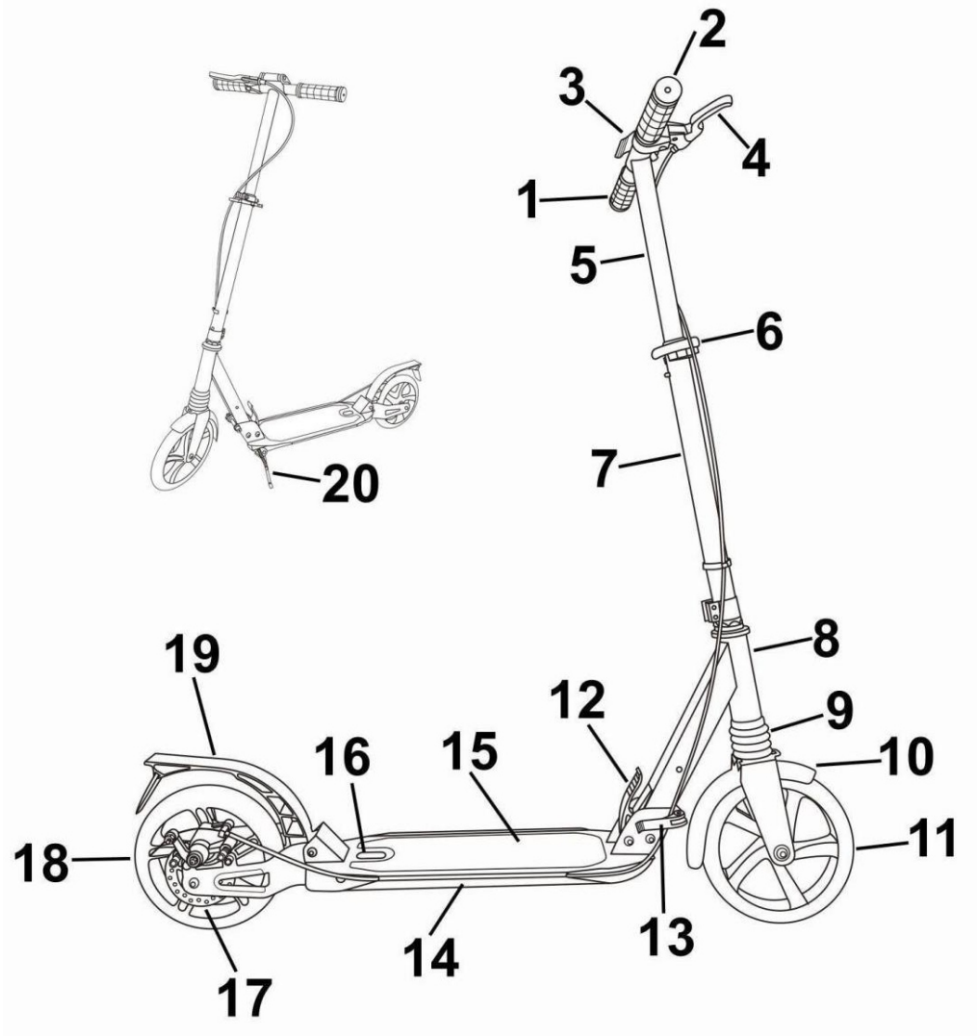

1. Punhos do guidão & guidão
2. Punhos do guidão & guidão
3. Trava para o guidão
4. Freio de mão
5. T-Bar
6. Trava para T-Bar
7. Tubo frontal
8. Quadro
9. Garfo dianteiro com amortecedor
10. Para-lama da roda dianteira
11. Roda dianteira
12. Parte dobrável
13. Fivela de trava
14. Pedal
15. Fita antiderrapante do pedal
16. Amortecedor traseiro
17. Sistema de freio a disco traseiro
18. Roda traseira
19. Freio de pé traseiro
20. Cavalete

MONTAGEM

Tempo estimado de montagem
Aguarde até 5-10 minutos para a montagem, sem incluir o tempo de carregamento inicial.

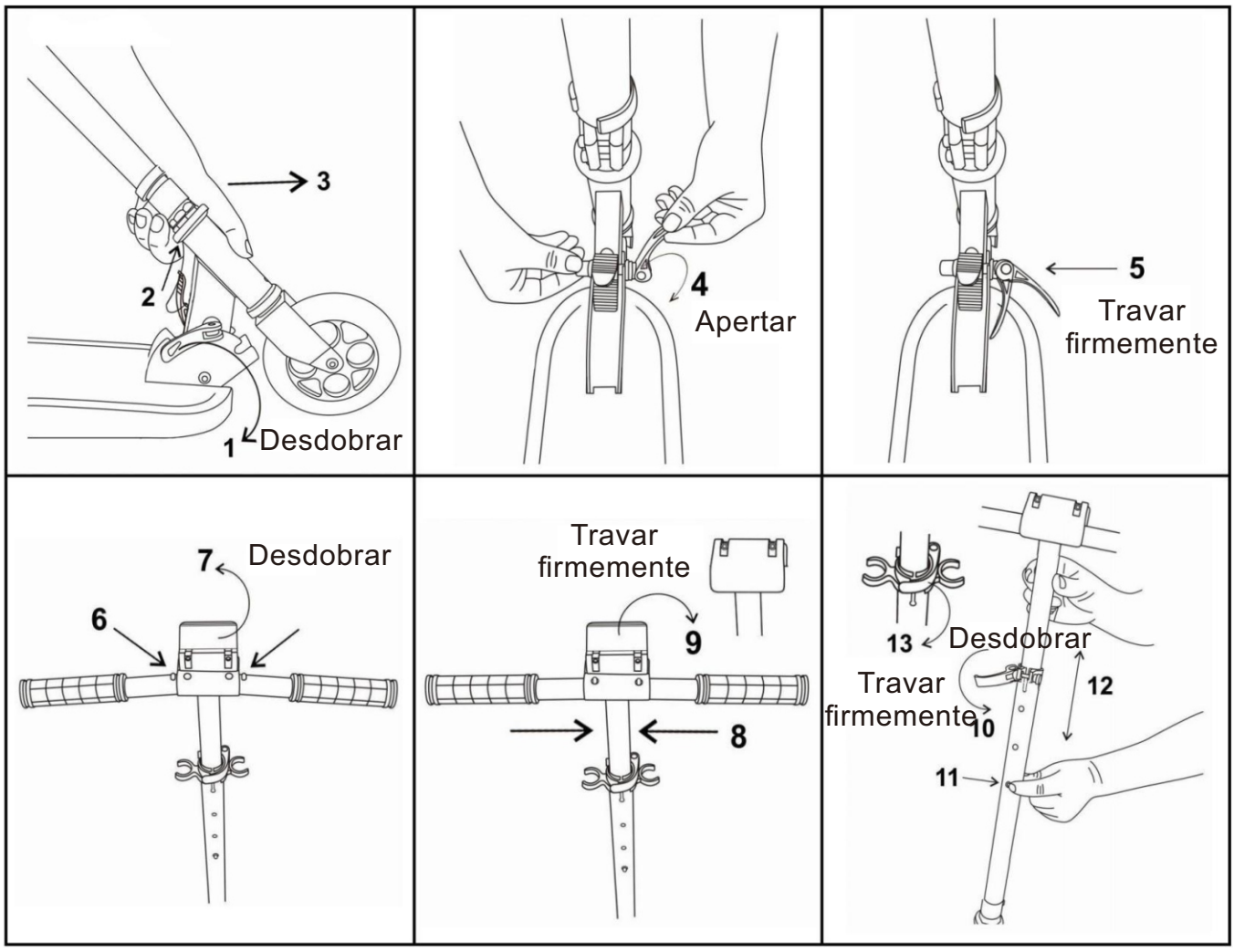

AVVERTENZA:

1. RISCHIO DI SOFFOCAMENTO — Parti piccole. Non adatto a bambini sotto i 3 anni.
2. Consentire l'installazione solo agli adulti, tenere lontani i bambini.
3. Da utilizzare sotto la diretta supervisione di un adulto.
4. Consentire l'uso un bambino alla volta.
5. Si prega di utilizzare su una superficie in piano e pulita. Non usare mai vicino a gradini, passi carrai in pendenza, strade in collina, vicoli, piscine, strade, su erba o superfici bagnate o altre fonti d'acqua.
6. Prima di guidare ogni volta il veicolo, l'adulto dovrebbe ispezionare le viti di tutte le parti, e stringere i dadi in caso di allentamento. Stringere tutti i dispositivi di fissaggio prima di ogni viaggio.
7. Per la propria sicurezza, indossare sempre dispositivi di protezione adeguati. Non guidare mai senza casco, protezione per mani e polsi, protezione per gomiti e protezione per le ginocchia. Indossare sempre un casco approvato dalla normativa locale durante la guida, con il cinturino fissato saldamente.
8. Non guidare il prodotto al crepuscolo, di notte o in momenti di visibilità limitata.
9. Rispettare sempre le leggi e le normative locali.
10. Il giocattolo deve essere usato con attenzione poiche' servono abilita' per evitare di cadere o di scontrarsi e quindi causare lesioni personali all'utente o ad altri.
11. Il dispositivo di freno si surriscalda durante l'uso continuo e non se ne tocca dopo la frenata.

MANUTENZIONE & CURA

A. Conservare tutte le istruzioni e le parti relative a questo prodotto per riferimenti futuri.
B. Verificare regolarmente la presenza di danni e che tutte le viti siano strette saldamente.
C. Verificare che il sedile sia fissato in sicurezza.
D. Lubrificare la catena tutte le volte che è necessario.
E. Pulire il veicolo e le ruote con un panno umido pulito.
F. Nessuna modifica deve essere effettuata se non sia in conformità alle istruzioni del produttore.

ATTENZIONE: Leggere e comprendere attentamente questo manuale prima di utilizzare e maneggiare il monopattino, seguire tutte le istruzioni e le avvertenze di sicurezza per ridurre il rischio alla guida.

PRIMA DI INIZIARE

Il tuo monopattino viene fornito con i seguenti articoli nella confezione. Si prega di individuare i seguenti componenti:

1. Monopattino
2. Manuale
3. Utensileria

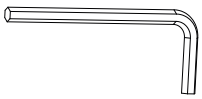

Chiave esagonale da 5 mm

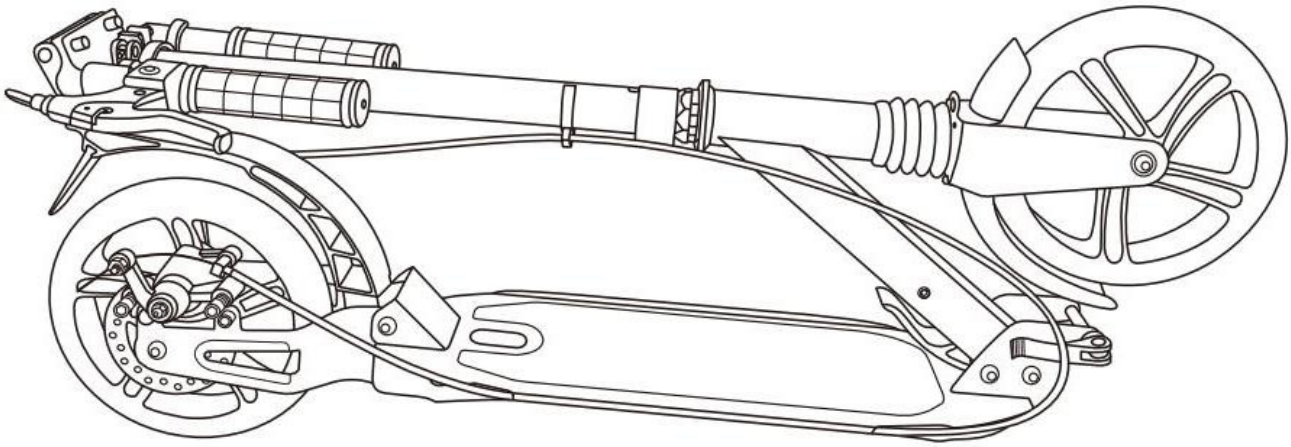

UNO SGUARDO AL MONOPATTINO

Componenti per monopattino

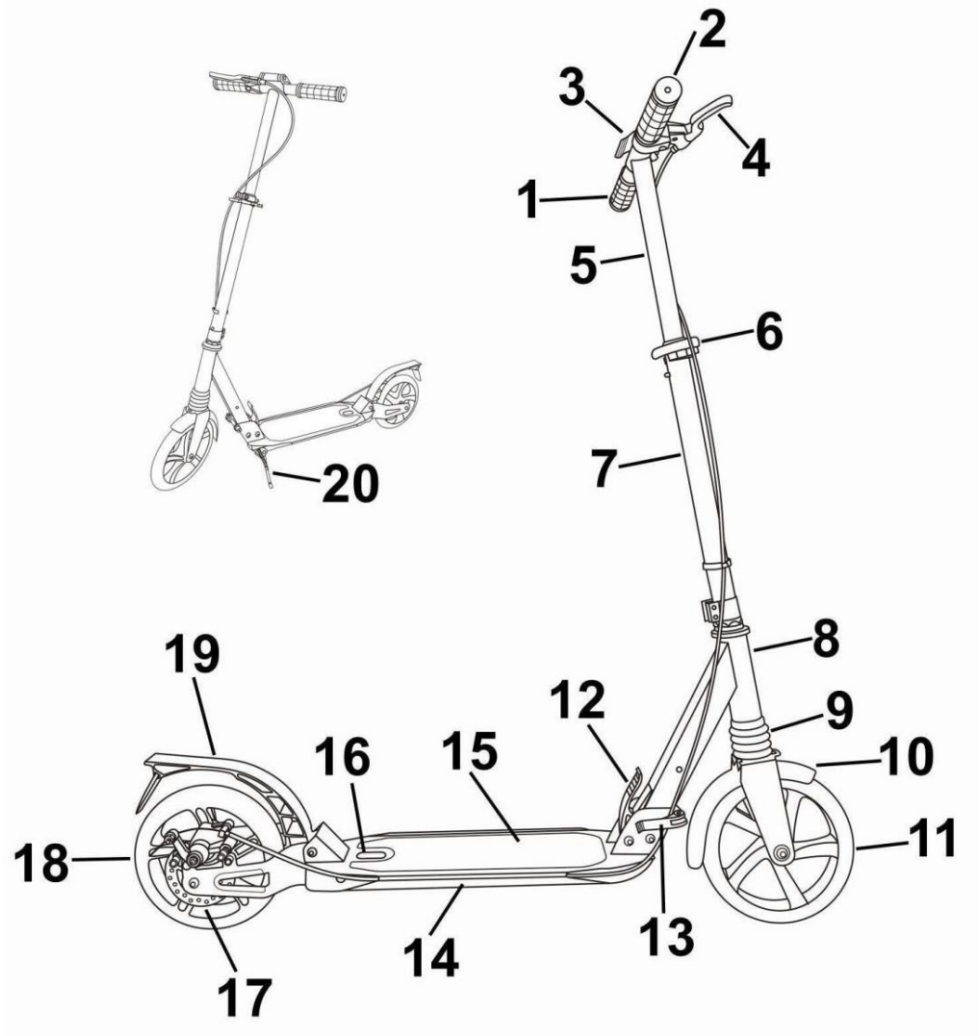

1. Impugnatura e manubrio
2. Impugnatura e manubrio
3. Blocco per manubrio
4. Freno a mano
5. T-Bar
6. Blocco per T-Bar
7. Tubo anteriore
8. Telaio
9. Forcella anteriore con ammortizzatore
10. Parafango della ruota anteriore
11. Ruota anteriore
12. Parte pieghevole
13. Fibbia di blocco
14. Pedale
15. Striscia antiscivolo per pedali
16. Ammortizzatore posteriore
17. Sistema di freni a disco posteriore
18. Ruota posteriore
19. Freno a pedale posteriore
20. Cavalletto

MONTAGGIO

Tempo stimato
Sono necessari fino a 5-10 minuti per l'assemblaggio, escluso il tempo di carica iniziale.

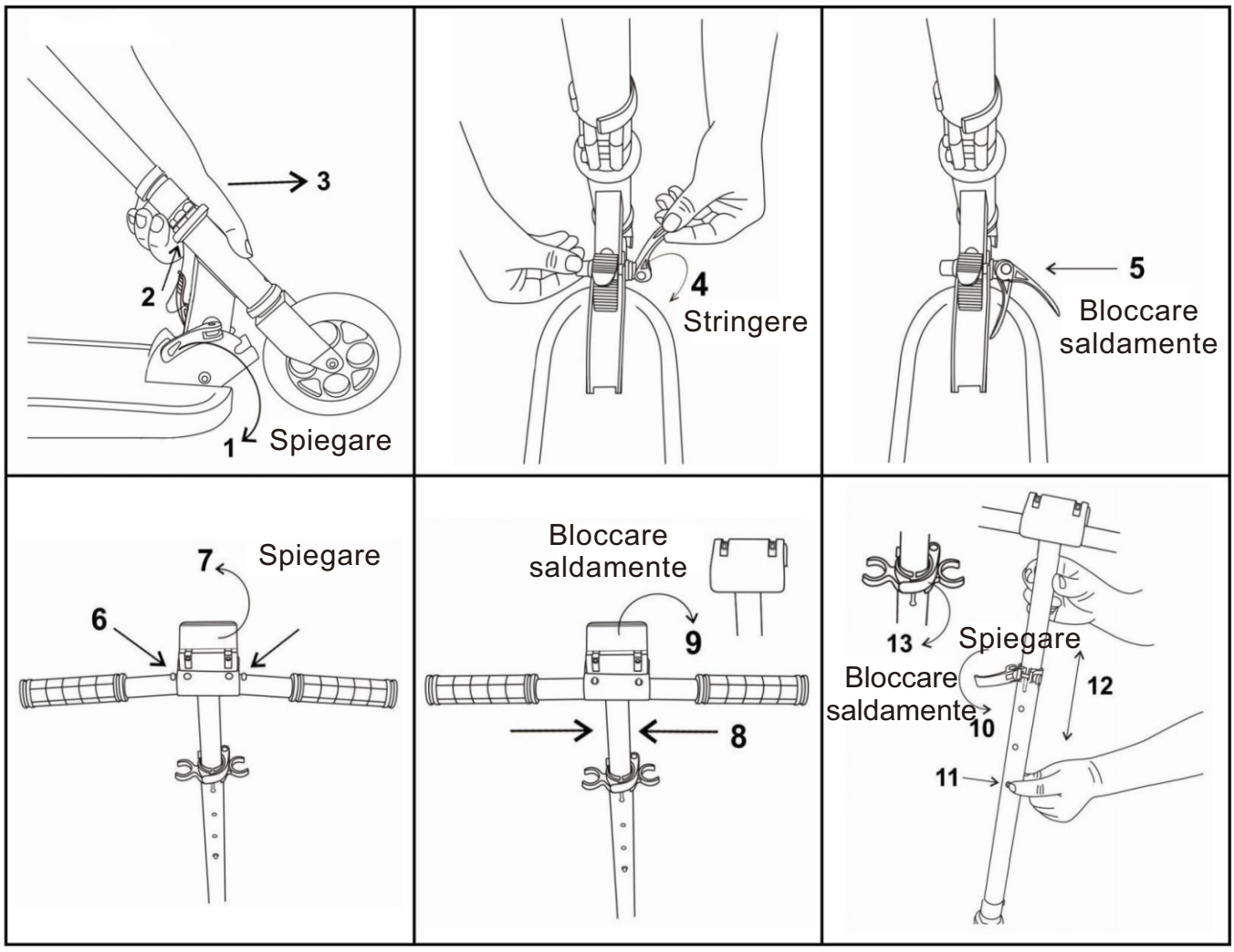

UK

If you have any questions, please contact our customer care centre.
Our contact details are below:


0044-800-240-4004


enquiries@mhstar.co.uk

IMPORTER ADDRESS:
MH STAR UK LTD
Unit 27, Perivale Park,
Horsenden lane South
Perivale, UB6 7RH
MADE IN CHINA

ES

Si tiene alguna pregunta, comuníquese con nuestro Centro de Atención al Cliente.
Nuestros datos de contacto son los siguientes:


0034-931294512


atencioncliente@aosom.es

Importador/Fabricante/REP:
Spanish Aosom, S.L.
C/ Roc Gros, nº 15. 08550, Els Hostalets de Balenyà, Spain.
B66295775
atencioncliente@aosom.es
TEL: 931294512
HECHO EN CHINA

FR

Si vous avez la moindre question, veuillez contacter notre centre d'assistance à la clientèle.
Nos coordonnées sont les suivantes:


0033-1-84166106


aosom@mhfrance.fr

Importé par/Fabricant/REP:
MH France
2, rue Maurice Hartmann
92130 Issy-les-Moulineaux
France
Fabriqué en Chine

PT

Se tiver alguma dúvida, por favor contacte o nosso Centro de Atendimento ao Cliente.
Os nossos dados de contacto são os seguintes:


0034-931294512


info@aosom.pt.

IMPORTADOR:
SPANISH AOSOM, S.L
C.ROC GROS N.15, 08550. ELS HOSTALETS DE BALENYÀ
TEL: 931294512 (SEG-SEX DAS 7:30H ÀS 16:30H)
INFO@AOSOM.PT
WWW.AOSOM.PT

DE

Wenn Sie Fragen haben, wenden Sie sich bitte an unser Kundendienstzentrum.
Unsere Kontaktdaten stehen unten:


0049-0(40)-87408465


service@aosom.de

Importeur/Hersteller/REP:
MH Handel GmbH
Wendenstraße 309
D-20537 Hamburg
Germany
IN CHINA HERGESTELLT

IT

In caso di dubbio, si prega di contattare il nostro centro assistenza clienti.
I nostri dettagli di contatto sono di seguito:


0039-0249471447


clienti@aosom.it

IMPORTATO DA/Produttore/REP:
AOSOM Italy srl
Centro Direzionale Milanofiori
Strada 1 Palazzo F1
20057 Assago (MI)
P.I.: 08567220960
FATTO IN CINA

Aosom