PawHut

IN250900427V01_GL

D51-562V00

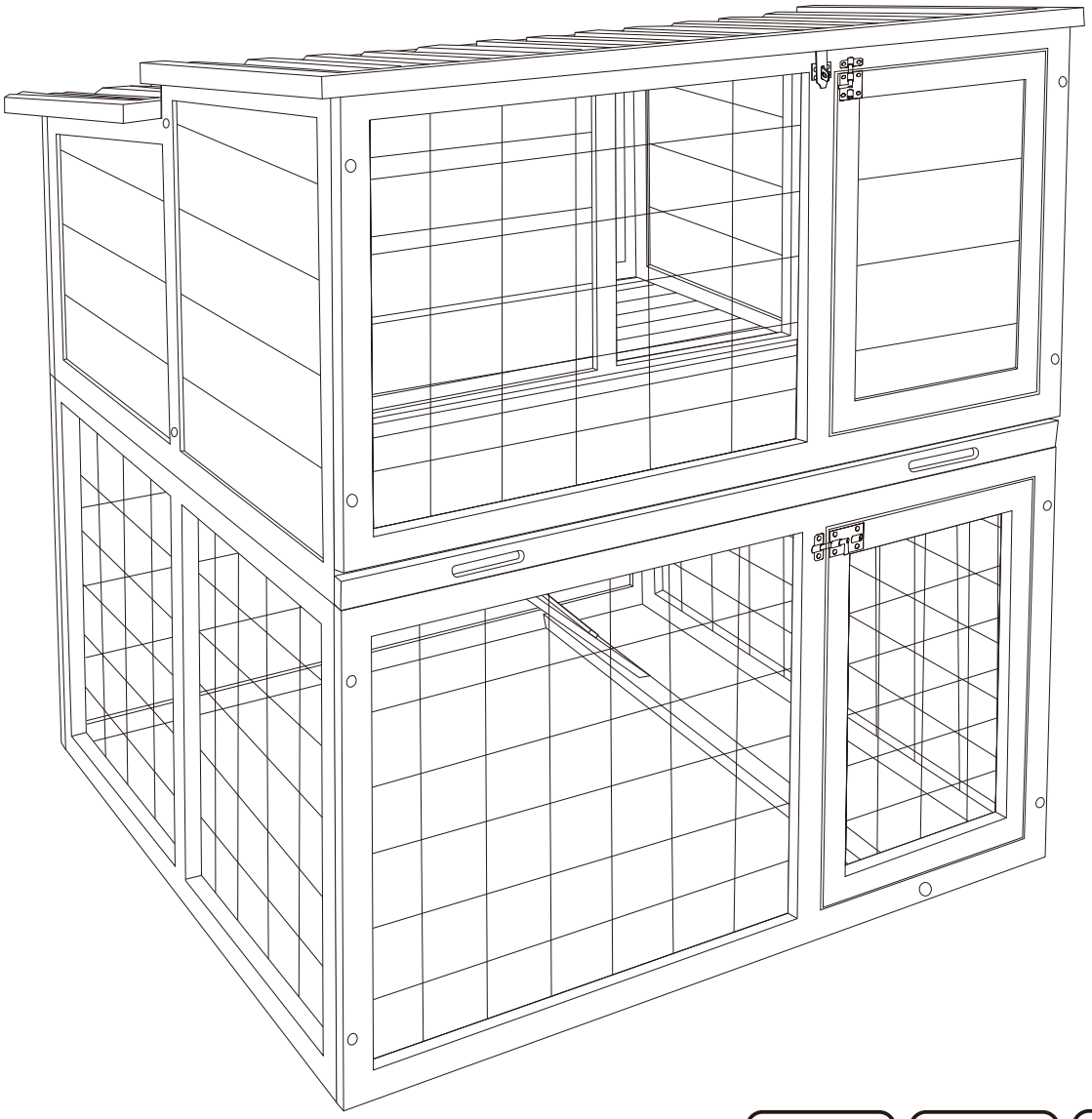

19 STEPS

1 HR

***EN*_IMPORTANT, RETAIN FOR FUTURE REFERENCE: READ CAREFULLY.**

***FR*_IMPORTANT:A LIRE ATTENTIVEMENT ET À CONSERVER POUR CONSULTATION ULTÉRIEURE.**

***ES*_IMPORTANTE, LEA Y GUARDE PARA FUTURAS REFERENCIAS.**

***DE*_WICHTIG! SORGFÄLTIG LESEN UND FÜR SPÄTER NACHSCHLAGEN AUFBEWAHREN.**

***IT* _ IMPORTANTE! CONSERVARE IL PRESENTE MANUALE PER FUTURO RIFERIMENTO E LEGGERLO ATTENTAMENTE.**

PARTS

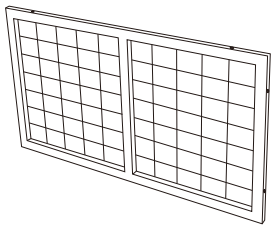

A*2

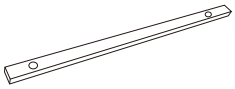

B*4

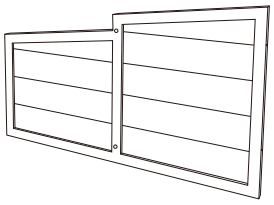

C

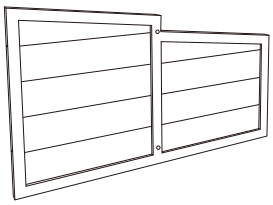

D

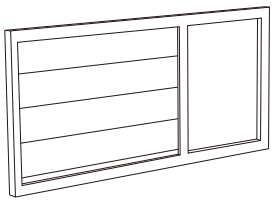

E

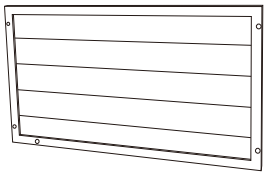

F

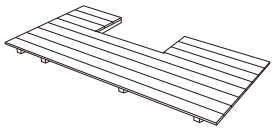

G

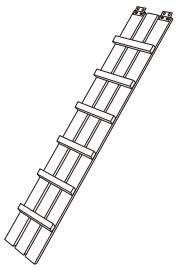

H

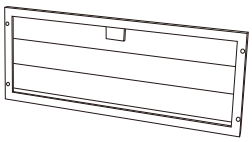

I

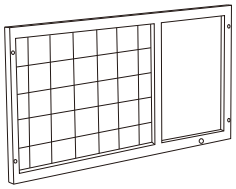

J



K

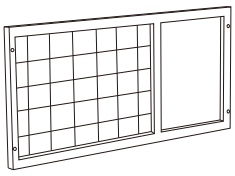

L



M

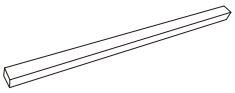

N

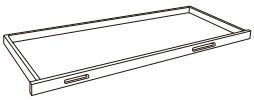

O

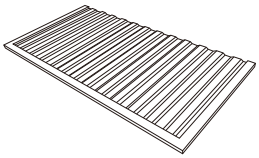

P

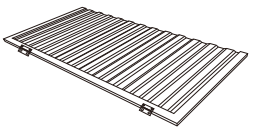

Q



R*4

HARDWARE

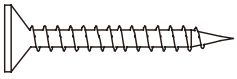

3.5*35mm 8pcs

S1

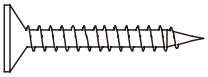

3.5*30mm 22+2pcs

S2



3.5*25mm 12+1pcs

S3



3.0*10mm 8pcs

S4



2.5*10mm 42+4pcs

S5



24+2pcs

S6



2pcs

S7

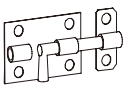

2pcs

S8

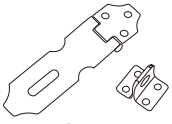

2pcs

S9

01

A x02

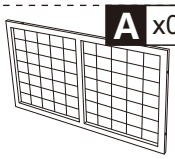

B x04



S3 x08



3.5*25mm

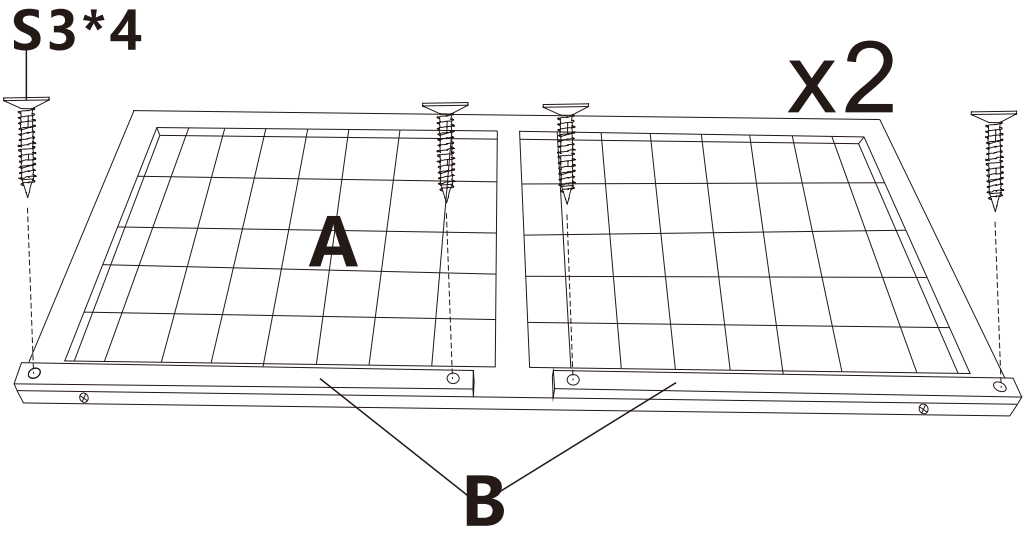

02

01

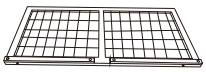

C x01

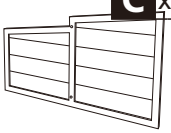

S6 x02



S1 x04



3.5*35mm

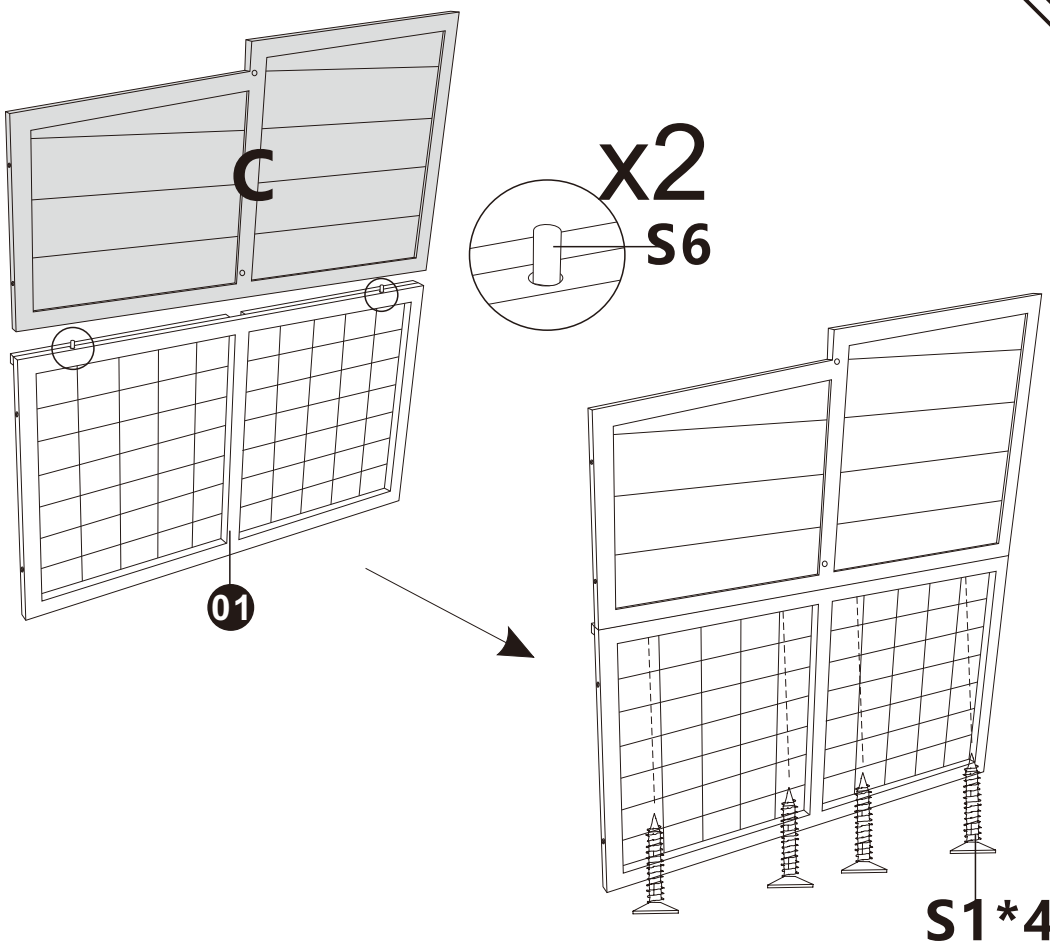

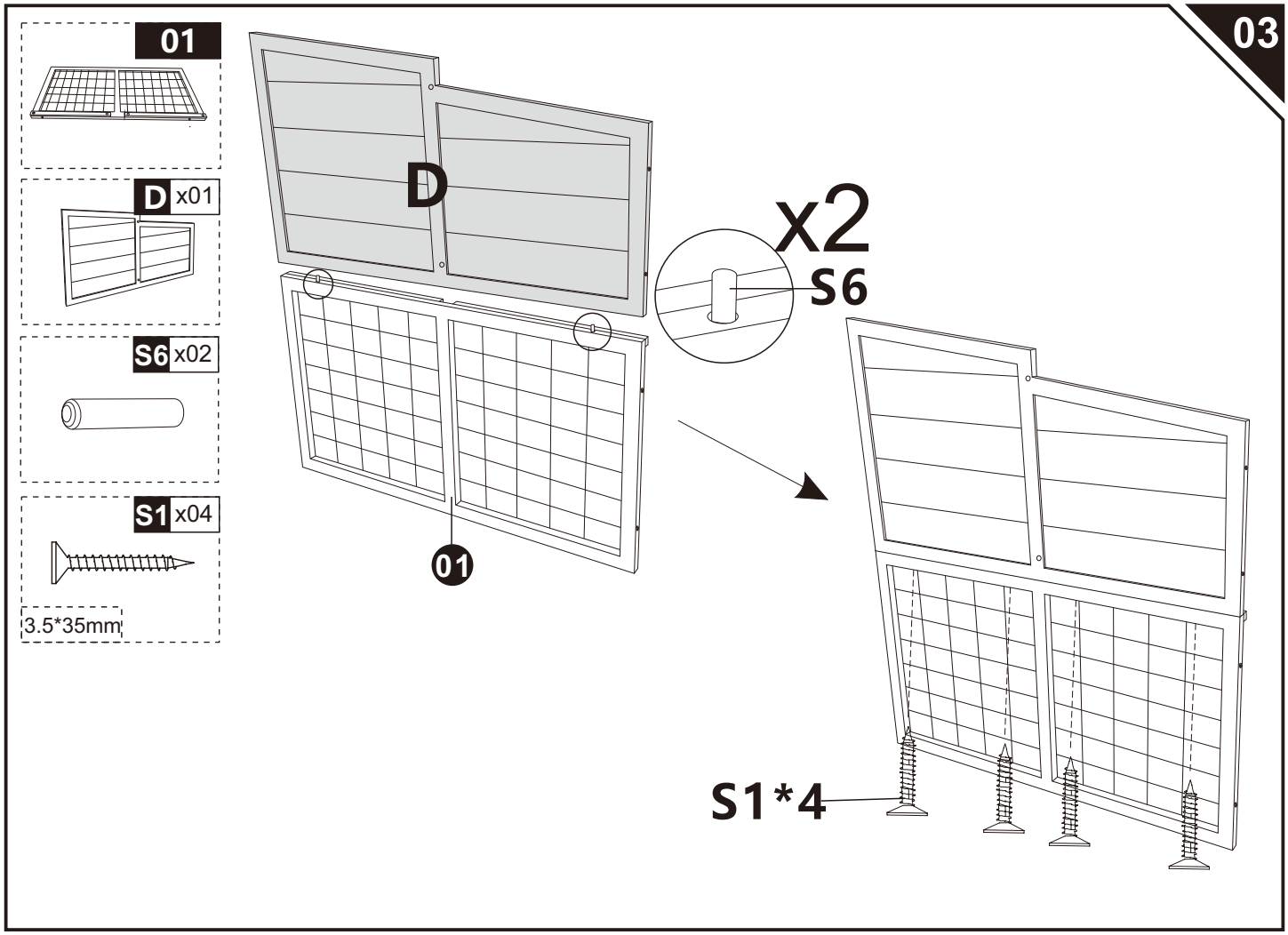
03
01
D x01
S6 x02
S1 x04
3.5*35mm
D
x2
S6
01
S1*4

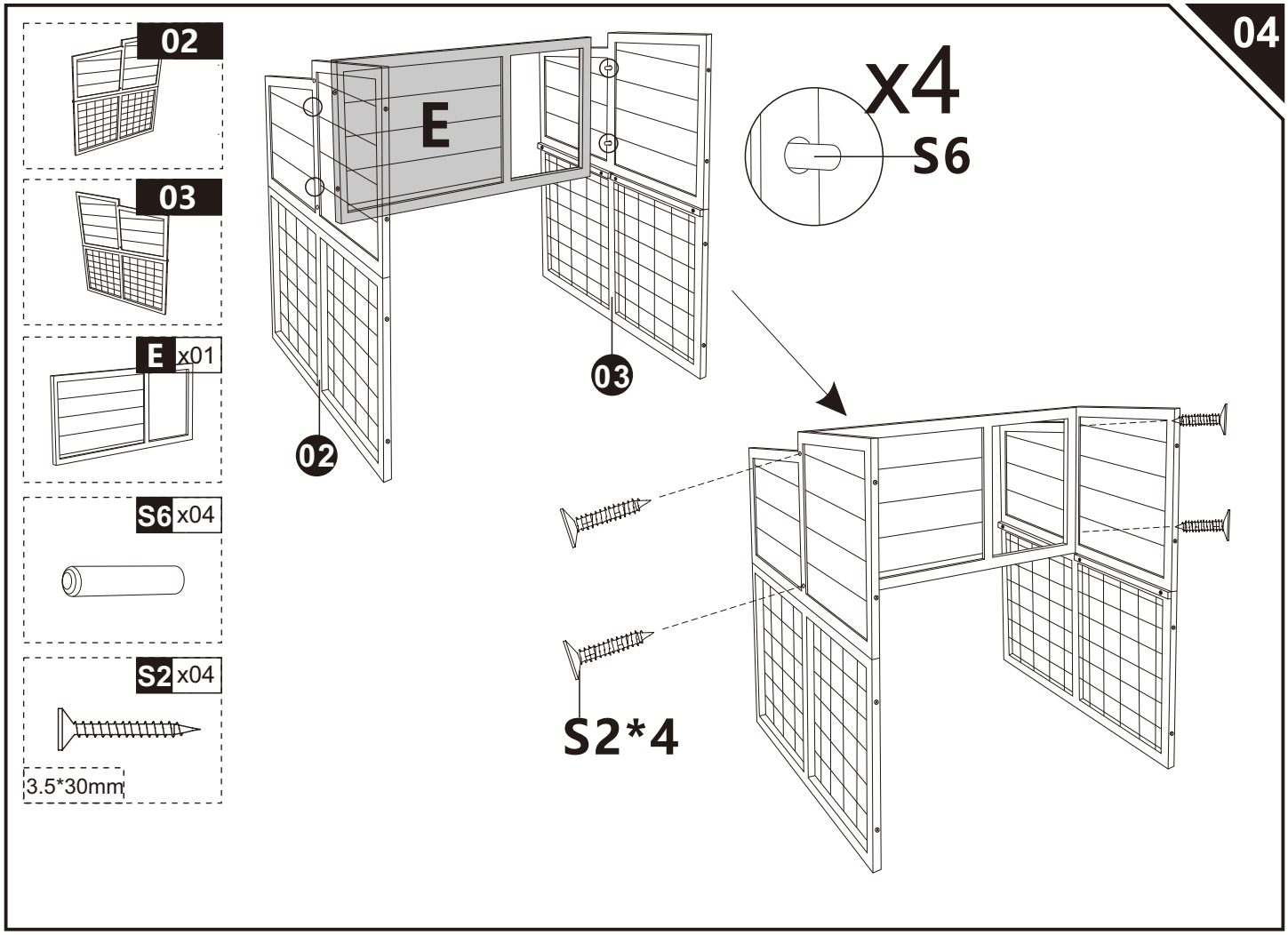
04
02
03
E x01
S6 x04
S2 x04
3.5*30mm
E
x4
S6
03
02
S2*4

05

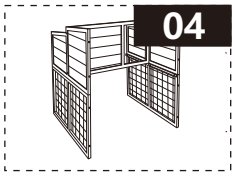

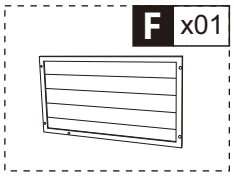

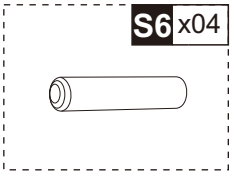

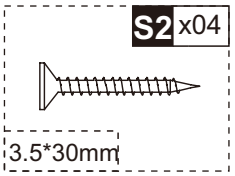

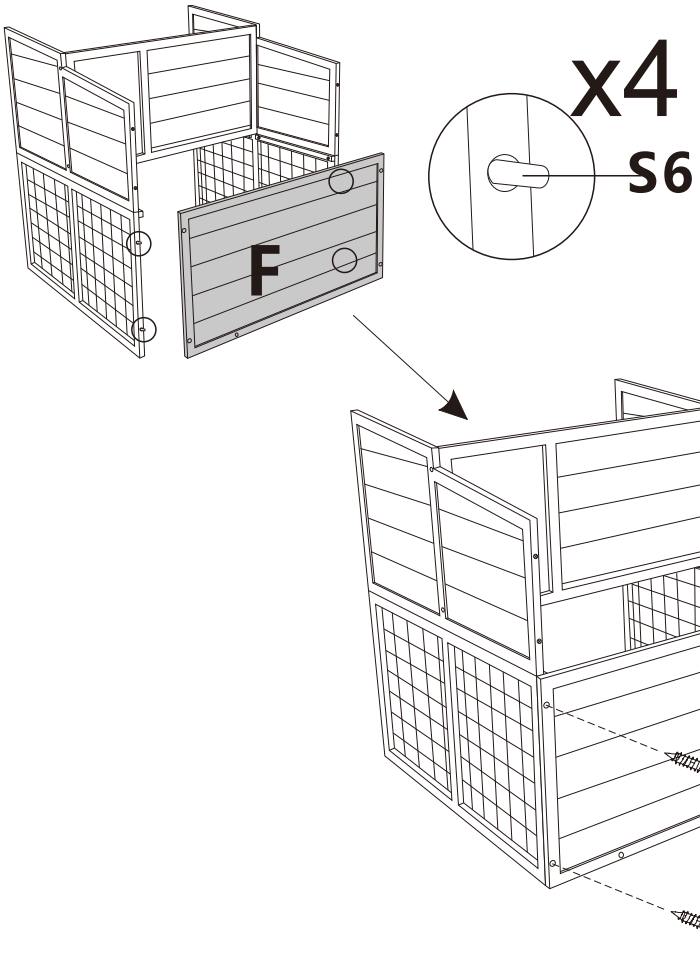

06

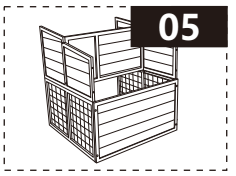

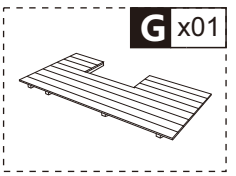

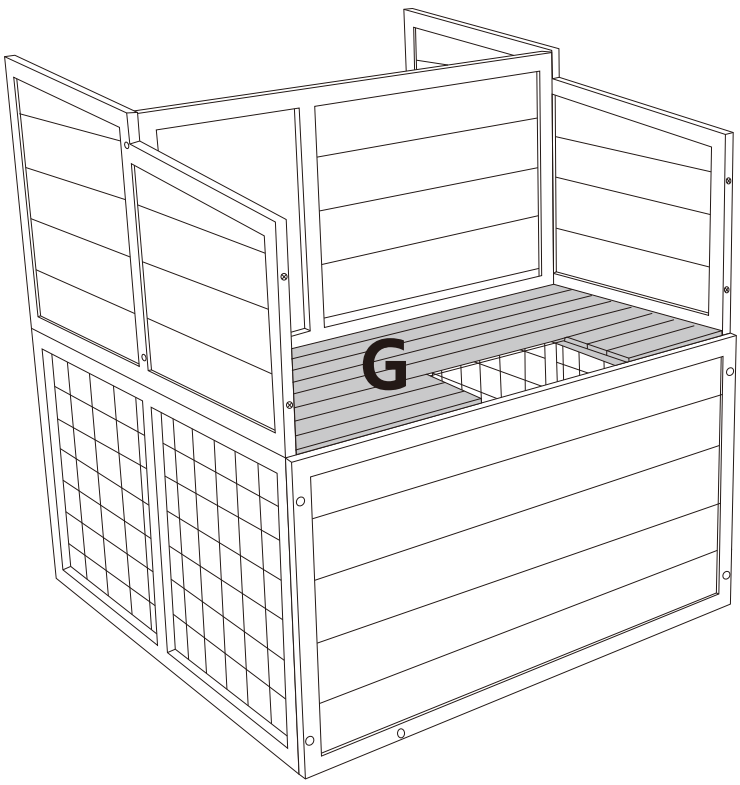

07

06



H x01



S5 x04



2.5*10mm

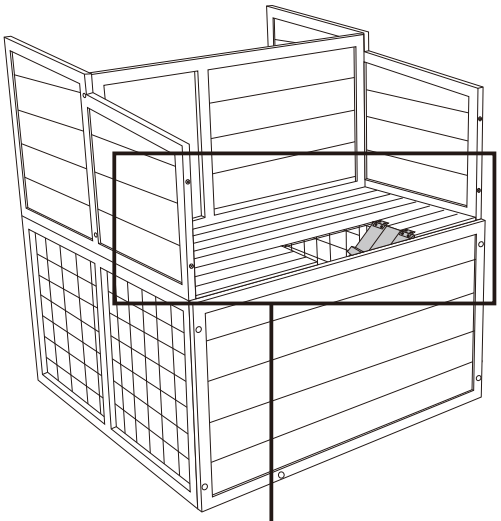

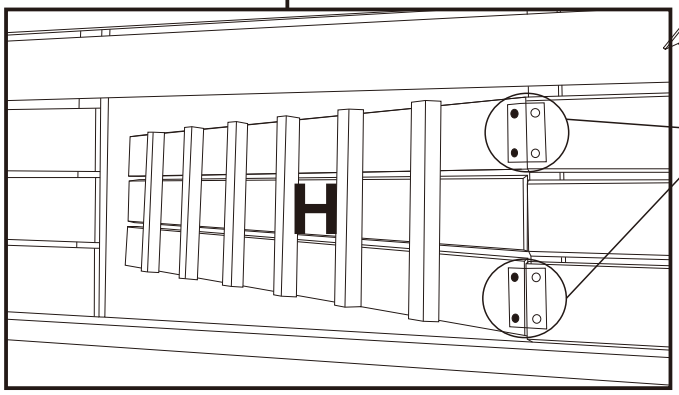

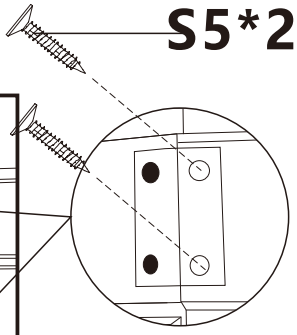

08

07



I x01



S6 x04



S2 x04



3.5*30mm

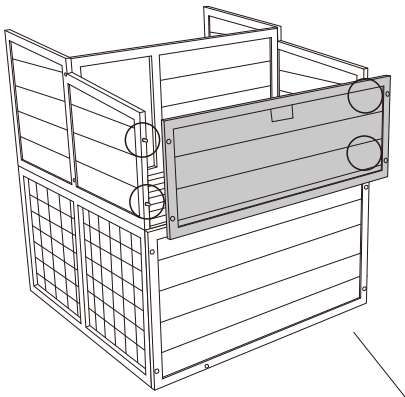

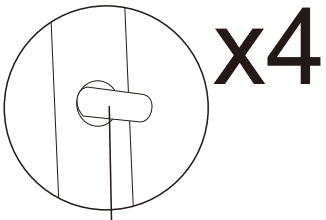

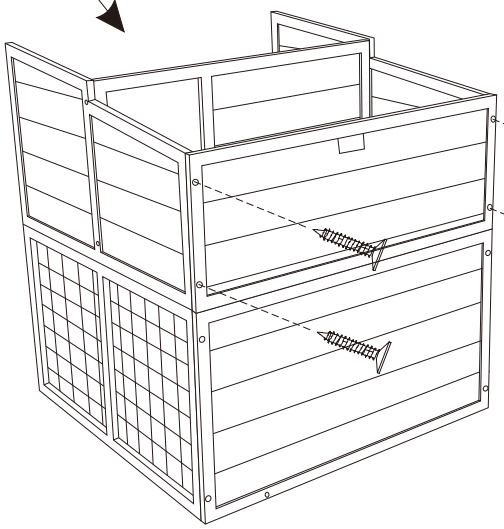

J x01

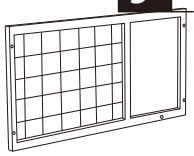

K x01



S7 x01



S8 x01

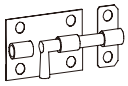

S5 x12



2.5*10mm

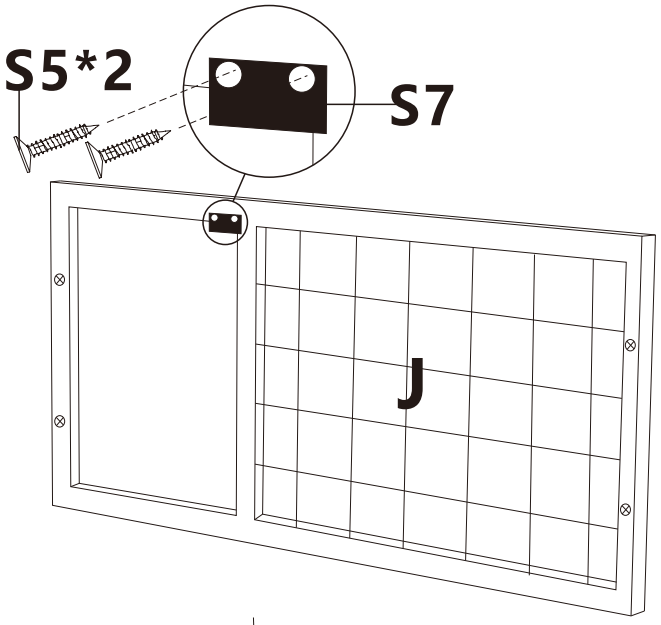

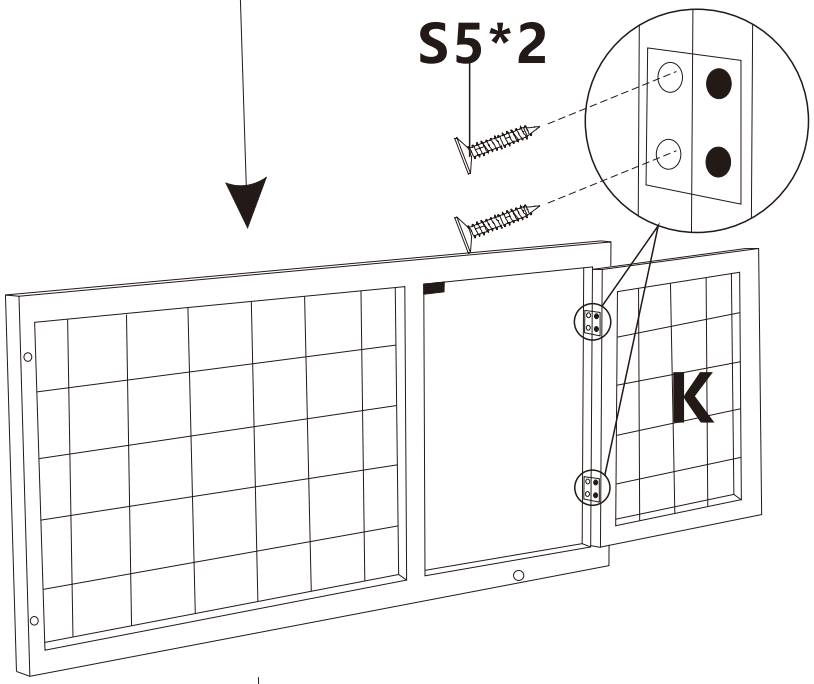

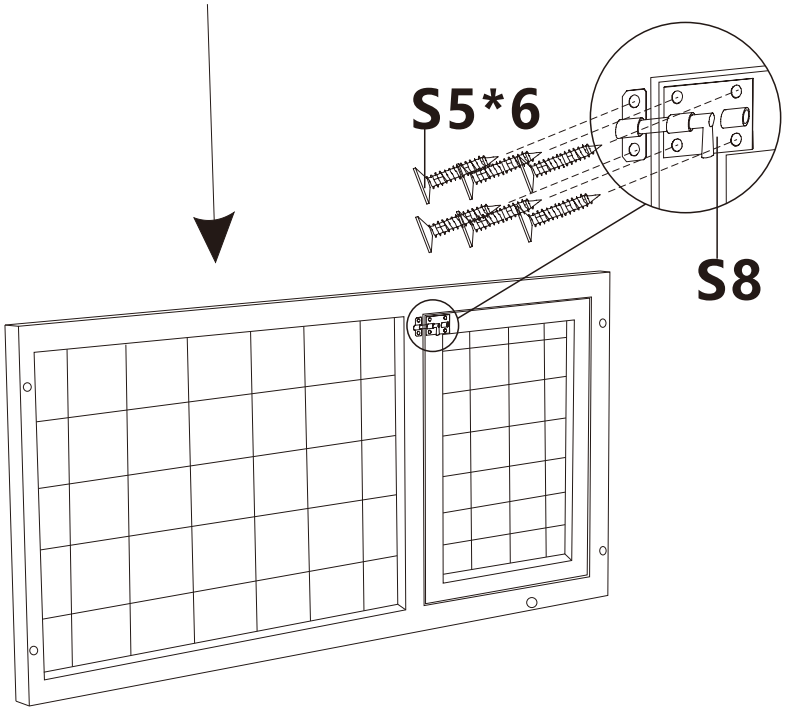

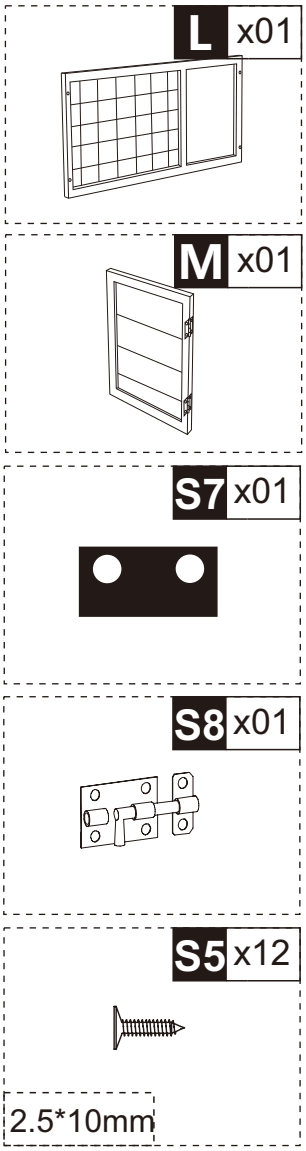
L x01
M x01
S7 x01
S8 x01
S5 x12
2.5*10mm

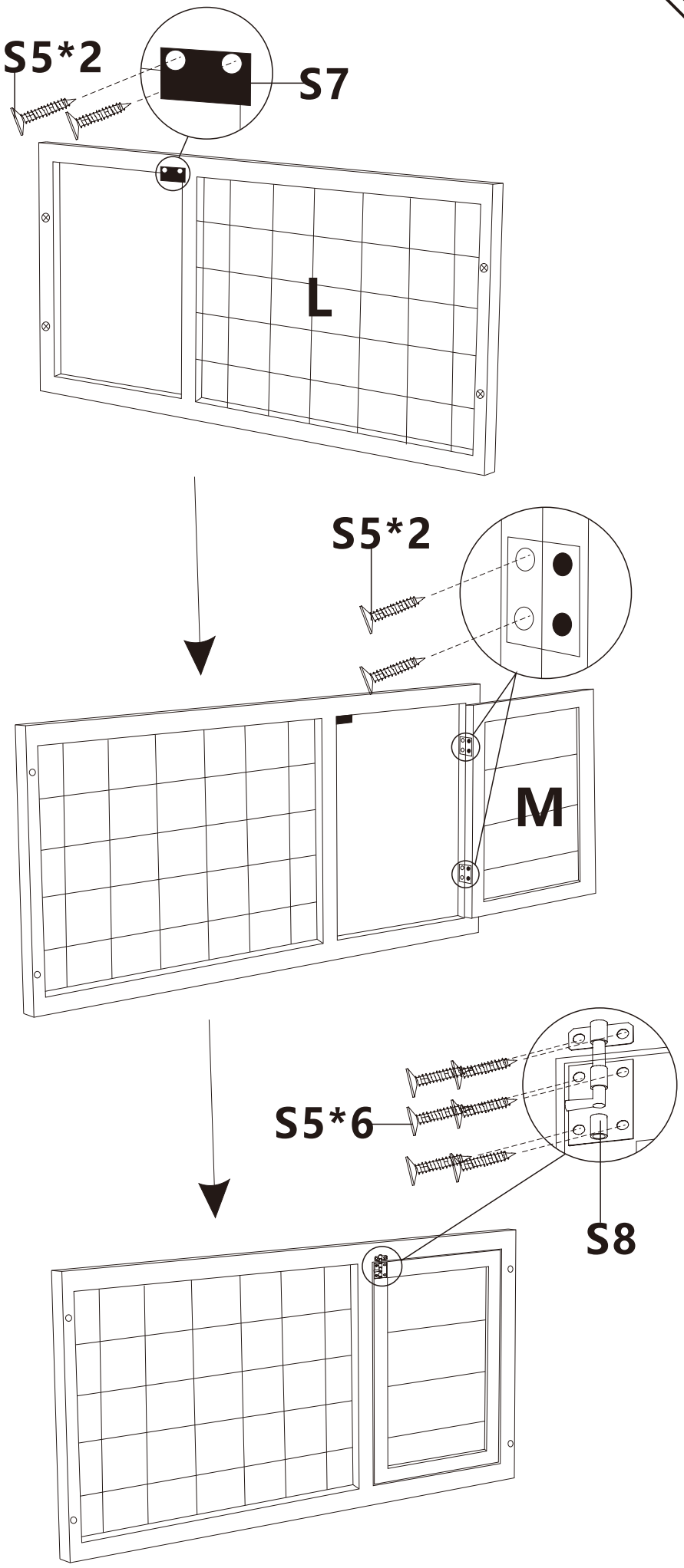
S5*2
S7
L
S5*2
M
S5*6
S8

11

08



09



S6 x04



S2 x04



3.5*30mm

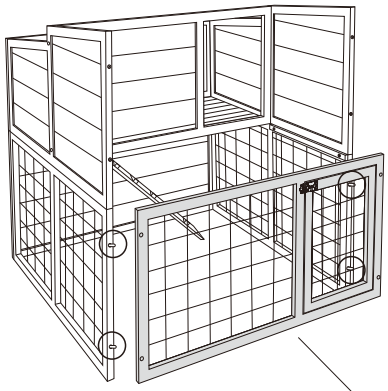

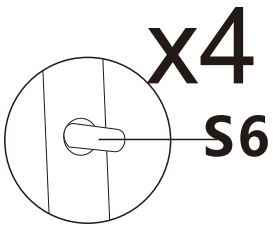

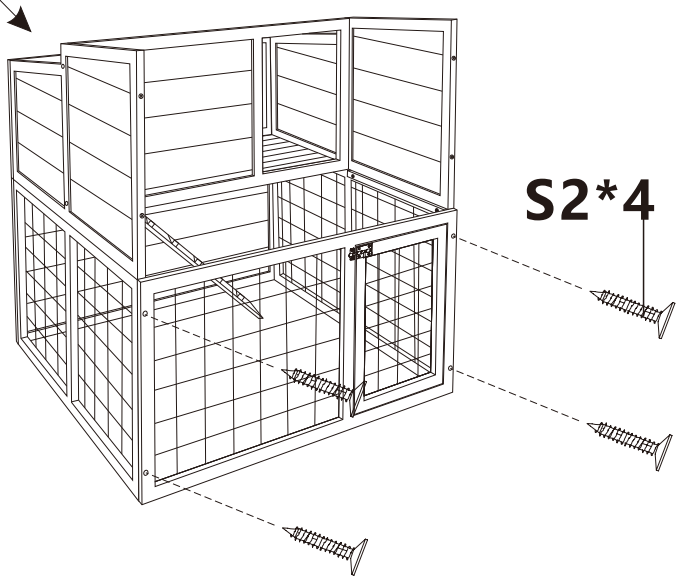

12

11



N x01



S2 x02



3.5*30mm

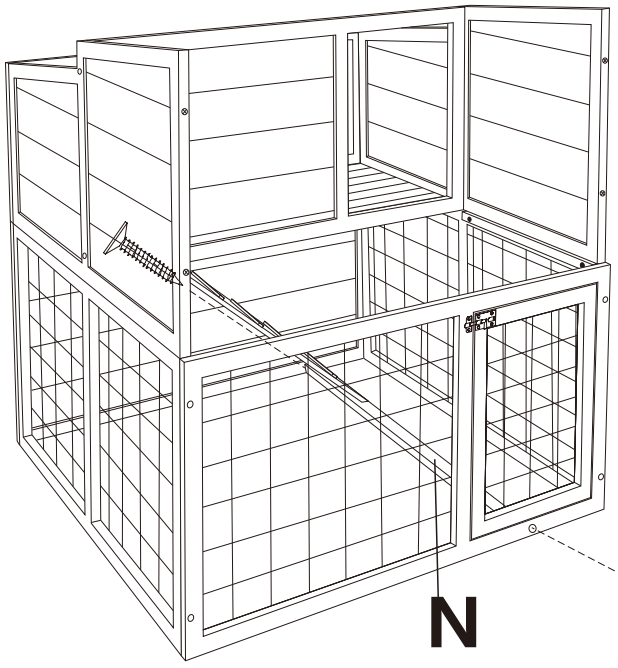

13

10

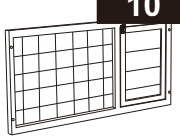

12



S6 x04



S2 x04



3.5*30mm

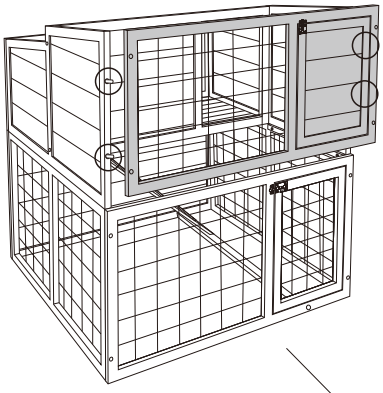

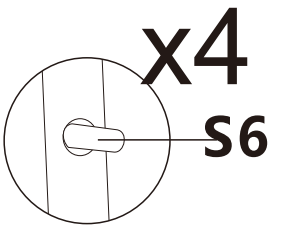

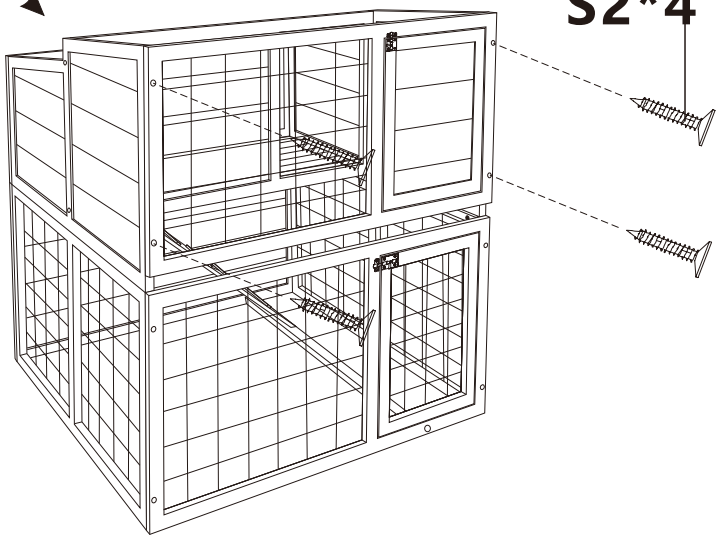

14

13

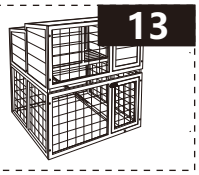

O x01



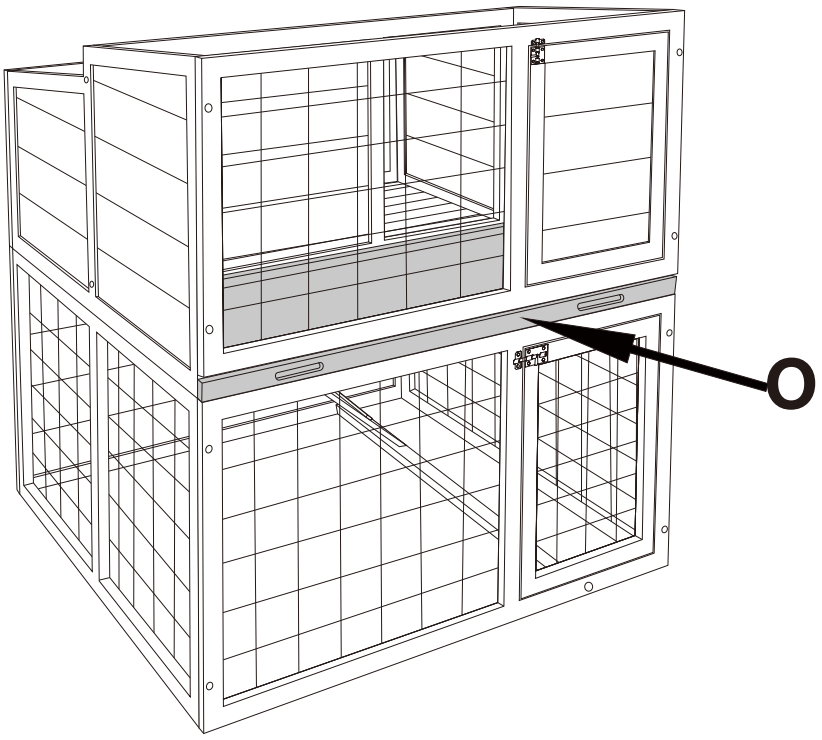

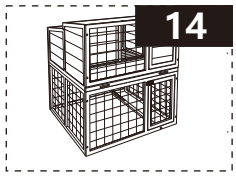
14

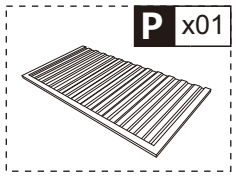
P x01

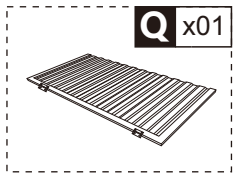
Q x01

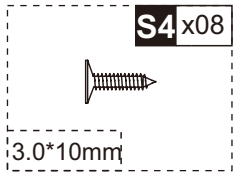
S4 x08
3.0*10mm

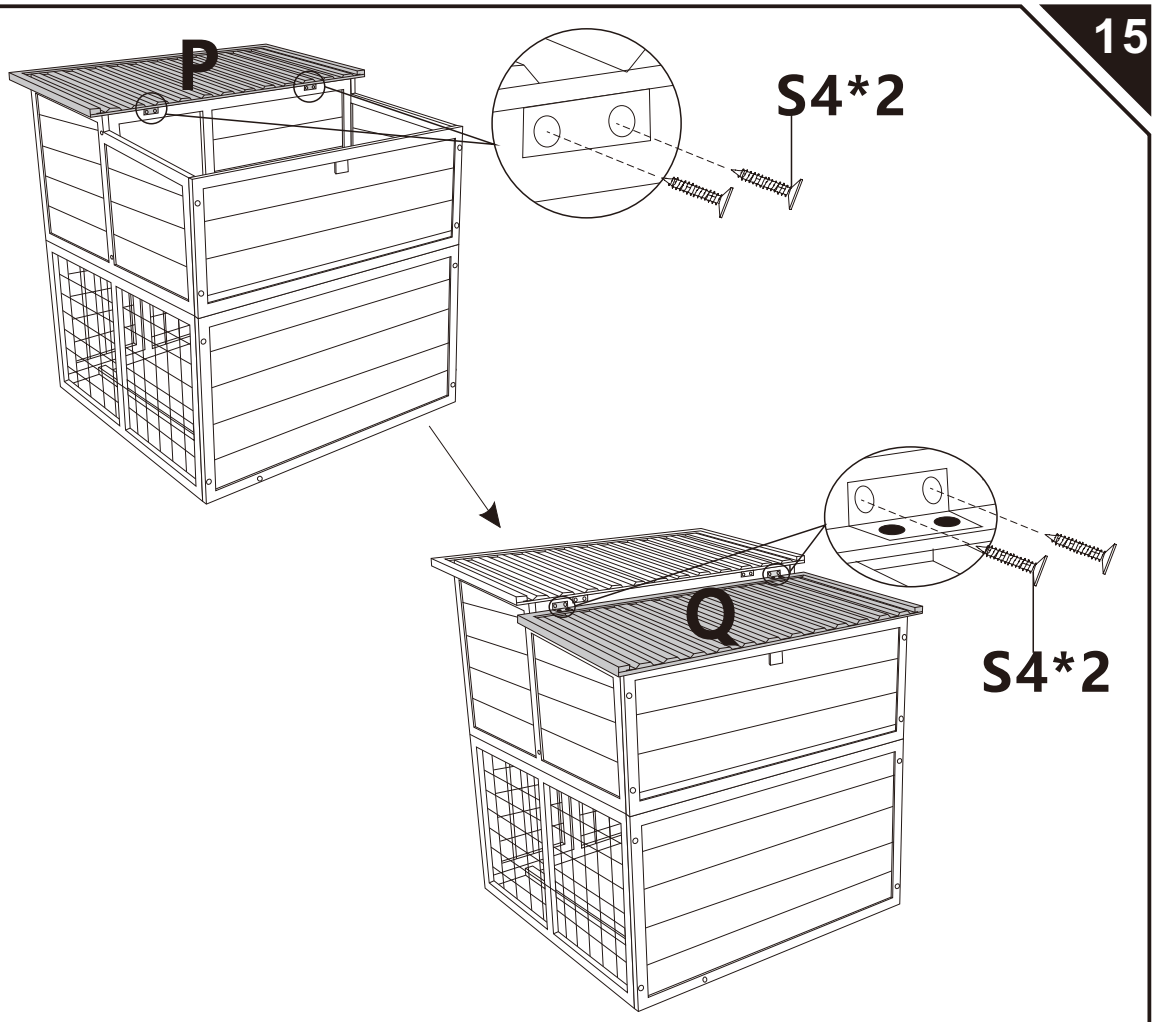
15
P
S4*2
Q
S4*2

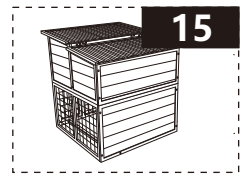
15

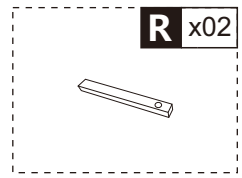
R x02

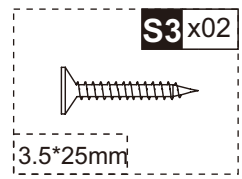
S3 x02
3.5*25mm

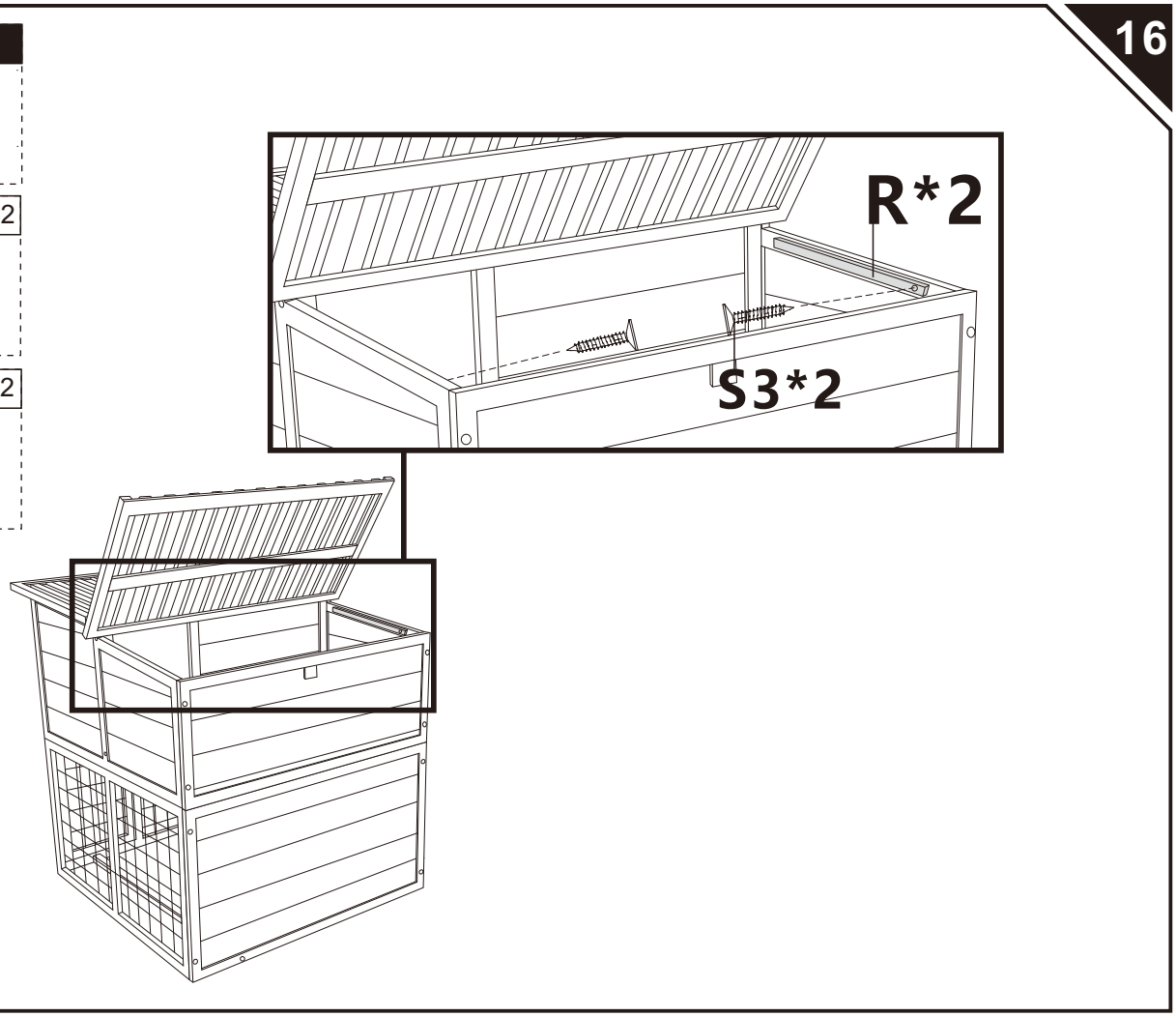
16
R*2
S3*2

17

16

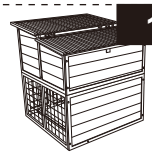

S9 x01

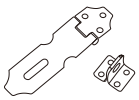

S5 x07



2.5*10mm

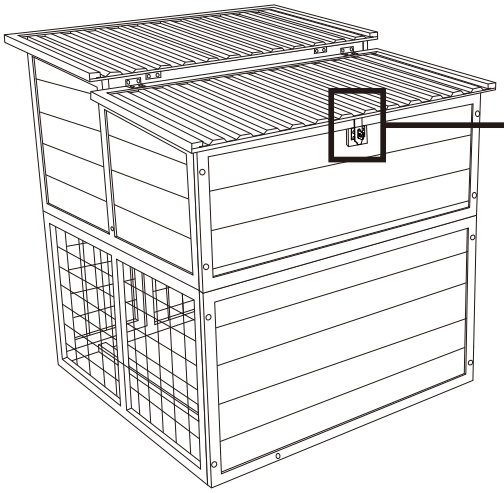

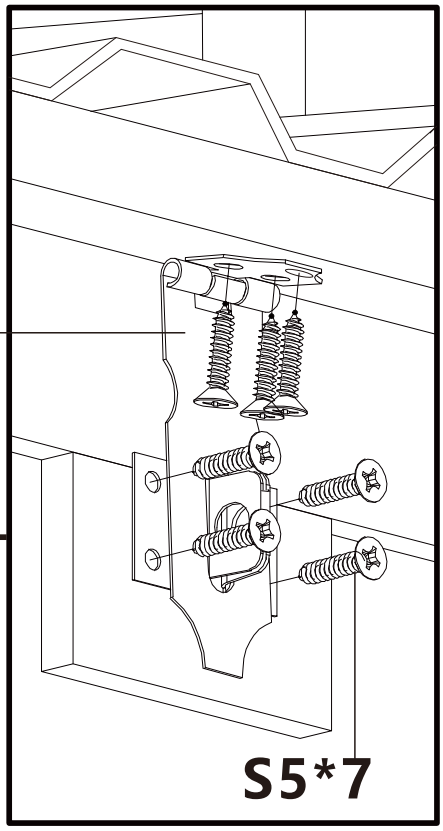

18

17



R x02



S2 x02

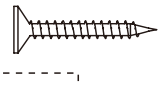

3.5*25mm

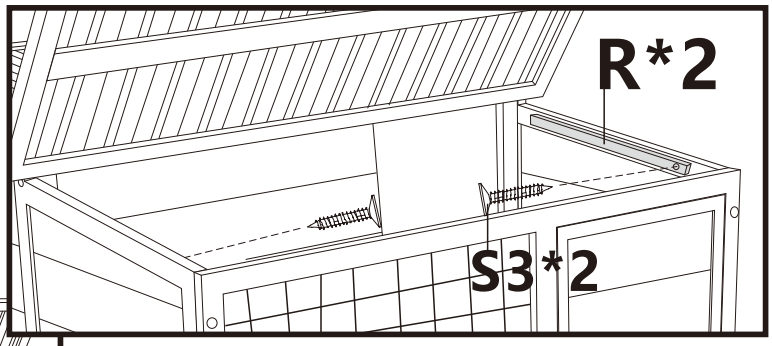

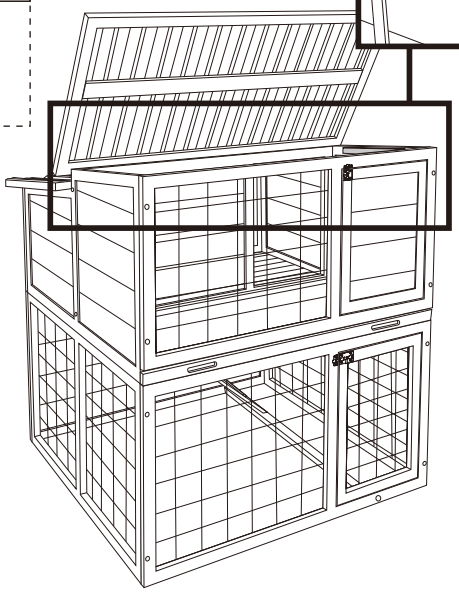

19

18



S9 x01

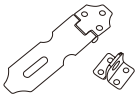

S5 x07



2.5*10mm

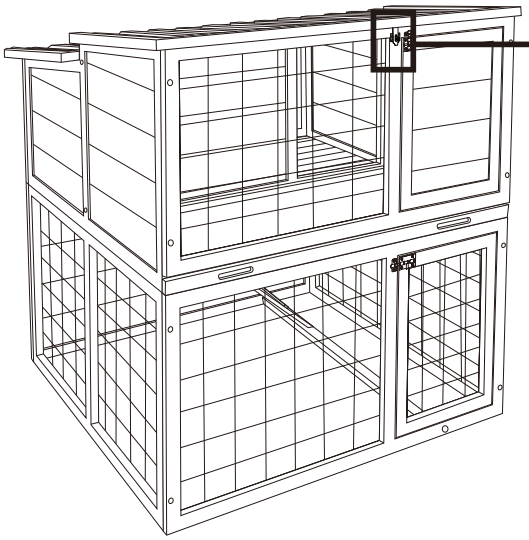

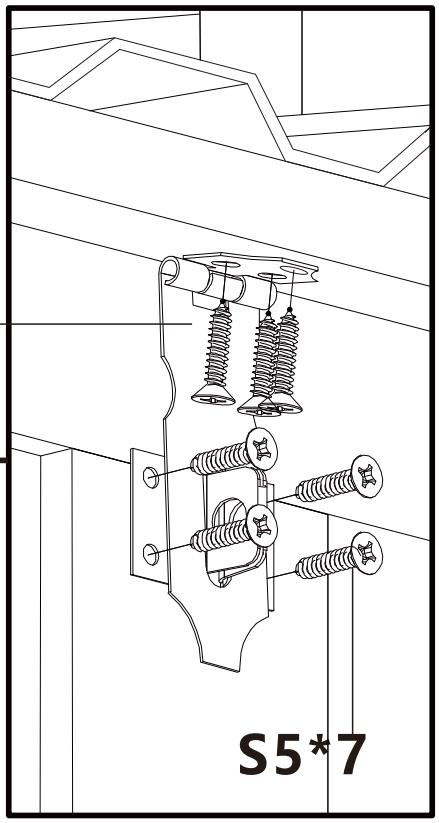

Done

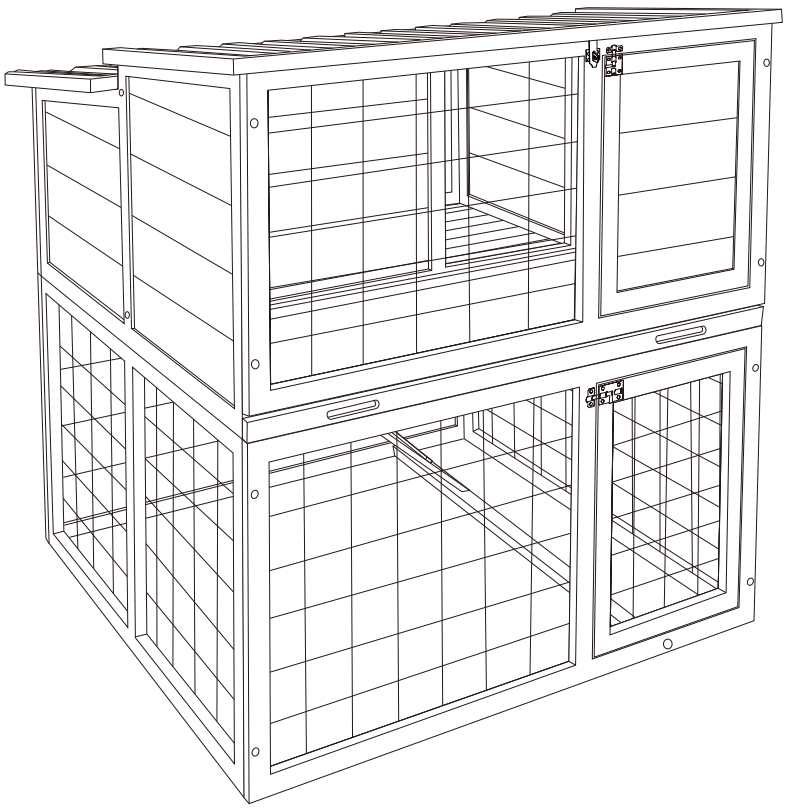

US

If you have any questions, please contact our customer care center, Our contact details are below:

001-877-644-9366

customerservice@aosom.com

Imported by Aosom LLC
27150 SW Kinsman Rd Wilsonville, OR 97070 USA
MADE IN CHINA

CA

If you have any questions, please contact our customer care center, Our contact details are below:

416-792-6088

customerservice@aosom.ca

Imported by Aosom Canada Inc.
7270 Woodbine Avenue, Unit 307, Markham,
Ontario Canada L3R 4B9
MADE IN CHINA

Si vous avez la moindre question, veuillez contacter notre centre d'assistance à la clientèle,Nos coordonnées sont les suivantes:

416-792-6088

customerservice@aosom.ca

Importé par Aosom Canada Inc.
7270 Woodbine Avenue, unité 307,
Markham, Ontario Canada L3R 4B9
FABRIQUÉ EN CHINE

UK

If you have any questions, please contact our customer care center, Our contact details are below:

0044-800-240-4004

enquiries@mhstar.co.uk

IMPORTER ADDRESS:
MH STAR UK LTD
Unit 27, Perivale Park,
Horsenden lane South
Perivale, UB6 7RH
MADE IN CHINA

DE

Wenn Sie Fragen haben, wenden Sie sich bitte an unser Kundendienstzentrum,Unsere Kontaktdaten stehen unten:

0049-0(40)-87408465

service@aosom.de

ADRESSE DES IMPORTEURE/Hersteller/REP:
MH Handel GmbH
Wendenstraße 309
D-20537 Hamburg
Germany
IN CHINA HERGESTELLT

IT

In caso di dubbio, si prega di contattare il nostro centro assistenza clienti,I nostri dettagli di contatto sono di seguito:

0039-0249471447

clienti@aosom.it

IMPORTATO DA/Produttore/REP:
AOSOM Italy srl
Centro Direzionale Milanofiori
Strada 1 Palazzo F1
20057 Assago (MI)
P.I.: 08567220960
FATTO IN CINA

ES

Si tiene alguna pregunta, comuníquese con nuestro Centro de Atención al Cliente,Nuestros datos de contacto son los siguientes:

0034-931294512

atencioncliente@aosom.es

IMPORTADOR/Fabricante/REP:
SPANISH AOSOM, S.L.
C/ROC GROS,Nº15.08550, ELS HOSTALETS DE BALENYÀ, SPAIN.
B66295775
HECHO EN CHINA

Se tiver alguma dúvida, por favor contacte o nosso Centro de Atendimento ao Cliente,Os nossos dados de contacto são os seguintes:

0034-931294512

info@aosom.pt.

IMPORTADOR/Fabricante/REP:
SPANISH AOSOM, S.L
C.ROC GROS N.15, 08550. ELS HOSTALETS DE BALENYÀ
FEITO NA CHINA

FR

Si vous avez la moindre question, veuillez contacter notre centre d'assistance à la clientèle,Nos coordonnées sont les suivantes:

0033-1-84166106

aosom@mhfrance.fr

Importé par/Fabricant/REP:
MH FRANCE
2 Rue Maurice Hartmann
92130 Issy Les Moulineaux
France
FABRIQUÉ EN CHINE

