HOMCOM

IN230800285V01_UK_FR_ES_DE_IT

A90-258

EN

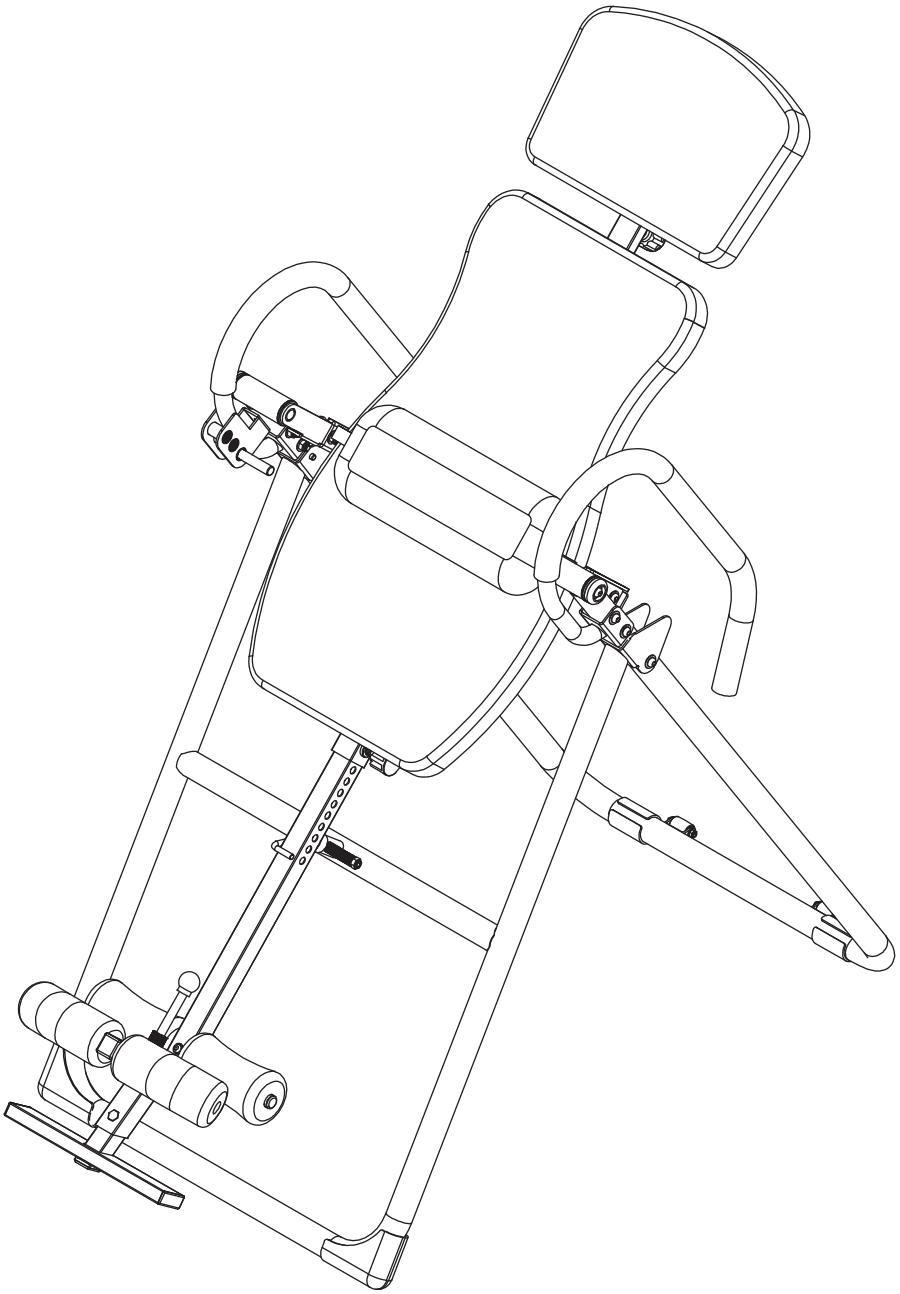

IMPORTANT, RETAIN FOR FUTURE REFERENCE: READ CAREFULLY

ASSEMBLY INSTRUCTION

READING CAREFULLY!

Please keep this manual in a safe place for easy reference

1.It is important to read this entire manual before assembling and using the equipment. Safe and effective use can only be achieved if the equipment is assembled, maintained and used properly. It is your responsibility to ensure the tall users of the equipment are informed of all warnings and precautions.

2.Before starting any exercise program you should consult your doctor to determine if you have any medical or physical conditions that could put your health and safety at risk, or prevent you from using the equipment properly. Your doctor's advice is essential if you are taking medication that affects your heart rate, blood pressure or cholesterol level.

3.Be aware of your body's signals Incorrect or excessive exercise can damage your health. Stop exercising if you experience any of the following symptoms: pain, tightness in your chest, irregular heartbeat, extreme shortness of breath, lightheadedness, dizziness, or feelings of nausea. If you do experience any of these conditions, you should consult your doctor before continuing with your exercise program only.

4.Keep children and pets away from the equipment. The equipment is designed for adult use only.

5.Use the equipment on a solid, flat level surface with a protective cover on your floor or carpet. To ensure safety, the equipment should have at least 0.5 meters of free space all around it.

6.Before using the equipment, check that the nuts and bolts are securely tightened.

7.The safety of the equipment can only be maintained if it is regularly examined for damage and/or wear and tear.

8.Always use the equipment as indicated. if you find any defective components while assembling 'or checking the equipment, or if you hear any unusual noises coming from the equipment during use, stop immediately. Do not use the equipment until the problem has been rectified."

9.Wear suitable clothing while using the equipment. Avoid wearing loose clothing that may get caught in the equipment or that may restrict or prevent movement.

10.The equipment has passed relevant tests and certifications. Suitable for home use only. Braking ability is independent of speed.

11.The equipment is not suitable for therapeutic use.

12.Care must be taken when lifting or moving the equipment so as not to injure your back. Always use proper lifting techniques and/or seek assistance necessary.

MAINTAIN

Neutral detergent can be used to dilute the water to wipe the cloth carefully wipe the oil, and then dry with a dry cloth.

Do not use alkaline solvents, solvents such as solvent,volatile oils and other solvents.

MAINTENANCE / INSPECTION

Avoid high temperature, moisture or direct sunlight, please place in a well-ventilated place.

When not in use please fold the admission, and placed in the children can not touch the Department.

If you do not use it for a while, be sure to check the precautions before using this product and use it for normal use.

When you accidentally wet the product, use a dry cloth to avoid skidding.

In case of malfunction, abnormality or any operational problem, please contact us at the company.

PRODUCT RECYCLING

Due to the different national recycling regulations, please refer to the relevant regulations.

Parts list					
No.	Description	Qty	No.	Description	Qty
01	Front support frame	1	27	35*35mm Squat end cap	1
02L	Adjustable pivot bar (Left)	1	28	33.4*33.4mm Squat end cap	1
02R	Adjustable pivot bar (Right)	1	29	Knob M16	2
03	Rear support frame	1	30	20*40mm Squat end cap	6
04	Adjustable ankle brace	1	31	Backrest Pad	1
05	Height adjustable tube	1	32	Headrest Pad	1
06	Head cushion tube	1	33	Roller	2
07	Back cushion frame	1	34	Bumper	1
08	Foot tube	1	35	Spring	1
09	Spring	1	36	Pin	1
10	Barrier tube	1	37	M8*45mm Hex bolt	1
11	Safety lock	1	38	M6*45mm Hex bolt	3
12	Foam tube	1	39	M6*40mm Allen bolt	1
13L	Left Handlebar	1	40	M6*15mm Hex bolt	1
13R	Right Handlebar	1	41	Lock pin Φ8*50mm	2
14	Foam of handlebar	2	42	M8*35mm Hex bolt	6
15	Knob pin	1	43	Rubber pad	1
16	25mm Round end cap	2	44	M8*55mm Allen bolt	7
17	Φ38VΦ19mm Bushing	4	45	M8*50mm Allen bolt	1
18	Φ38VΦ9mm Washer	2	46	M8*15mm Allen bolt	2
19	Φ38VΦ9mm End cap	2	47	M8*20mm Allen bolt	4
20	Ankle brace lock pin	1	48	Sand tape	2
21	Rear end cap	2	49	M6*15mm Allen bolt	2
22	Front end cap	2	50	M6 Flat washer	8
23	20*50mm Squat end cap	2	51	M6 Nylon nut	4
24	30*30mm Squat end cap	2	52	M8 Flat washer	29
25	Foam roller	4	53	M8 Arc washer	2
26	19mm Round end cap	4	54	M8 Nylon nut	11

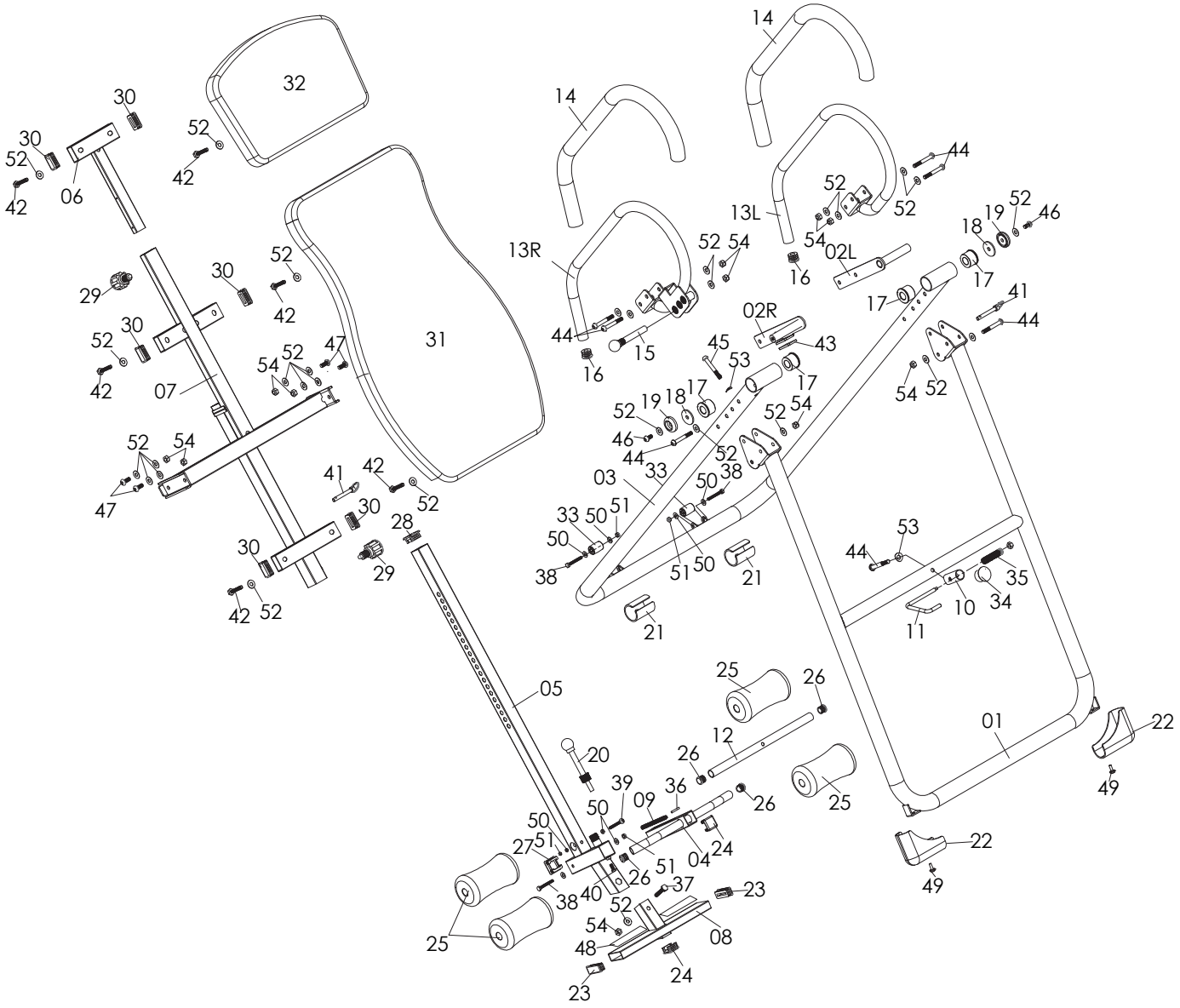

14
14
32
30
30
52
52
42
42
06
44
52
52
13L
52
54
18
19
52
46
13R
52
54
02L
16
17
29
30
52
42
17
41
44
02R
44
15
43
45
53
17
52
30
54
52
47
31
16
17
19
18
52
54
52
42
07
46
44
52
33
52
54
47
41
42
52
03
50
38
33
50
51
50
38
51
50
21
53
44
35
34
10
11
30
28
29
42
52
21
05
25
26
01
22
12
20
26
39
36
09
26
25
49
50
50
51
27
51
04
24
22
26
40
37
23
38
52
54
08
25
48
24
23
49

Step 1

Open the pre-assembled Main Frame, which is composed of parts (01) and (03). Insert Lock Pin (41) through the holes of the pre-assembled Main Frame.

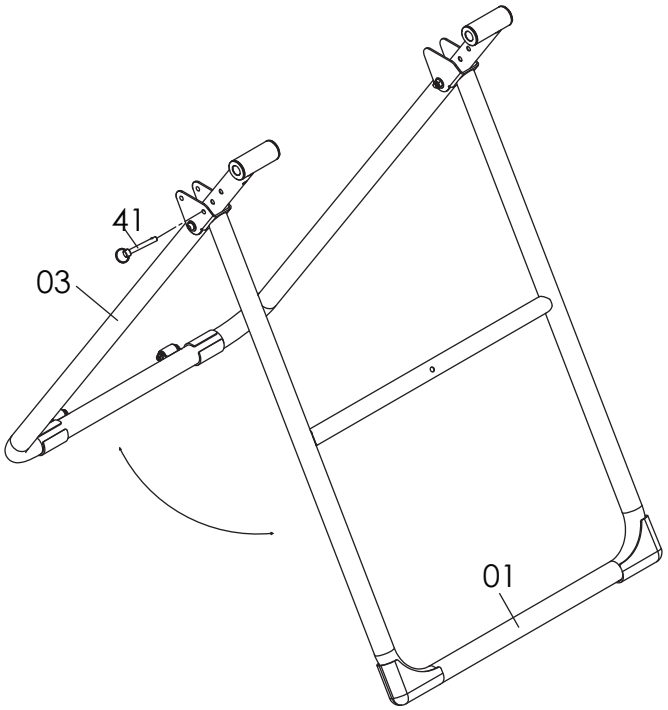

Step 2

Insert each Adjustable Pivot Bar (02L) & (02R) to Rear Support Tube (03), then secure it with 2 Washers (18), 2 End Caps (19), 2 M8 Flat Washers (52) and 2 M8*15mm Allen Bolts (46). Install the pre-assembled Barrier tube (10) to Front support frame (01), then secure it with 1 M8 Arc washer (53) and 1 M8*55mm Allen bolt (44).

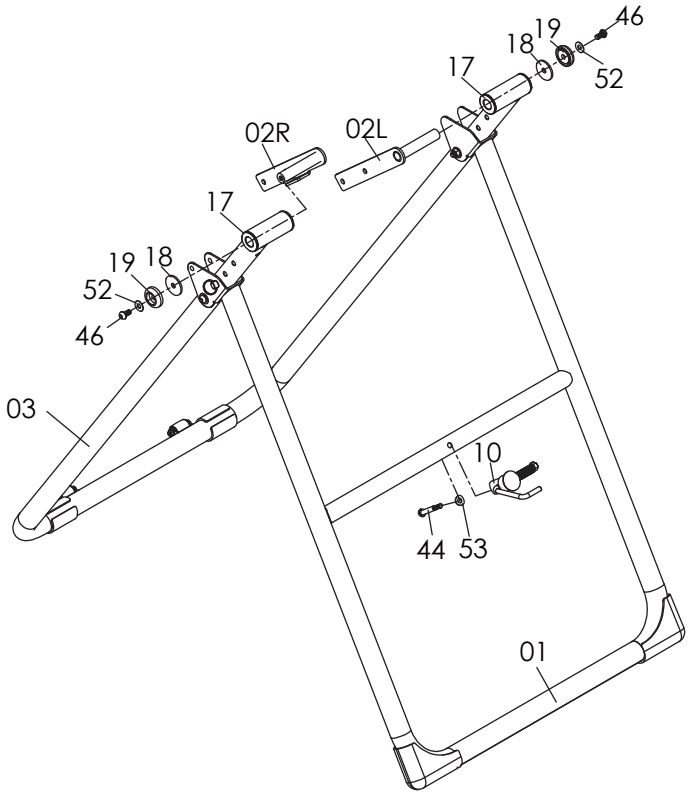

Step 3

Insert the pre-assembled Head cushion tube (06) to Back cushion frame (07) secure it with M16 Knob (29).

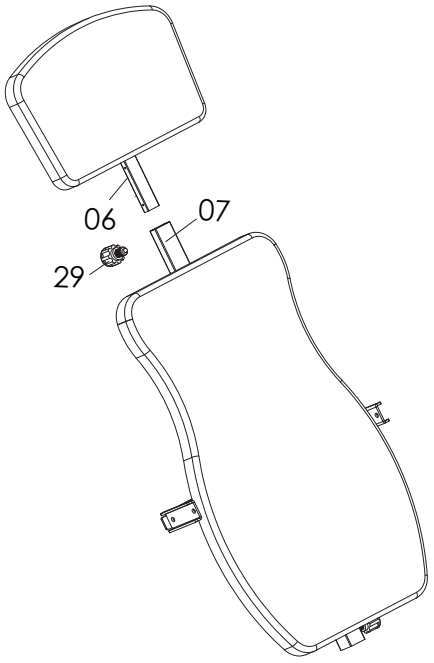

Step 4

Install the pre-assemble cushion frame (07) to each Adjustable pivot bar (02L & 02R) , then secure with 4 M8*20mm Allen bots (47), 8 M8 Flat washers (52) and 4 M8 Nylon nuts (54).

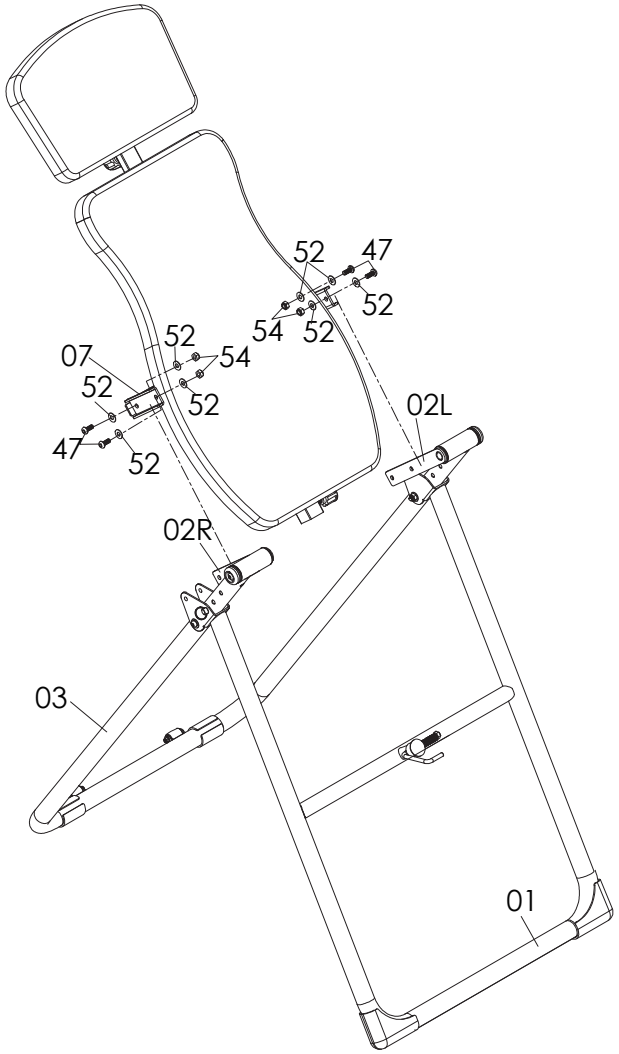

Step 5

Install the Left handlebar (13L) to the left side of the main frame, then secure it with 2 M8*55mm Allen bolts (44), 4 M8 Flat washers (52) and 2 M8 Nylon nuts (54).

Install the Right handlebar (13R) to the right side of the main frame, then secure it with 2 M8*55mm Allen bolts (44), 4 M8 Flat washers (52) and 2 M8 Nylon nuts (54). Also secure it with 1 M8*50mm Allen bolt (45) and 1 M8 Arc washer (53). Then Screw in Knob Pin (15)

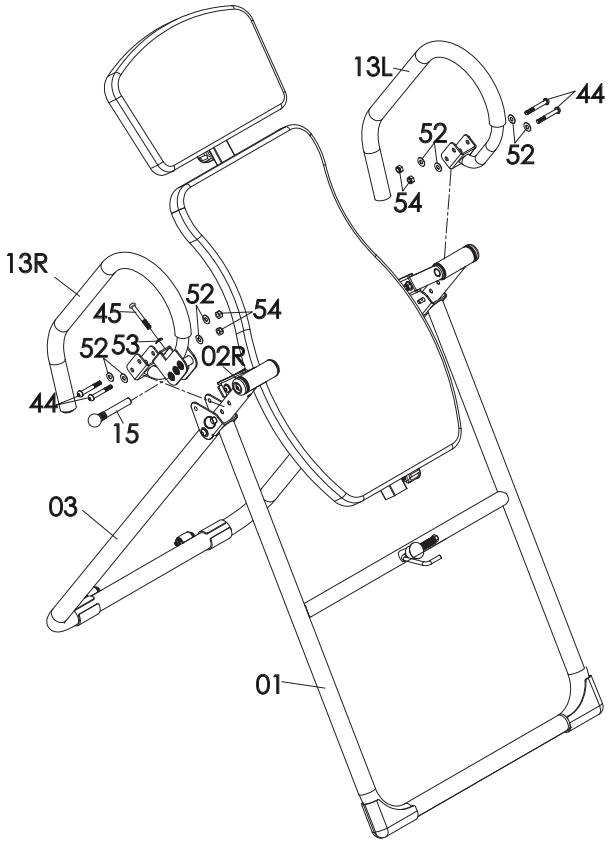

Step 6

Take the pre-assembled of Height adjustable tube (05), Pull up the Ankle brace lock pin (20), at the same time, pull the Adjustable ankle brace (04) out of the Height adjustable tube (05) SLOWLY. Rotate it 90 degrees counter-clockwise so that the holes face toward the Ankle brace lock pin (20). Insert the Adjustable ankle brace (04) back into the Height adjustable tube (05), then release Ankle brace lock pin (20) and screw 1 M6*15 Hex bolt (40).

Slide the Foam tube (12) to the Height adjustable tube (05). Then secure it by using 1M6*45mm Allen bolt (39), 2 M6 Flat washers (50) and 1 M6 Nylon nut (51). Slide the two Foam rollers (25) onto the Adjustable ankle brace (04) and another two Foam rollers (25) on the Foam tube (12).

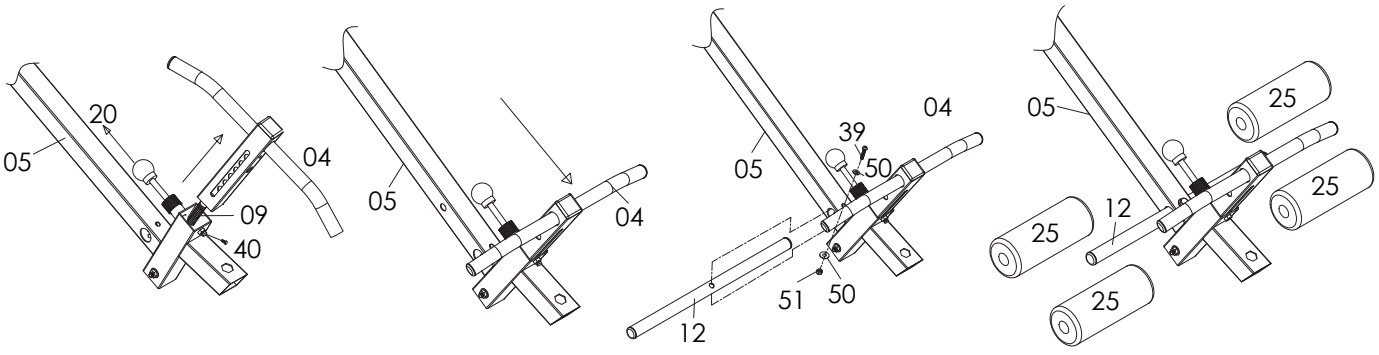

Step 7

Install the Foot tube (08) to Height adjustable tube (05), then secure it with 1 M8*45mm Hex bolt (37), 1 M8 Flat washer (52) and 1 M8 Nylon nut (54).

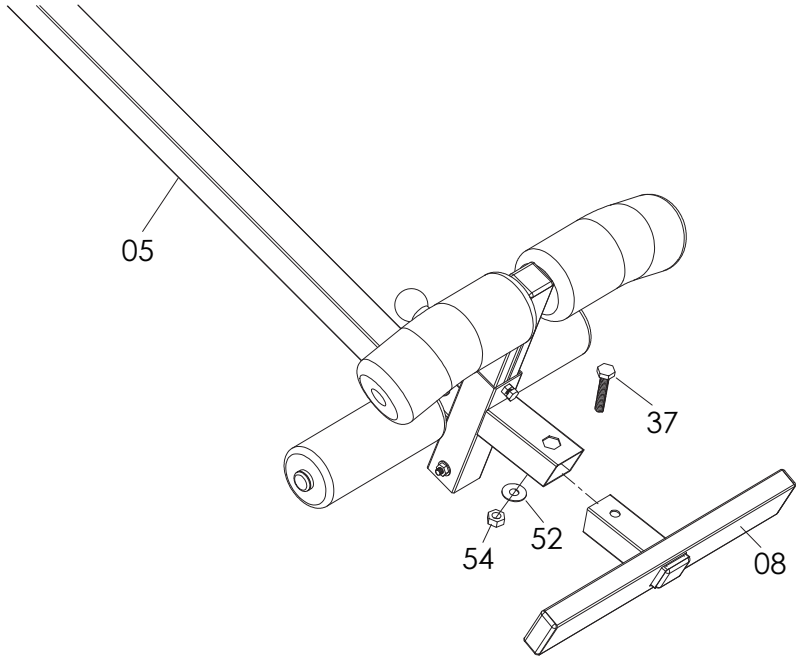

Step 8

Attach the Height adjustable tube (05) to the Back cushion frame (07) by pulling the M16 Knob (29) and Φ8*50mm Lock pin (41).

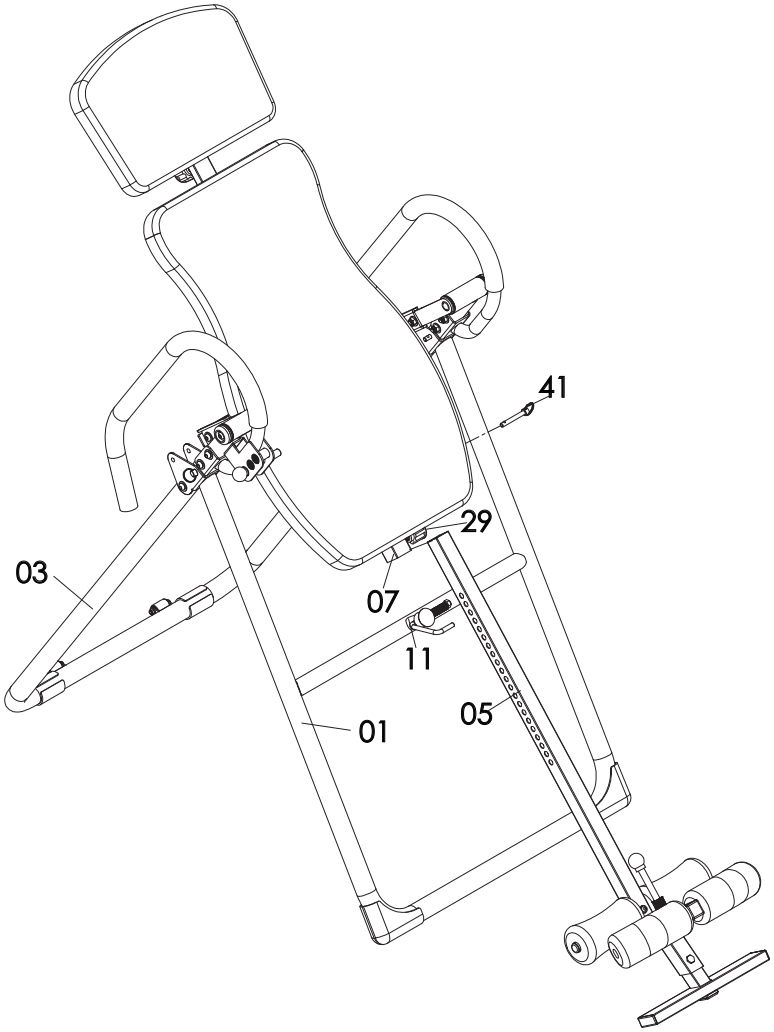

Safety lock

There is a Safety lock (11) included to lock the inversion system when not in use. This lock slides into the Height adjustable tube (05) and then into the frame.

ALWAYS KEEP THE SAFETY LOCK IN THE LOCKED POSITION FOR THE SAFETY OF YOU AND THOSE AROUND YOU WHEN NOT INVERTING AND/OR WHEN THE UNIT IS NOT IN USE.

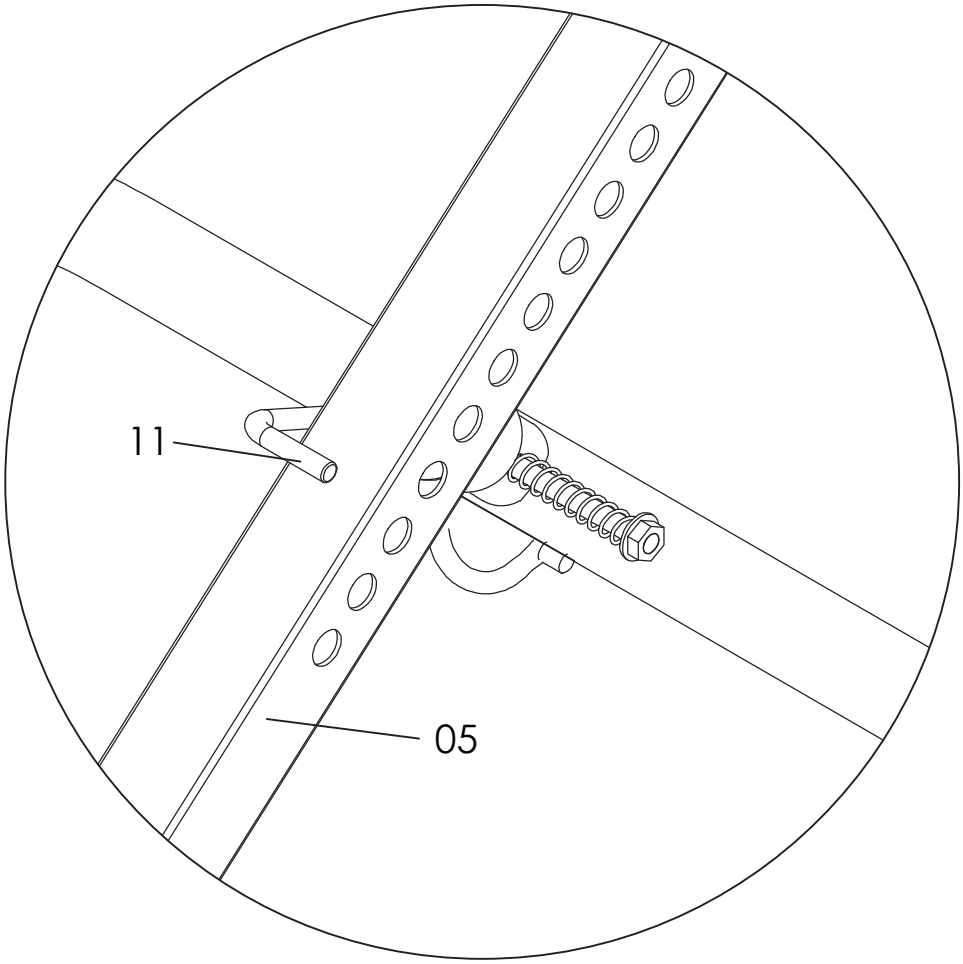

IN230800285V01_UK_FR_ES_DE_IT

A90-258

FR

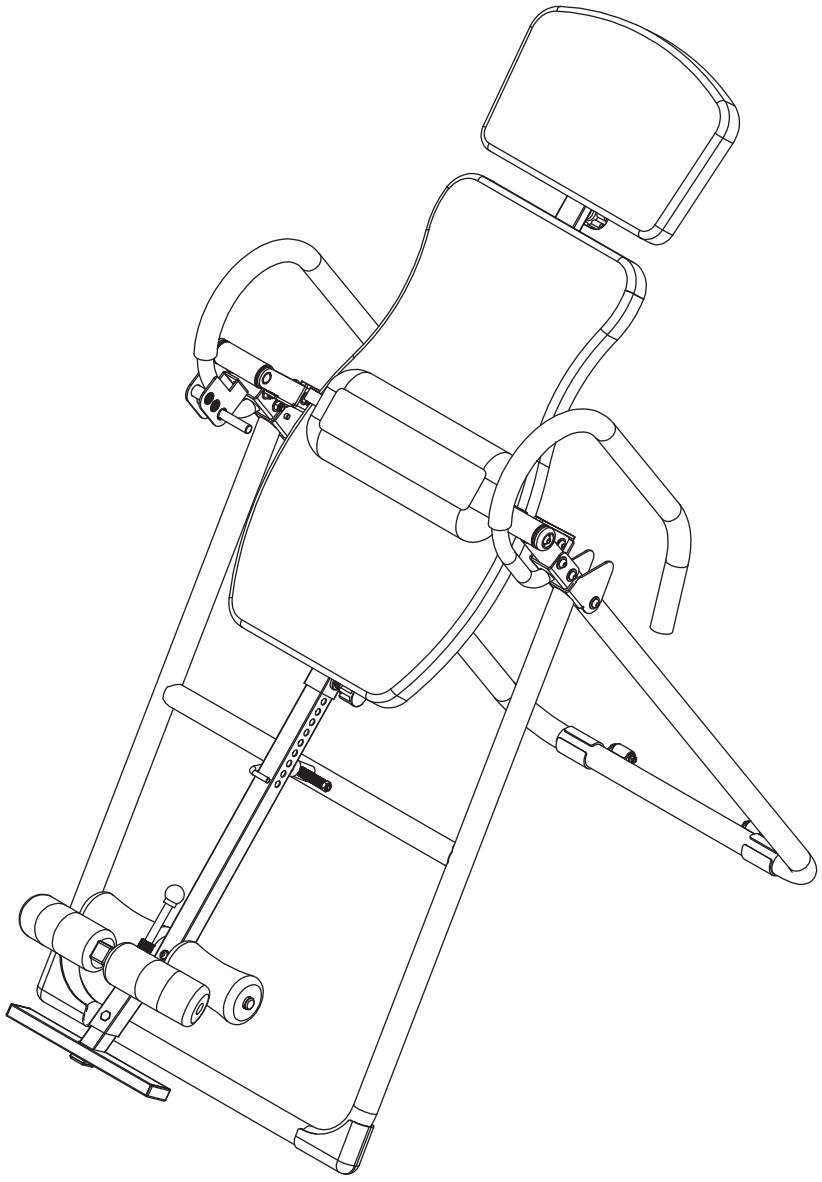

IMPORTANT - CONSERVEZ CES INFORMATIONS
POUR VOTRE CONSULTATION ULTÉRIEURE: LISEZ ATTENTIVEMENT

INSTRUCTIONS D'ASSEMBLAGE

LIRE ATTENTIVEMENT !

Veuillez conserver ce manuel dans un endroit sûr pour le consulter facilement.

1. Il est important de lire l'intégralité de ce manuel avant d'assembler et d'utiliser l'équipement. Une utilisation sûre et efficace ne peut être obtenue que si l'équipement est assemblé, entretenu et utilisé correctement. Il est de votre responsabilité de vous assurer que les utilisateurs de grande taille de l'équipement sont informés de tous les avertissements et précautions.

2. Avant de commencer tout programme d'exercice, vous devez consulter votre médecin pour déterminer si vous avez des problèmes médicaux ou physiques qui pourraient mettre en danger votre santé et votre sécurité, ou vous empêcher d'utiliser l'équipement correctement. L'avis de votre médecin est essentiel si vous prenez des médicaments qui affectent votre rythme cardiaque, votre tension artérielle ou votre taux de cholestérol.

3. Soyez conscients des signaux de votre corps Un exercice incorrect ou excessif peut nuire à votre santé. Arrêtez de faire de l'exercice si vous ressentez l'un des symptômes suivants : douleur, oppression dans la poitrine, rythme cardiaque irrégulier, essoufflement extrême, étourdissement, vertige ou sensation de nausée. Si vous ressentez l'une de ces conditions, vous devriez consulter votre médecin avant de poursuivre votre programme d'exercices uniquement.

4. Tenez les enfants et les animaux domestiques éloignés de l'équipement. L'équipement est conçu pour être utilisé par des adultes uniquement.

5. Utilisez l'équipement sur une surface solide et plane avec une housse de protection sur votre sol ou votre tapis. Pour garantir la sécurité, l'équipement doit avoir au moins 0,5 mètre d'espace libre tout autour.

6. Avant d'utiliser l'équipement, vérifiez que les écrous et les boulons sont bien serrés.

7. La sécurité de l'équipement ne peut être maintenue que s'il est régulièrement examiné pour détecter tout dommage et/ou usure.

8. Si vous trouvez des composants défectueux lors du montage ou du contrôle de l'appareil, ou si vous entendez des bruits inhabituels provenant de l'appareil pendant son utilisation, arrêtez immédiatement. N'utilisez pas l'équipement tant que le problème n'a pas été résolu.

9. Portez des vêtements appropriés lorsque vous utilisez l'équipement. Évitez de porter des vêtements amples qui pourraient se coincer dans l'équipement ou qui pourraient restreindre ou empêcher les mouvements.

10. L'équipement a passé les tests et certifications appropriés. Convient uniquement à un usage domestique. La capacité de freinage est indépendante de la vitesse.

11. L'équipement n'est pas adapté à un usage thérapeutique.

12 Il faut faire attention en soulevant ou en déplaçant l'équipement afin de ne pas se blesser le dos. Utilisez toujours les techniques de levage appropriées et/ou demandez de l'assistance si nécessaire.

ENTRETIEN

Un détergent neutre peut être utilisé pour diluer l'eau afin d'essuyer le chiffon avec précaution, puis sécher avec un chiffon sec.

N'utilisez pas de solvants alcalins, de solvants tels que les solvants, les huiles volatiles et autres solvants.

ENTRETIEN / INSPECTION

Évitez les températures élevées, l'humidité ou la lumière directe du soleil, veuillez le placer dans un endroit bien ventilé.

Lorsque vous ne l'utilisez pas, veuillez le plier et le placer dans un endroit où les enfants ne peuvent pas la toucher.

Si vous ne l'utilisez pas pendant un certain temps, veillez à vérifier les précautions avant d'utiliser ce produit et utilisez-le pour une utilisation normale.

Lorsque vous mouillez accidentellement le produit, utilisez un chiffon sec pour éviter tout dérapage.

En cas de dysfonctionnement, d'anomalie ou de tout problème de fonctionnement, veuillez nous contacter auprès de l'entreprise.

RECYCLAGE DU PRODUIT

En raison des différentes réglementations nationales en matière de recyclage, veuillez vous référer aux réglementations en vigueur.

Liste des pièces					
No.	Description	Qté	No.	Description	Qté
01	Cadre de support avant	1	27	Embout de squat 35*35mm	1
02L	Barre pivotante réglable (Gauche)	1	28	Embout de squat 33,4*33,4mm	1
02R	Barre pivotante réglable (Droite)	1	29	Bouton M16	2
03	Cadre de support arrière	1	30	Embout de squat 20*40mm	6
04	Support réglable pour cheville	1	31	Coussin de dossier	1
05	Tube réglable en hauteur	1	32	Coussin d'appuie-tête	1
06	Tube de coussin de tête	1	33	Rouleau	2
07	Cadre de coussin de dossier	1	34	Pare-chocs	1
08	Tube de pied	1	35	Ressort	1
09	Ressort	1	36	Goupille	1
10	Tube protecteur	1	37	Boulon hexagonal M8*45mm	1
11	Verrou de sécurité	1	38	Boulon hexagonal M6*45mm	3
12	Tube en mousse	1	39	Boulon Allen M6*40mm	1
13L	Guidon gauche	1	40	Boulon hexagonal M6*15mm	1
13R	Guidon droite	1	41	Goupille de verrouillage Φ8*50mm	2
14	Mousse pour guidon	2	42	Boulon hexagonal M8*35mm	6
15	Goupille du bouton	1	43	Coussin en caoutchouc	1
16	Embout rond 25mm	2	44	M8*55mm Allen bolt	7
17	Bague Φ38VΦ19mm	4	45	M8*50mm Allen bolt	1
18	Rondelle Φ38VΦ9mm	2	46	M8*15mm Allen bolt	2
19	Embout Φ38VΦ9mm	2	47	M8*20mm Allen bolt	4
20	Goupille de verrouillage pour support de cheville	1	48	Ruban de sable	2
21	Embout arrière	2	49	Boulon Allen M6*15mm	2
22	Embout avant	2	50	Rondelle plate M6	8
23	Embout de squat 20*50mm	2	51	Écrou en nylon M6	4
24	Embout de squat 30*30mm	2	52	Rondelle plate M8	29
25	Rouleau en mousse	4	53	Rondelle en arc M8	2
26	Embout rond 19mm	4	54	Écrou en nylon M8	11

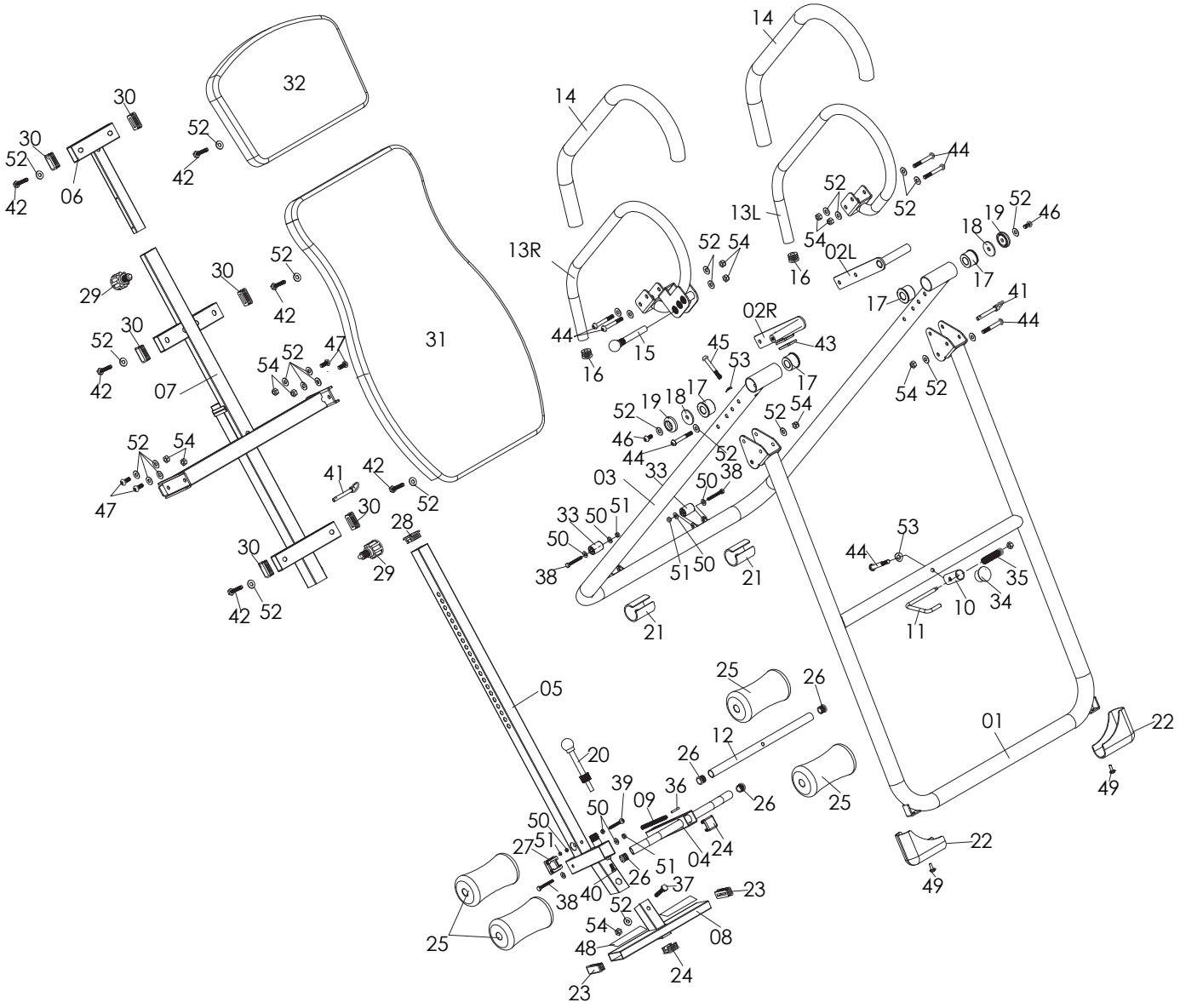

14
14
32
30
30
52
42
06
52
42
44
52
52
13L
54
02L
16
18
19
52
46
17
13R
52
54
29
30
52
42
17
41
44
02R
43
44
15
16
45
53
17
31
52
30
54
52
47
42
07
54
52
19
18
17
52
54
46
44
33
52
52
54
47
41
42
52
03
50
38
33
50
51
50
38
51
50
21
21
30
28
29
42
52
53
44
35
34
10
11
05
25
26
01
22
12
20
26
39
36
09
26
25
49
50
50
51
27
51
04
24
22
26
40
37
23
38
52
54
08
25
48
24
23
49

Étape 1

Ouvrez le cadre principal préassemblé, qui est composé des pièces (01) et (03). Insérez la goupille de verrouillage (41) dans les trous du cadre principal préassemblé.

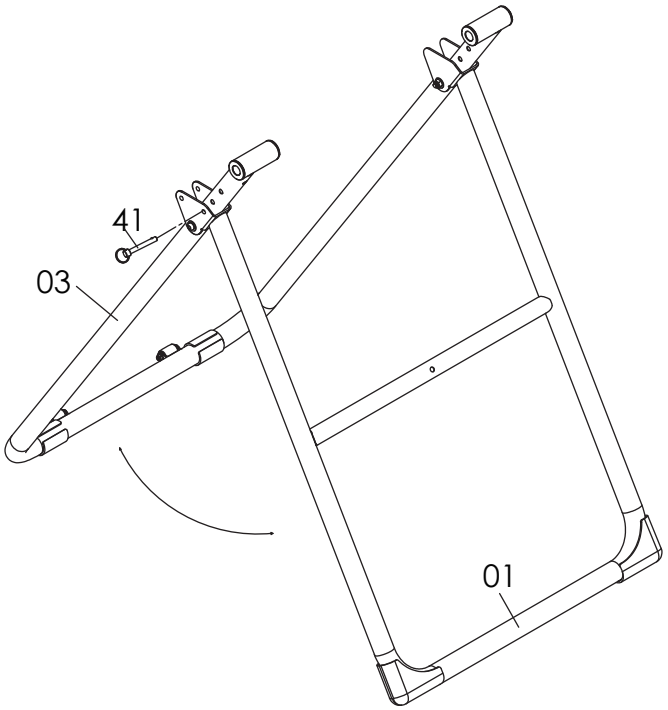

Étape 2

Insérez chaque barre pivotante réglable (02L) et (02R) dans le tube de support arrière (03), puis fixez- les avec 2 rondelles (18), 2 embouts (19), 2 rondelles plates M8 (52) et 2 boulons Allen M8*15mm (46). Fixez le tube protecteur préassemblé (10) sur le cadre de support avant (01), puis fixez-le avec 1 rondelle en arc M8 (53) et 1 boulon Allen M8 * 55mm (44).

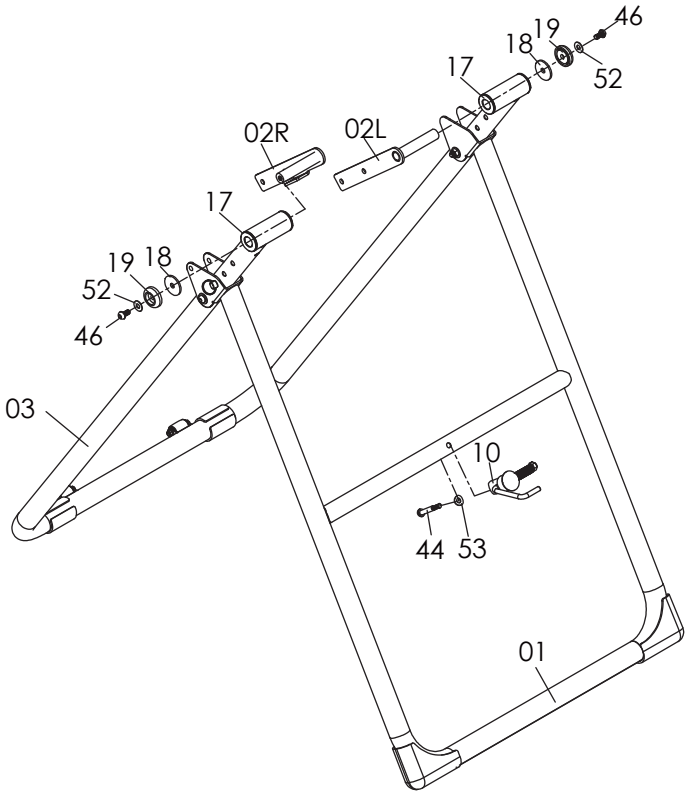

Étape 3

Insérez le tube de coussin de tête préassemblé (06) dans le cadre du coussin de dossier (07) et fixez-le avec le bouton M16 (29)

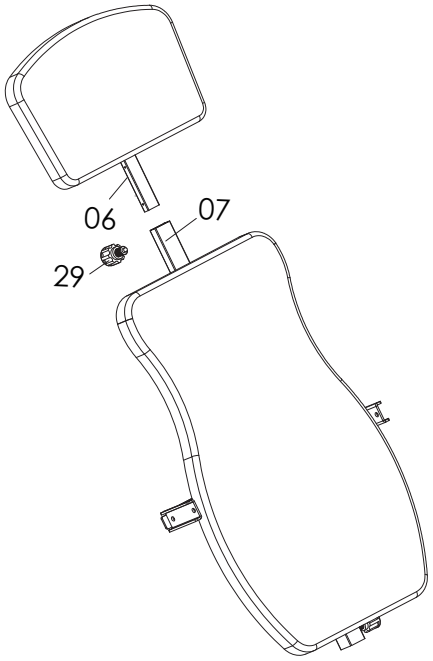

Étape 4

Fixez le cadre de coussin préassemblé (07) sur chaque barre pivotante réglable (02L et 02R), puis fixez-les avec 4 boulons Allen M8*20mm (47), 8 rondelles plates M8 (52) et 4 écrous en nylon M8 (54).

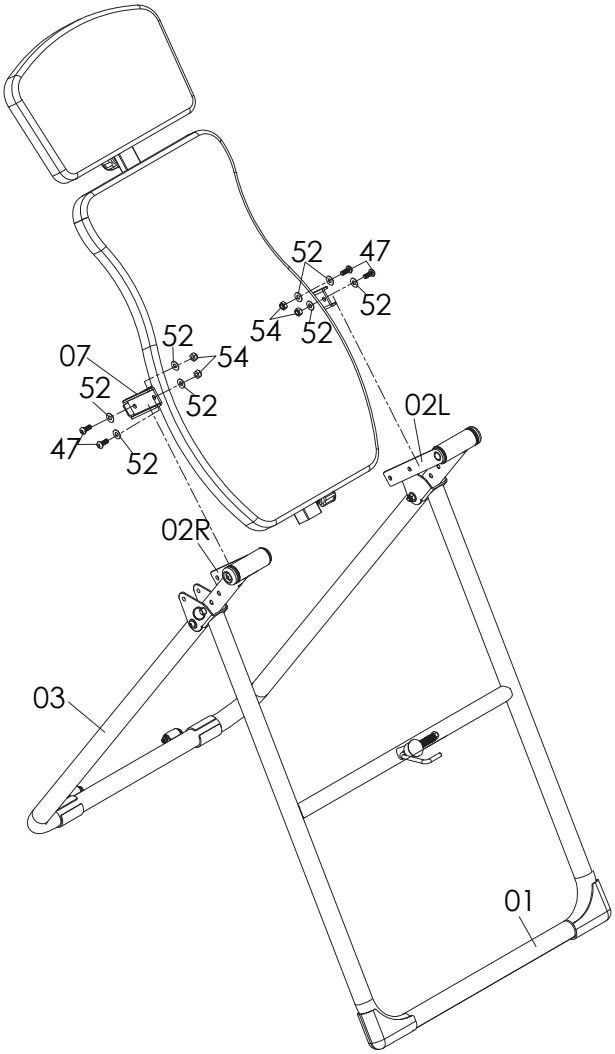

Étape 5

Fixez the le guidon gauche (13L) sur le côté gauche du cadre principal avec 2 boulons Allen (44), 4 rondelles plates M8 (52) et 2 écrous en nylon M8 (54).

Fixez le guidon droit (13R) sur le côté droit du cadre principal, puis fixez-le avec 2 boulons Allen M8 * 55 mm (44), 4 rondelles plates M8 (52) et 2 écrous en nylon M8 (54). Serrez- le avec 1 boulon Allen M8 * 50mm (45) et 1 rondelle en arc M8 (53). Vissez ensuite la goupille du bouton (15).

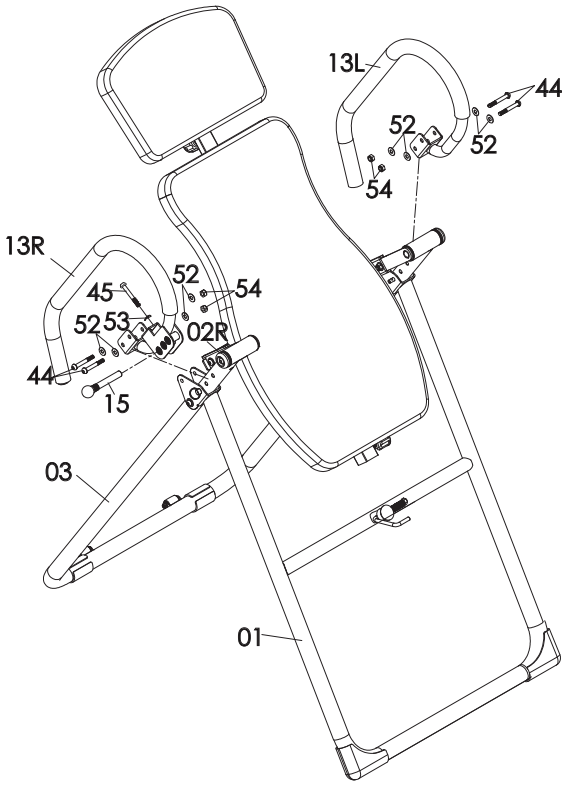

Étape 6

Prenez le tube réglable en hauteur préassemblé (05), tirez vers le haut la goupille de verrouillage du support de cheville (20), en même temps, retirez le support de cheville réglable (04) du tube réglable en hauteur (05) LENTEMENT. Faites-le pivoter de 90 degrés dans le sens horaire pour que les trous soient orientés vers la goupille de verrouillage du support de cheville (20). Réinsérez le support de cheville réglable (04) dans le tube réglable en hauteur (05), puis relâchez la goupille de verrouillage du support de cheville (20), et vissez 1 boulon hexagonal M6 * 15 (40).

Faites glisser le tube en mousse (12) vers le tube réglable en hauteur (05). Ensuite, fixez-le avec 1 boulon Allen M6 * 45mm (39), 2 rondelles plates M6 (50) et 1 écrou en nylon M6 (51). Faites glisser les deux rouleaux en mousse (25) sur le support de cheville réglable (04) et deux autres rouleaux en mousse (25) sur le tube en mousse (12).

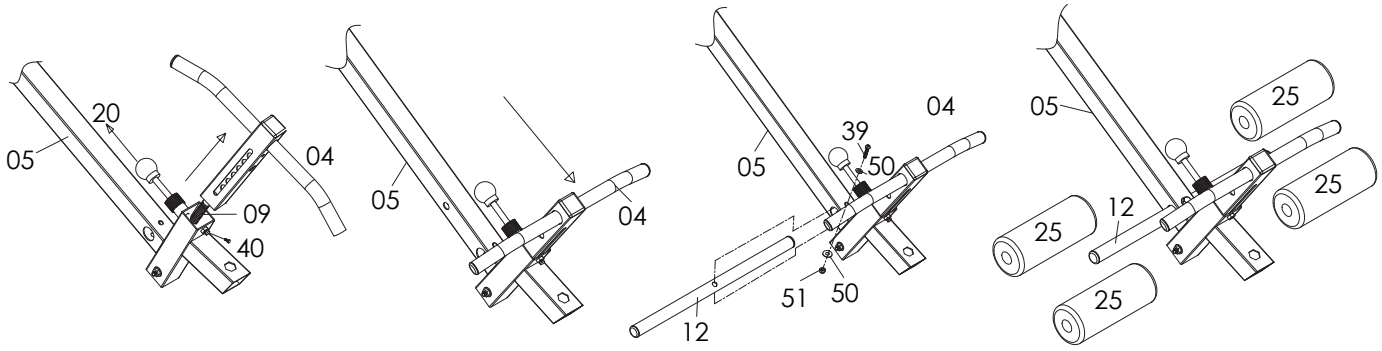

Étape 7

Fixez le tube de pied (08) sur le tube réglable en hauteur (05), puis fixez-le avec 1 boulon hexagonal M8 * 45 mm(37), 1 rondelle plate M8 (52) et 1 écrou en nylon M8 (54).

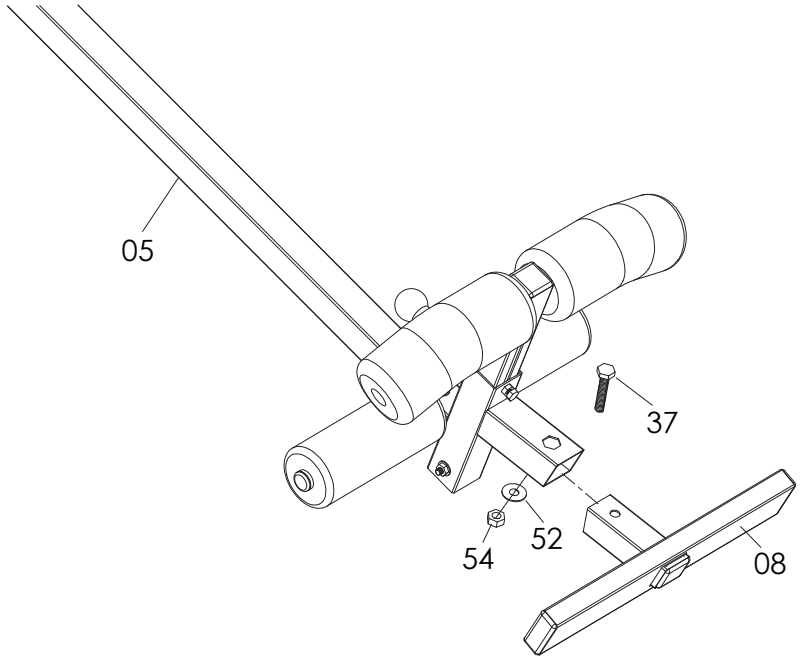

Étape8

Fixez le tube réglable en hauteur (05) au cadre du coussin de dossier (07) en tirant sur le bouton M16 (29) et la goupille de verrouillage Φ8 * 50 mm (41).

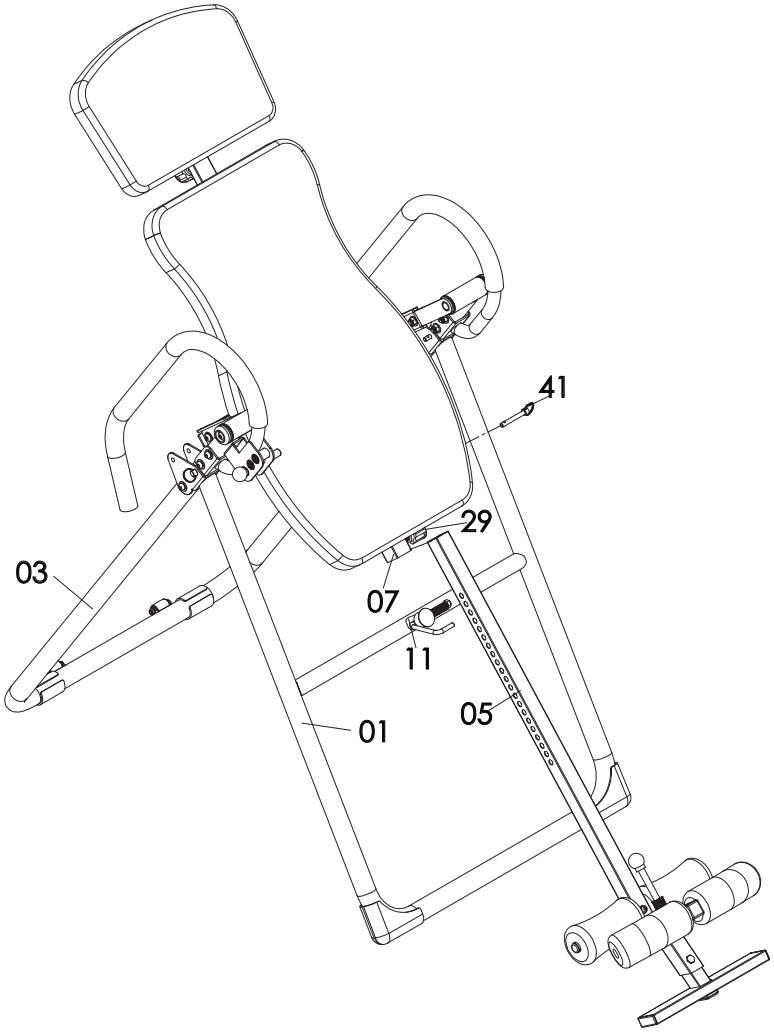

Verrou de sécurité

Un verrou de sécurité (11) est inclus pour verrouiller le système d'inversion lorsqu'il n'est pas utilisé. Ce verrou se glisse dans le tube réglable en hauteur (05) puis dans le cadre.
GARDEZ TOUJOURS LE VERROU DE SÉCURITÉ EN POSITION VERROUILLÉE POUR VOTRE SÉCURITÉ ET CEUX QUI VOUS ENTOURENT LORSQU'IL NE SE RETOURNE PAS ET/OU LORSQUE L'APPAREIL N'EST PAS UTILISE.

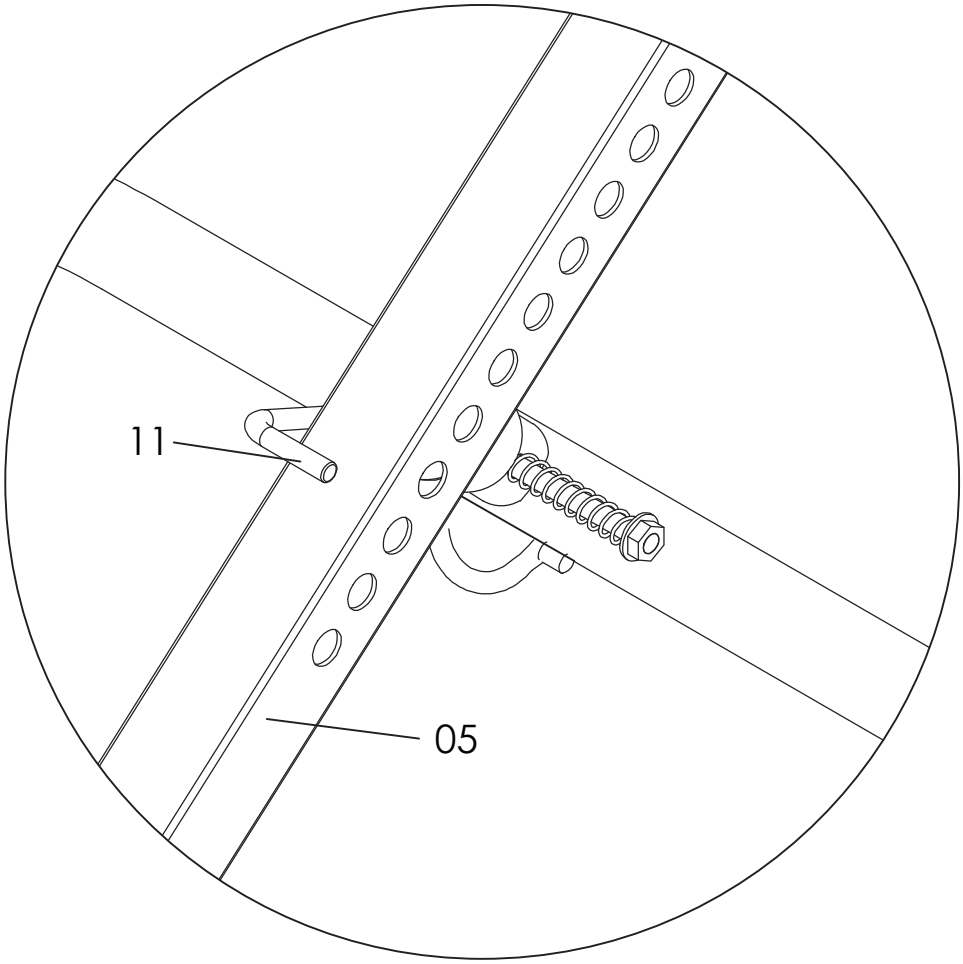

IN230800285V01_UK_FR_ES_DE_IT

A90-258

ES

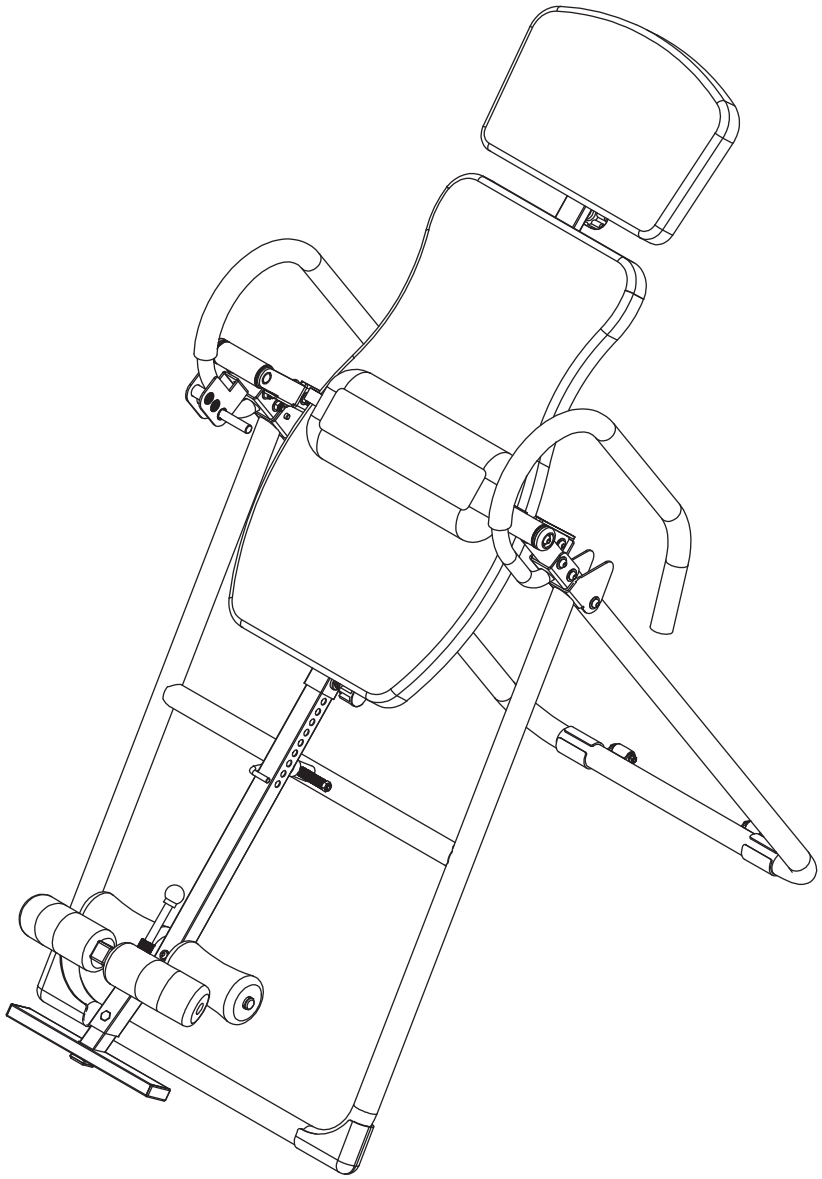

IMPORTANTE - CONSERVE ESTA INFORMACIÓN
PARA SU CONSULTA POSTERIOR: LEER DET ALLA DAMENTE

INSTRUCCIONES DE MONTAJE

LEER CUIDADOSAMENTE ESTE MANUAL!

Guarde este manual en un lugar seguro con el fin de consultarlo fácilmente en futuro.

1.Es muy importante leer todo este manual antes de instalar y utilizar este equipo. Sólo se puede lograr un uso seguro y eficaz si el equipo se instala, se mantiene y se utiliza de manera correcta. Es su responsabilidad asegurarse de que todos los usuarios altos de este equipo estén informados de todas las advertencias y precauciones.

2.Antes de empezar cualquier programa de ejercicios, debe consultar a su médico por motivo de determinar si tiene alguna condición médica o física que pueda poner en riesgo su salud y seguridad, o impedirle utilizar este equipo de manera correcta. El consejo del médico es esencial si usted está tomando algunos medicamentos que afectan su frecuencia cardíaca, presión arterial o nivel de colesterol.

3.Sea consciente de los signos de su cuerpo. Hacer ejercicio de manera incorrecta o excesiva puede dañar su salud. Deje de hacer ejercicio si experimenta alguno de los síntomas a continuación: Dolor, opresión en el pecho, latidos cardíacos irregulares, dificultad extrema para respirar, aturdimiento, mareos o náuseas. Si experimenta alguna de dichas condiciones, debe consultar a su médico antes de continuar con su programa de ejercicios.

4.Mantenga a los niños y las mascotas fuera de alcance del equipo. Sólo está diseñado para ser utilizado por los adultos.

5.Utilice el equipo sobre una superficie plana y estable con una cubierta protectora del piso o una alfombra. Con el fin de garantizar la seguridad, debe haber al menos 0,5 metros de espacio libre al alrededor del equipo.

6.Antes de utilizar este equipo, compruebe si todas las tuercas y los tornillos estén apretados firmemente.

7.La seguridad del equipo sólo se puede garantizar si lo inspecciona con regularidad por motivo de detectar daños y / o desgastes.

8.Siempre utilice el equipo como lo que se indica. Si usted encuentra algún componente defectuoso al instalar o inspeccionar el equipo, o si escucha algunos ruidos inusuales provenientes del equipo al utilizarlo, deje de utilizarlo de inmediato. No utilice el equipo hasta que se haya solucionado el problema.

9. Use ropa apropiada cuando utiliza el equipo. Evite usar ropa holgada que pueda quedar atrapada en el equipo o que pueda restringir o prevenir su movimiento.

10.El equipo ha pasado las pruebas y certificaciones pertinentes. Sólo es adecuado para uso doméstico. La capacidad de frenado es independiente de la velocidad.

11. El equipo no es adecuado para propósito terapéutico.

12. Tenga cuidado al levantar o mover el equipo por motivo de no lastimarse la espalda. Siempre utilice las habilidades apropiadas con el fin de levantar objetos y / o pida la ayuda necesaria de otras personas.

LIMPIEZA

Puede utilizar el paño y agua diluida con detergente neutro para limpiar la bicicleta estática, limpie el aceite cuidadosamente, luego seque la bicicleta está tica con un paño seco.

No utilice disolventes alcalinos, como disolventes, aceites volátiles y otros disolventes.

MANTENIMIENTO / INSPECCIÓN

Evite colocar la bicicleta estática en ambientes con altas temperaturas, la humedad o la luz solar directa, siempre colóquela en un lugar bien ventilado.

Cuando la bicicleta estática no esté en uso, pliéguelo y colóquelo en un lugar donde los niños no pueden tocar ni acceder.

Si no utilice la bicicleta estática por un tiempo largo, asegúrese de verificar las precauciones antes de utilizarla nuevamente y mantenerla que se puede utilizar normalmente.

Cuando la bicicleta estática moje accidentalmente, utilice un paño seco para limpiarla y evitar deslizamientos.

En caso de mal funcionamiento, anomalía o cualquier problema operativo, comuní quese con nuestra empresa.

RECICLAJE DE PRODUCTOS

Debido a las diferentes regulaciones nacionales sobre reciclaje, consulte las regulaciones relacionadas.

Lista de piezas					
No.	Descripción	Cantidad	No.	Descripción	Cantidad
01	Marco de soporte frontal	1	27	Tapa de extremo cuadrada de 35*35mm	1
02L	Barra de pivote ajustable (izquierda)	1	28	Tapa de extremo cuadrada de 33,4*33,4mm	1
02R	Barra de pivote ajustable (derecha)	1	29	Perilla M16	2
03	Marco de soporte trasero	1	30	Tapa de extremo cuadrada 20*40mm	6
04	Tobillera ajustable	1	31	Almohadilla del respaldo	1
05	Tubo ajustable en altura	1	32	Almohadilla des reposacabezas	1
06	Tubo de cojín para la cabeza	1	33	Rodillo	2
07	Marco del cojín del respaldo	1	34	Parachoques	1
08	Tubo de pie	1	35	Resorte	1
09	Resorte	1	36	Pasador	1
10	Tubo de barrera	1	37	Perno hexagonal M8*45mm	1
11	Candado de seguridad	1	38	Perno hexagonal M6*45mm	3
12	Tubo de espuma	1	39	Perno Allen M6*40mm	1
13L	Manubrio izquierdo	1	40	Perno hexagonal M6*15mm	1
13R	Manubrio derecho	1	41	Pasador de bloqueo Φ8*50mm	2
14	Espuma de manubrio	2	42	Perno hexagonal M8*35mm	6
15	Pasador de perilla	1	43	Almohadilla de goma	1
16	Tapa de extremo redondo de 25 mm	2	44	Perno Allen M8*55mm	7
17	Buje Φ38VΦ19mm	4	45	Perno Allen M8*50mm	1
18	Arandela Φ38VΦ9mm	2	46	Perno Allen M8*15mm	2
19	Tapa de extremo Φ38VΦ9mm	2	47	Perno Allen M8*20mm	4
20	Pasador de bloqueo de la tobillera	1	48	Cinta de lija	2
21	Tapa de extremo trasera	2	49	Perno Allen M6*15mm	2
22	Tapa de extremo frontal	2	50	Arandela plana M6	8
23	Tapa de extremo cuadrada de 20*50 mm	2	51	Tuerca de nailon M6	4
24	Tapa de extremo cuadrada de 30*30mm	2	52	Arandela plana M8	29
25	Rodillo de espuma	4	53	Arandela de arco M8	2
26	Tapa de extremo redonda de 19 mm	4	54	Tuerca de nailon M8	11

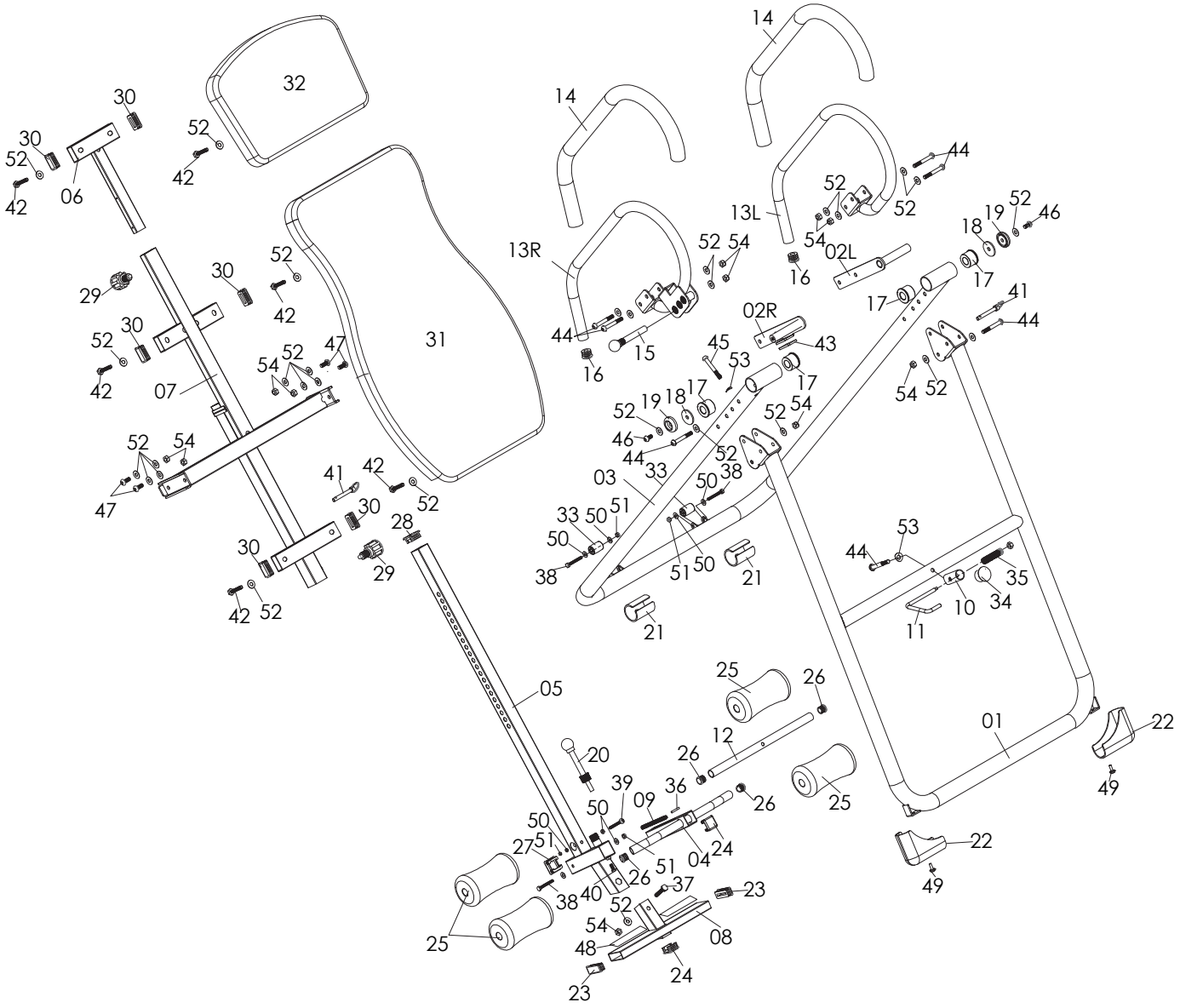

14
14
32
30
30
52
42
06
52
42
44
52
52
13L
54
02L
16
18
19
52
46
17
13R
52
54
29
30
52
42
17
41
44
02R
43
44
15
16
45
53
17
31
52
30
54
52
47
42
07
54
52
19
18
17
52
54
46
44
33
52
52
54
47
41
42
52
03
50
38
33
50
51
50
38
51
50
21
21
30
28
29
42
52
53
44
35
34
10
11
05
25
26
01
22
12
20
26
39
36
09
26
25
49
50
50
51
27
51
04
24
22
26
40
37
23
38
52
54
08
25
48
24
23
49

Paso 1

Abra el Marco Principal pre-montado, que consta de las piezas (01) y (03). Inserte el Pasador de Bloqueo (41) a través de los orificios del Marco Principal pre-montado.

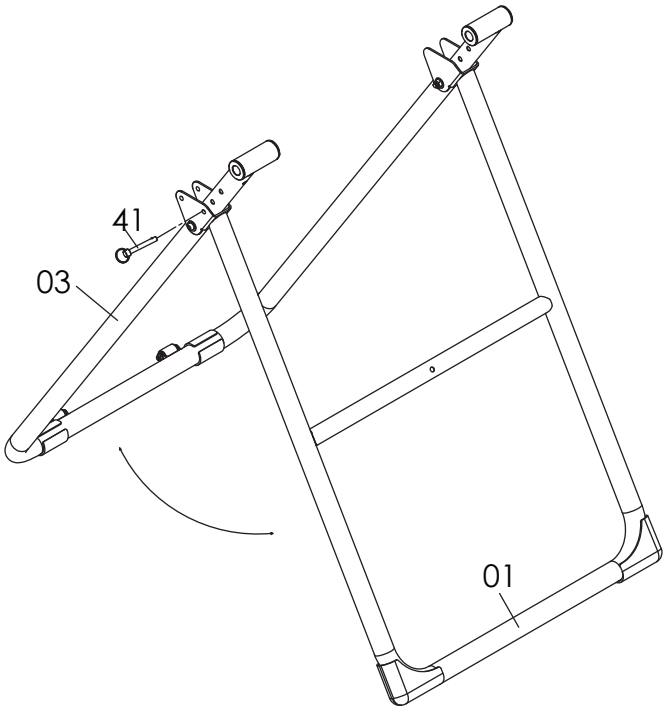

Paso 2

Inserte cada Barra de Pivote Ajustable (02L) y (02R) al Tubo de Soporte trasero (03), luego fíjelas con 2 Arandelas (18), 2 Tapas de Extremo (19), 2 Arandelas Planas M8 (52) y 2 Pernos Allen M8*15 mm (46).

Instale el Tubo de Barrera pre-montado (10) en el Marco de Soporte Frontal (01), luego fíjelo con 1 Arandela de Arco M8 (53) y 1 Perno Allen M8*55 mm (44).

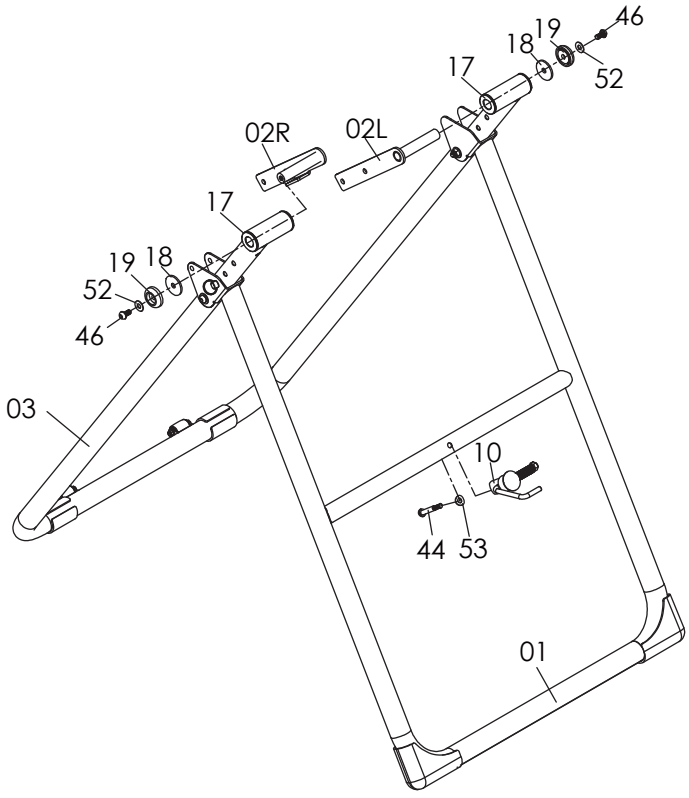

Paso 3

Inserte el Tubo de Cojín para la Cabeza pre-montado (06) en el Marco del Cojín del Respaldo (07) y fíjelo con la Perilla M16 (29).

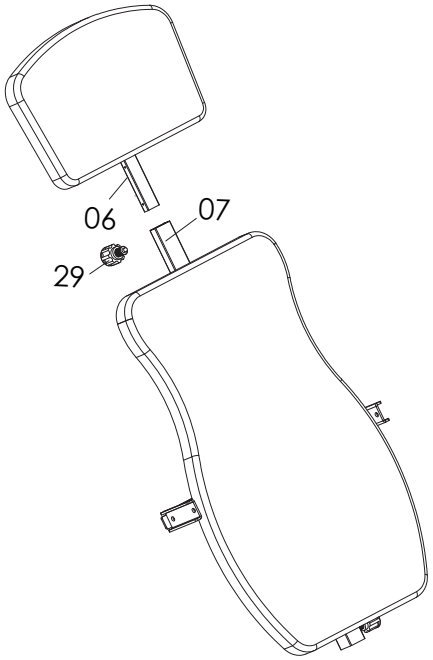

Paso 4

Instale el Marco del cojín pre-montado (07) en cada Barra de Pivote Ajustable (02L y 02R), luego fíjelo con 4 Pernos Allen M8*20 mm (47), 8 Arandelas Planas M8 (52) y 4 Tuercas de Nailon M8 (54).

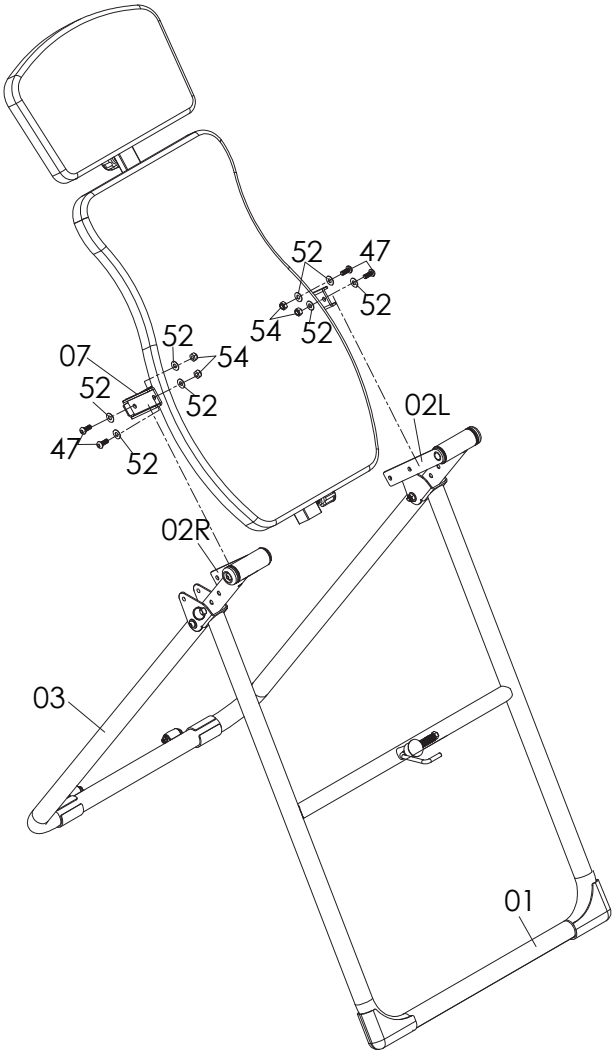

Paso 5

Instale el Manubrio Izquierdo (13L) en el lado izquierdo del marco principal, luego fíjelo con 2 Pernos Allen M8*55 mm (44), 4 Arandelas Planas M8 (52) y 2 Tuercas de Nailon M8 (54).
Instale el Manubrio Derecho (13R) en el lado derecho del marco principal, luego fíjelo con 2 Pernos Allen M8*55 mm (44), 4 Arandelas Planas M8 (52) y 2 Tuercas de Nailon M8 (54). Fíjelo también con 1 Perno Allen M8*50 mm (45) y 1 Arandela de Arco M8 (53). Luego atorníllelo en el Pasador de la Perilla (15).

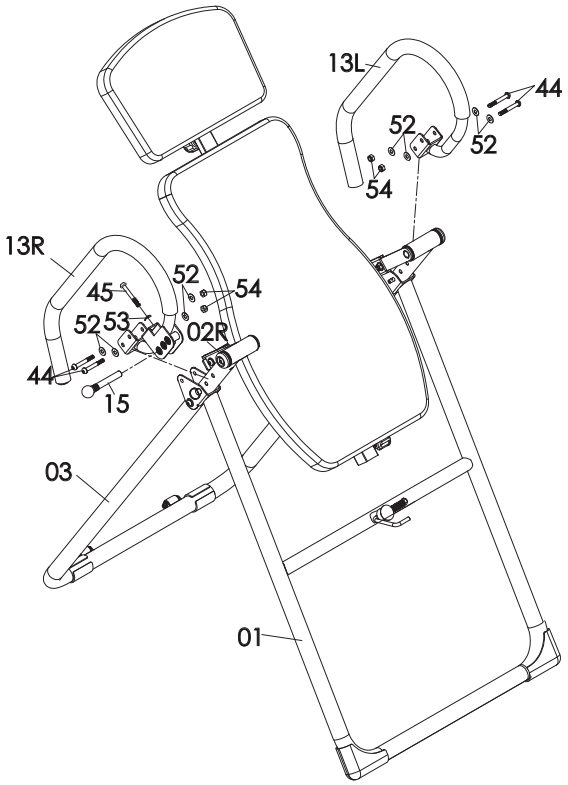

Paso 6

Tome el Tubo Ajustable en Altura pre-montado (05), levante el Pasador de Bloqueo de la Tobillera (20), y al mismo tiempo, extraiga la Tobillera Ajustable (04) del Tubo Ajustable en Altura (05) LENTAMENTE. Gírelo 90 grados en el sentido contrario a las agujas del reloj para que los orificios orienten hacia el Pasador de Bloqueo de la Tobillera (20). Vuelva a insertar la Tobillera Ajustable (04) en el Tubo Ajustable en Altura (05), luego suelte el Pasador de Bloqueo de la Tobillera (20) y atornille 1 Perno Hexagonal M6*15 (40).
Deslice el Tubo de Espuma (12) hacia el Tubo Ajustable en Altura (05). Luego fíjelo con 1 Perno Allen M6*45 mm (39), 2 Arandelas Planas M6 (50) y 1 Tuerca de Nailon M6 (51). Deslice los dos Rodillos de Espuma (25) sobre la Tobillera Ajustable (04) y deslice otros dos Rodillos de Espuma (25) sobre el Tubo de Espuma (12).

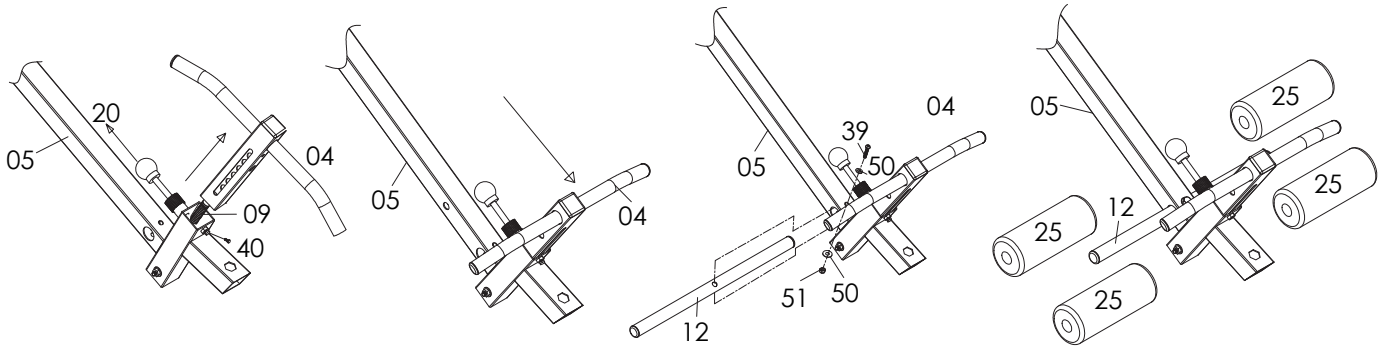

Paso 7

Instale el Tubo de Pie (08) en el Tubo Ajustable en Altura (05), luego fíjelo con 1 Perno Hexagonal M8*45 mm (37), 1 Arandela Plana M8 (52) y 1 Tuerca de Nailon M8 (54).

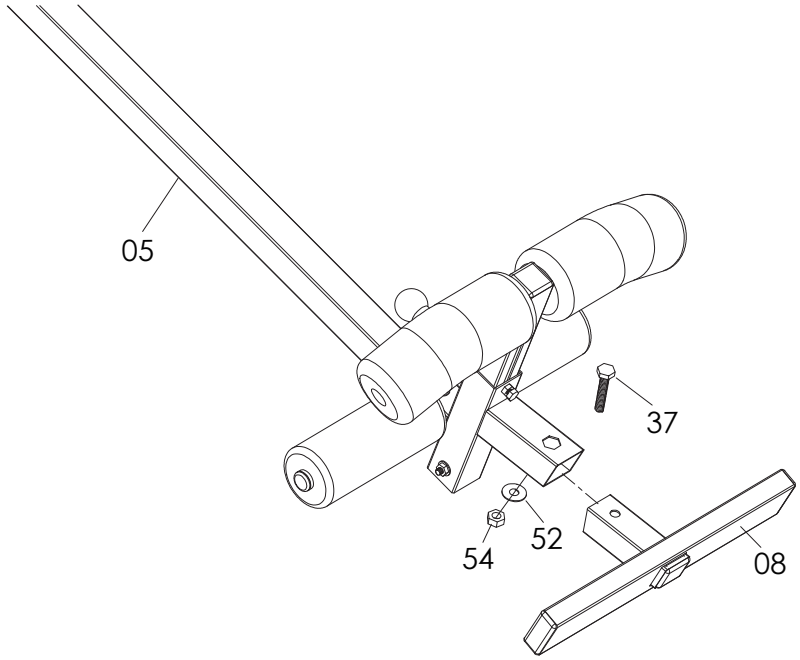

Paso 8

Conecte el Tubo Ajustable en Altura (05) al Marco del Cojín del Respaldo (07) tirando de la Perilla M16 (29) y del Pasador de Bloqueo de Φ8*50 mm (41).

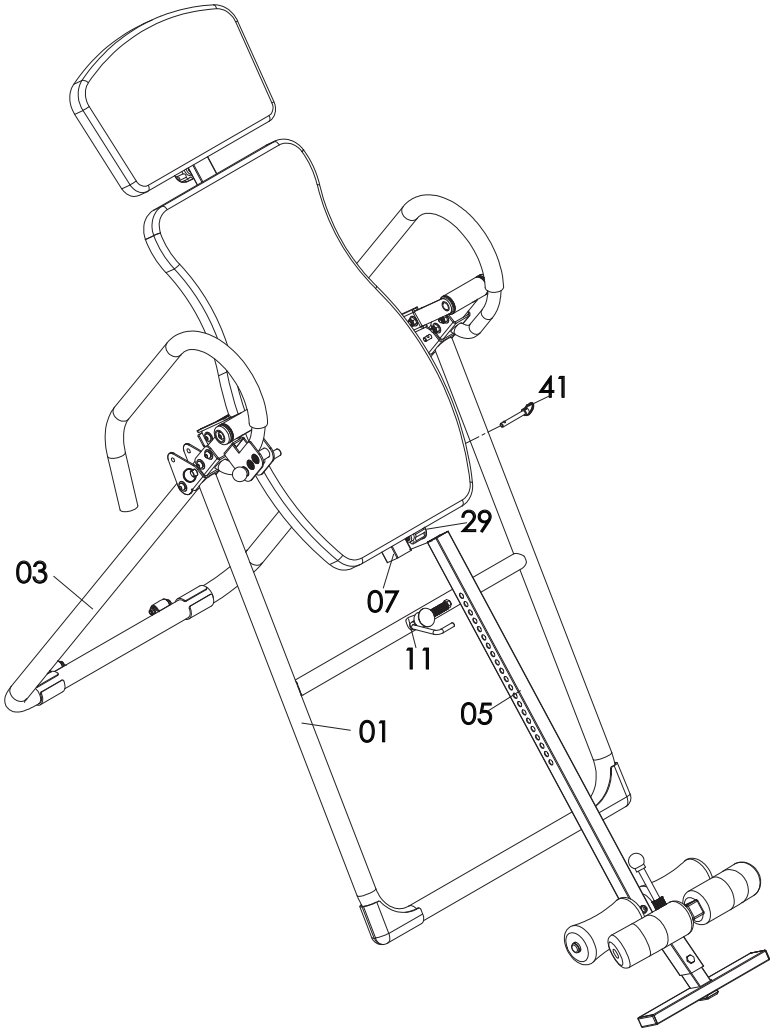

Candado de seguridad

Se incluye un Candado de Seguridad (11) para bloquear el sistema de inversión cuando no esté en uso. Este candado se desliza dentro del Tubo Ajustable en Altura (05) y luego dentro del marco.

SIEMPRE MANTENGA EL CANDADO DE SEGURIDAD EN LA POSICIÓN DE BLOQUEADO CUANDO NO ESTÉ INVERTIDO Y/O CUANDO EL EQUIPO NO ESTÉ EN USO PARA SU SEGURIDAD Y LA DE OTRAS PERSONAS DE SU ALREDEDOR.

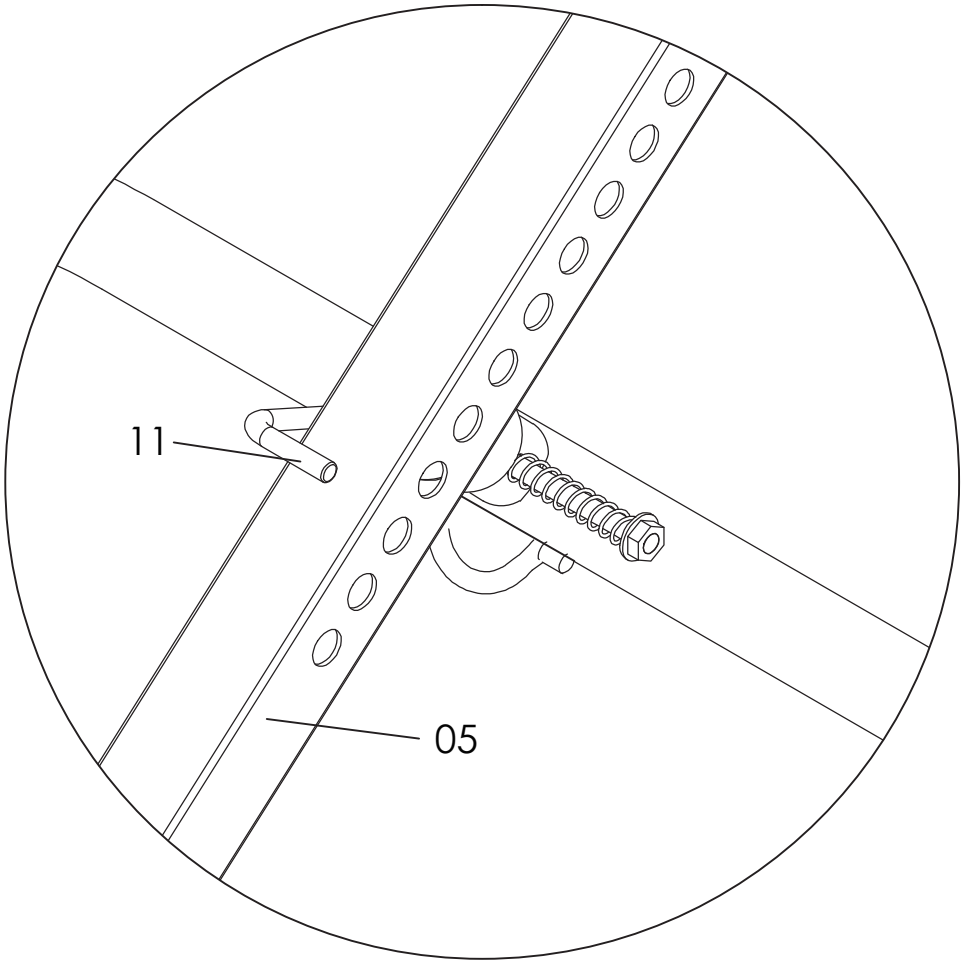

IN230800285V01_UK_FR_ES_DE_IT

A90-258

DE

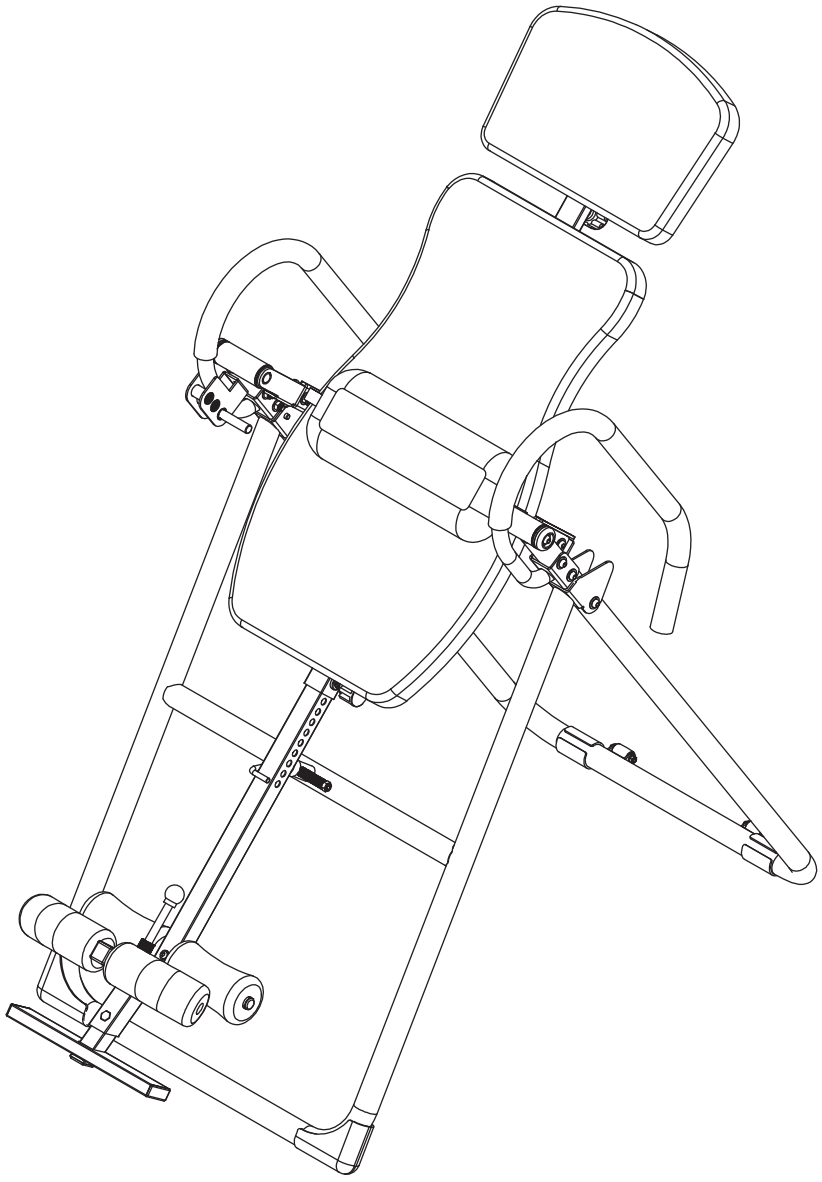

WICHTIG - BITTE HEBEN SIE DIESE ANLEITUNG FÜR
EINE SPÄTERE BEZUGNAHME AUF: SORGFÄLTIG DURCHLESEN

MONTAGEANLEITUNG

SORGFÄLTIG LESEN!

Bitte bewahren Sie dieses Handbuch zum einfachen Nachschlagen an einem sicheren Ort auf

1.Es ist wichtig, dass Sie dieses Handbuch vor der Montage und der Inbetriebnahme des Geräts vollständig lesen. Eine sichere und effektive Verwendung kann nur erreicht werden, wenn das Gerät ordnungsgemäß montiert, gewartet und verwendet wird. Es liegt in Ihrer Verantwortung, sicherzustellen, dass die großen Benutzer des Geräts über alle Warnhinweise und Vorsichtsmaßnahmen informiert sind.

2.Bevor Sie mit einem Übungsprogramm beginnen, sollten Sie Ihren Arzt konsultieren, um festzustellen, ob Sie irgendwelche medizinischen oder körperlichen Beschwerden haben, die Ihre Gesundheit und Sicherheit gefährden oder Sie daran hindern könnten, das Gerät richtig zu benutzen. Der Rat Ihres Arztes ist unerlässlich, wenn Sie Medikamente einnehmen, die Ihre Herzfrequenz, Ihren Blutdruck oder Ihren Cholesterinspiegel beeinflussen.

3.Achten Sie auf die Signale Ihres Körpers. Falsche oder übermäßige Übungen können Ihre Gesundheit schädigen. Hören Sie auf zu üben, wenn Sie eines der folgenden Symptome verspüren: Schmerzen, Engegefühl in der Brust, unregelmäßiger Herzschlag, extreme Kurzatmigkeit, Benommenheit, Schwindel oder Übelkeitsgefühle. Wenn Sie eines dieser Symptome verspüren, sollten Sie Ihren Arzt konsultieren, bevor Sie Ihr Übungsprogramm fortsetzen.

4.Halten Sie Kinder und Haustiere von dem Gerät fern. Das Gerät ist ausschließlich für den Gebrauch durch Erwachsene vorgesehen.

5.Verwenden Sie das Gerät auf einer festen, flachen, ebenen Oberfläche mit einer Schutzabdeckung auf Ihrem Fußboden oder Teppich. Um die Sicherheit zu gewährleisten, sollte um das Gerät herum ein Freiraum von mindestens 0,5 Metern vorhanden sein.

6.Prüfen Sie vor der Verwendung des Geräts, ob die Schrauben und Muttern fest angezogen sind.

7.Die Sicherheit des Geräts kann nur aufrechterhalten werden, wenn es regelmäßig auf Schäden und/oder Verschleiß untersucht wird.

8.Verwenden Sie das Gerät immer wie angegeben. Wenn Sie beim Zusammenbau oder bei der Überprüfung des Geräts defekte Bauteile feststellen oder während der Verwendung ungewöhnliche Geräusche vom Gerät hören, stoppen Sie sofort. Verwenden Sie das Gerät nicht, bis das Problem behoben ist.

9.Tragen Sie bei der Benutzung des Geräts geeignete Kleidung. Vermeiden Sie das Tragen von loser Kleidung, die sich im Gerät verfangen oder die Bewegung einschränken oder verhindern könnte.

10.Das Gerät hat die entsprechenden Tests und Zertifizierungen bestanden. Nur für den Heimgebrauch geeignet. Die Bremsfähigkeit ist unabhängig von der Geschwindigkeit.

11.Das Gerät ist nicht für die therapeutische Verwendung geeignet.

12.Seien Sie vorsichtig beim Anheben oder Bewegen des Geräts, um Rückenverletzungen zu vermeiden. Verwenden Sie stets geeignete Hebetechniken und/oder holen Sie bei Bedarf Hilfe.

PFLEGE

Neutrales Reinigungsmittel kann in Wasser verdünnt, verwendet werden, mit dem feuchten Tuch vorsichtig abwischen, und dann mit einem trockenen Tuch trocknen.
Verwenden Sie keine alkalischen Lösungsmittel, ätherische Öle und andere Lösungsmittel.

WARTUNG/INSPEKTION

Vermeiden Sie hohe Temperaturen, Feuchtigkeit oder direkte Sonneneinstrahlung, stellen Sie es bitte an einen gut belüfteten Ort.
Wenn Sie es nicht verwenden, klappen Sie es bitte zusammen, und legen Sie es so ab, dass Kinder es nicht berühren können.
Wenn Sie es eine Zeit lang nicht verwenden, prüfen Sie bitte die Vorsichtsmaßnahmen, bevor Sie das Produkt für die normale Verwendung verwenden.
Wenn Sie das Produkt versehentlich nass machen, verwenden Sie ein trockenes Tuch, um ein Verrutschen zu vermeiden.
Im Falle einer Fehlfunktion, Abnormalität oder eines Betriebsproblems wenden Sie sich bitte an das Unternehmen.

PRODUKTRECYCLING

Aufgrund der unterschiedlichen nationalen Recyclingvorschriften beachten Sie bitte die entsprechenden Vorschriften.

Teileliste					
Nr.	BESCHREIBUNG	Anzahl	Nr.	BESCHREIBUNG	Anzahl
01	Vorderer Stützrahmen	1	27	35 x 35 mm rechteckige-Endkappe	1
02L	Verstellbare Schwenkstange (links)	1	28	33,4 x 33,4 mm eckige Endkappe	1
02R	Verstellbare Schwenkstange (Rechts)	1	29	Knopf M16	2
03	Hinterer Stützrahmen	1	30	20 x 40 mm eckige Endkappe	6
04	Verstellbare Knöchelstütze	1	31	Rückenlehnenpolster	1
05	Höhenverstellbares Rohr	1	32	Kopfstützenpolster	1
06	Kopfpolsterrohr	1	33	Rolle	2
07	Rückenkissenrahmen	1	34	Stoßfänger	1
08	Fußrohr	1	35	Feder	1
09	Feder	1	36	Stift	1
10	Barriere-Rohr	1	37	M8 x 45 mm Sechskantschraube	1
11	Sicherheitsschloss	1	38	M6 x 45 mm Sechskantschraube	3
12	Schaumstoffrohr	1	39	M6 x 40 mm Inbusschraube	1
13L	Linker Lenker	1	40	M6 x 15 mm Sechskantschraube	1
13R	Rechter Lenker	1	41	Sicherungsstift Φ8 x 50 mm	2
14	Schaumstoff des Lenkers	2	42	M8 x 35 mm Sechskantschraube	6
15	Knopfstift	1	43	Gummiunterlage	1
16	25 mm runde Endkappe	2	44	M8 x 55 mm Inbusschraube	7
17	Φ38 V Φ19 mm Buchse	4	45	M8 x 50 mm Inbusschraube	1
18	Φ38 V Φ9 mm Unterlegscheibe	2	46	M8 x 15 mm Inbusschraube	2
19	Φ38 V Φ9 mm Endkappe	2	47	M8 x 20 mm Inbusschraube	4
20	Sicherungsstift für Knöchelstütze	1	48	Schleifband	2
21	Hintere Endkappe	2	49	M6 x 15 mm Inbusschraube	2
22	Vordere Endkappe	2	50	M6 Unterlegscheibe	8
23	20 x 50 mm eckige Endkappe	2	51	M6 Nylon-Mutter	4
24	30 x 30 mm eckige Endkappe	2	52	Unterlegscheibe M8	29
25	Schaumstoffrolle	4	53	M8 gebogene Unterlegscheibe	2
26	19 mm runde Endkappe	4	54	M8 Nylon-Mutter	11

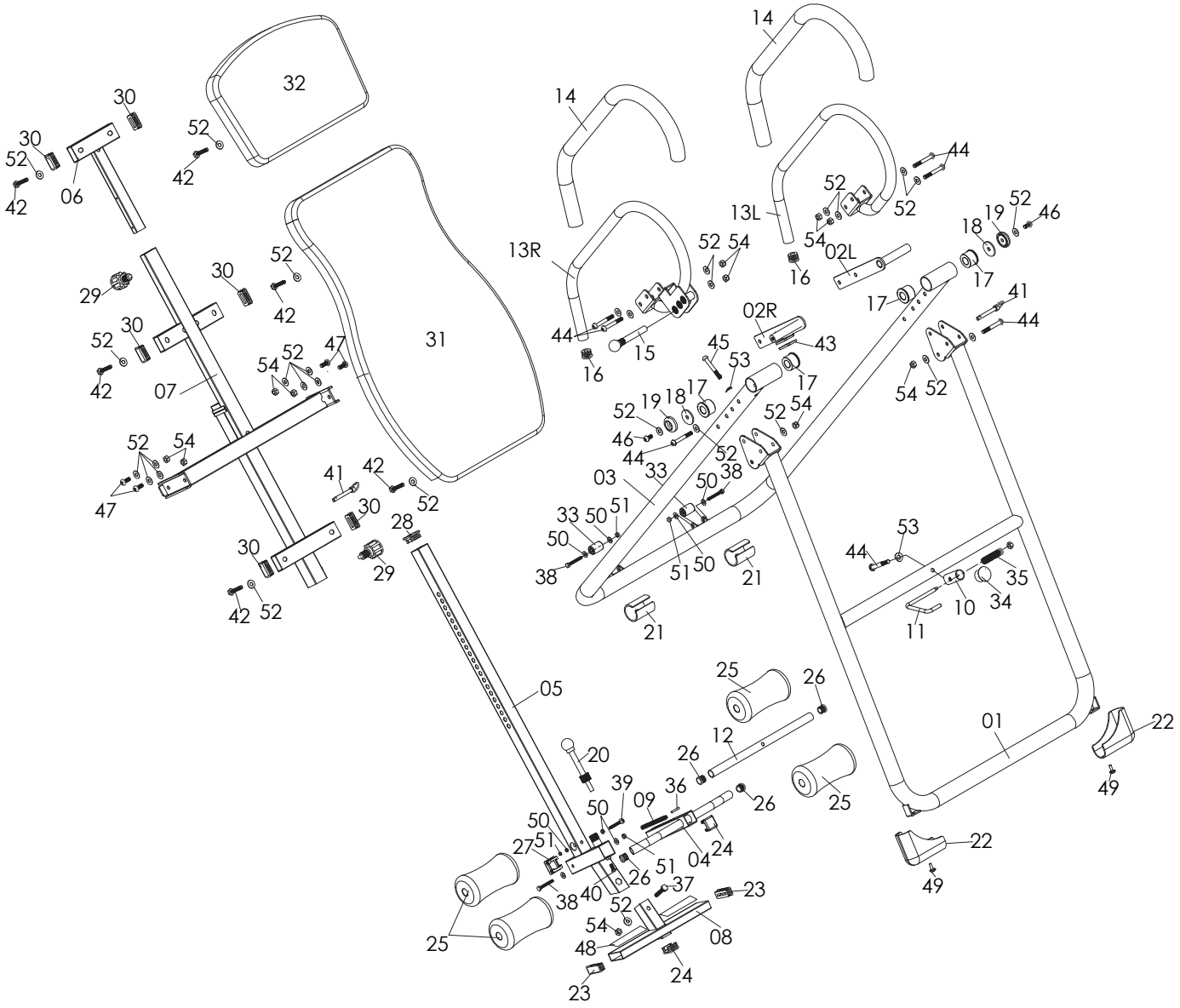

14
14
32
30
30
52
52
42
42
06
44
52
52
13L
52
54
18
19
52
46
13R
52
54
02L
16
17
29
30
52
42
17
41
44
02R
44
15
43
45
53
17
52
30
54
52
47
31
16
54
52
42
07
52
19
18
17
52
54
52
46
44
33
52
52
54
47
41
42
52
03
50
38
33
50
51
50
38
51
50
21
53
44
35
34
10
11
30
28
29
42
52
21
05
25
26
01
22
12
20
26
39
36
09
26
25
49
50
50
51
27
51
04
24
22
26
40
37
23
38
52
49
25
54
48
08
24
23

Schritt 1

Öffnen Sie den vormontierten Hauptrahmen, der aus den Teilen (01) und (03) besteht. Führen Sie den Sicherungsstift (41) durch die Löcher des vormontierten Hauptrahmens.

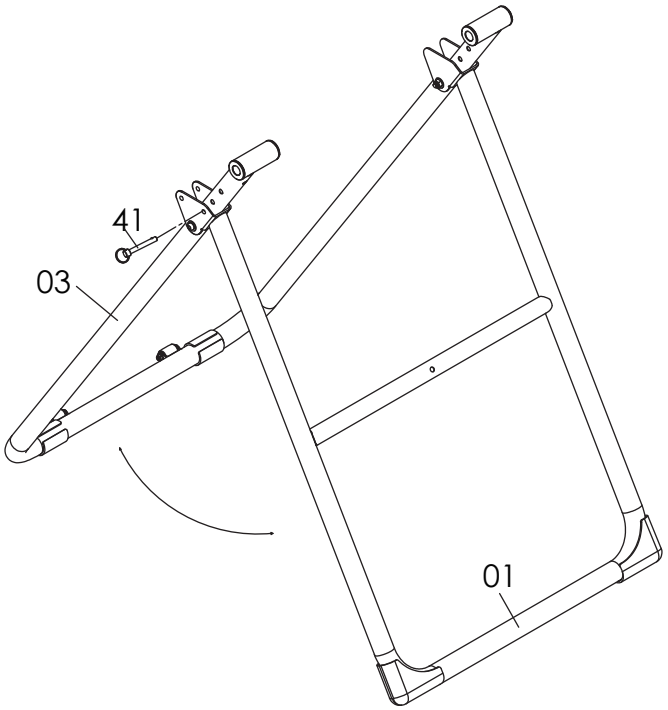

Schritt 2

Setzen Sie jede verstellbare Schwenkstange (02L) & (02R) in das hintere Stützrohr (03) ein und befestigen Sie sie dann mit 2 Unterlegscheiben (18), 2 Endkappen (19), 2 M8-Unterlegscheiben (52) und 2 M8 x 15 mm Inbusschrauben (46).

Montieren Sie das vormontierte Barriererohr (10) am vorderen Stützrahmen (01) und sichern Sie es dann mit 1 M8-gebogene Unterlegscheibe (53) und 1 M8 x 55 mm Inbusschraube (44).

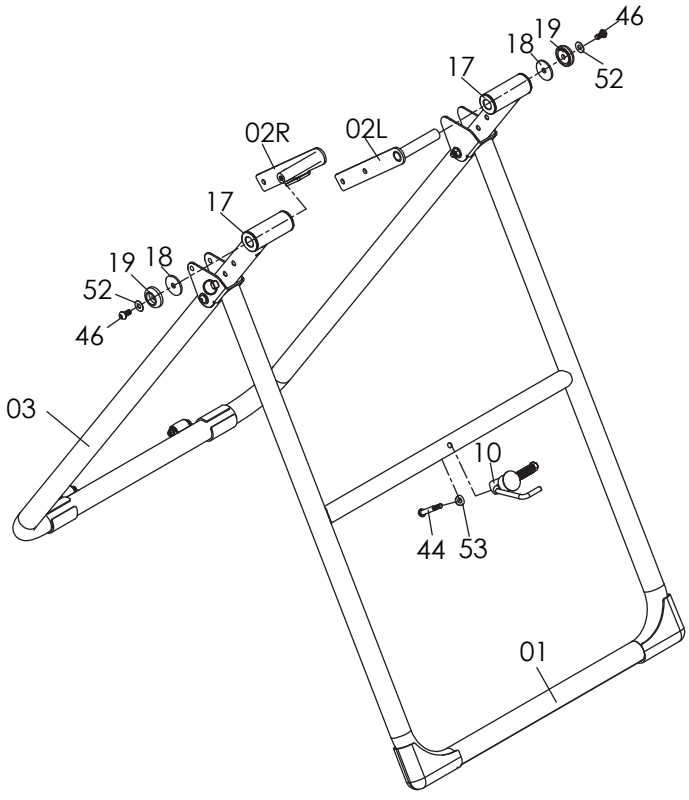

Schritt 3

Setzen Sie das vormontierte Kopfpolsterrohr (06) in den hinteren Polsterrahmen (07) ein und sichern Sie es mit dem M16-Knauf (29).

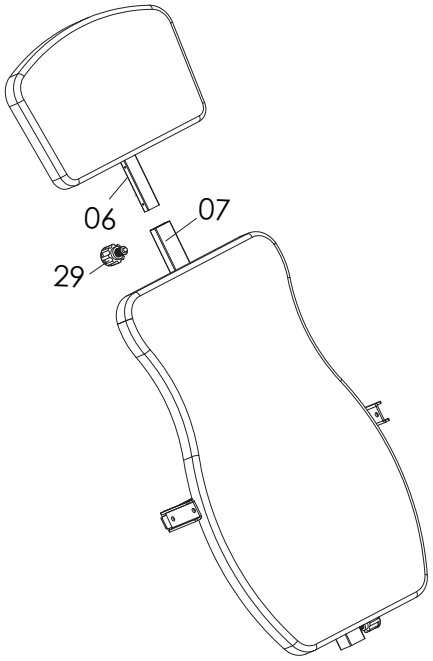

Schritt 4

Montieren Sie den vormontierten Polsterrahmen (07) an jeder verstellbaren Schwenkstange (02L & 02R) und sichern Sie ihn dann mit 4 M8 x 20 mm Inbusschrauben (47), 8 M8-Unterlegscheiben (52) und 4 M8-Nylonmuttern (54).

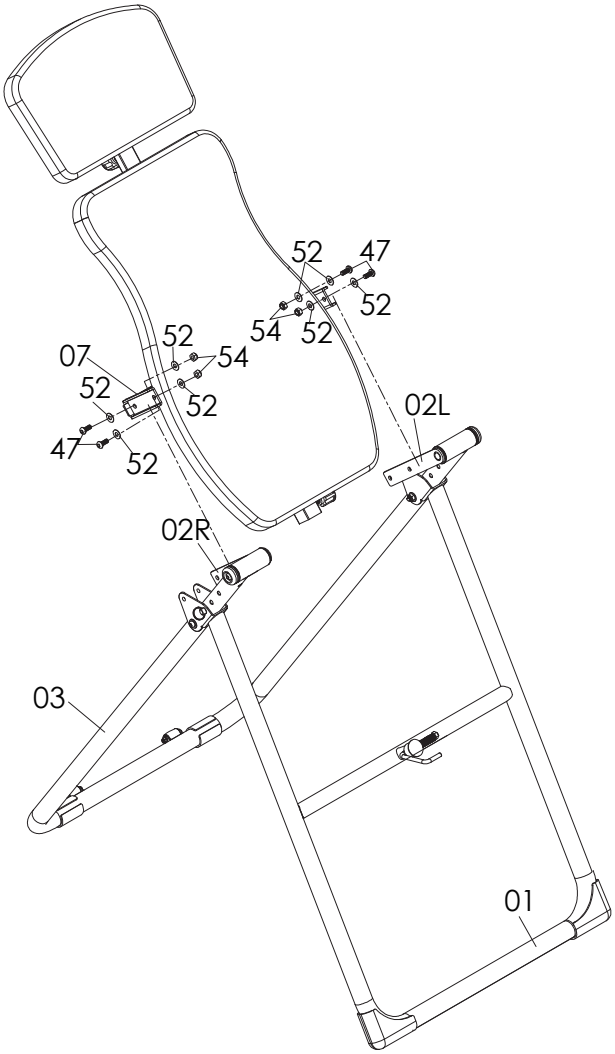

Schritt 5

Montieren Sie den linken Lenker (13L) an der linken Seite des Hauptrahmens und befestigen Sie ihn dann mit 2 M8 x 55 mm Inbusschrauben (44), 4 M8-Unterlegscheiben (52) und 2 M8-Nylonmuttern (54).

Montieren Sie den rechten Lenker (13R) an der rechten Seite des Hauptrahmens und befestigen Sie ihn mit 2 M8 x 55 mm Inbusschrauben (44), 4 M8-Unterlegscheiben (52) und 2 M8-Nylonmuttern (54). Sichern Sie ihn außerdem mit 1 M8 x 50 mm Inbusschraube (45) und 1 M8-gebogene Unterlegscheibe (53). Schrauben Sie dann den Knopfstift (15) ein.

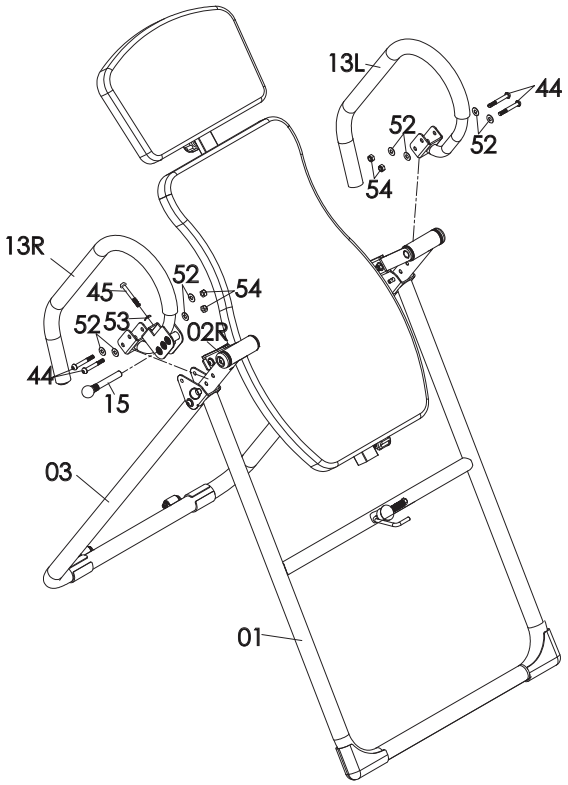

Schritt 6

Nehmen Sie das vormontierte höhenverstellbare Rohr (05), ziehen Sie den Sicherungsstift (20) der Knöchelstütze nach oben und ziehen Sie gleichzeitig die verstellbare Knöchelstütze (04) LANGSAM aus dem höhenverstellbaren Rohr (05). Drehen Sie sie um 90 Grad gegen den Uhrzeigersinn, so dass die Löcher in Richtung des Sicherungsstifts (20) der Knöchelstütze zeigen. Setzen Sie die verstellbare Knöchelstütze (04) wieder in das höhenverstellbare Rohr (05) ein, lösen Sie dann den Sicherungsstift (20) der Knöchelstütze und schrauben Sie 1 Sechskantschraube M6 x 15 (40) ein.

Schieben Sie das Schaumstoffrohr (12) auf das höhenverstellbare Rohr (05). Sichern Sie es dann mit 1 M6 x 45 mm Inbusschraube (39), 2 M6 Unterlegscheiben (50) und 1 M6 Nylonmutter (51). Schieben Sie die beiden Schaumstoffrollen (25) auf die verstellbare Knöchelstütze (04) und zwei weitere Schaumstoffrollen (25) auf das Schaumstoffrohr (12).

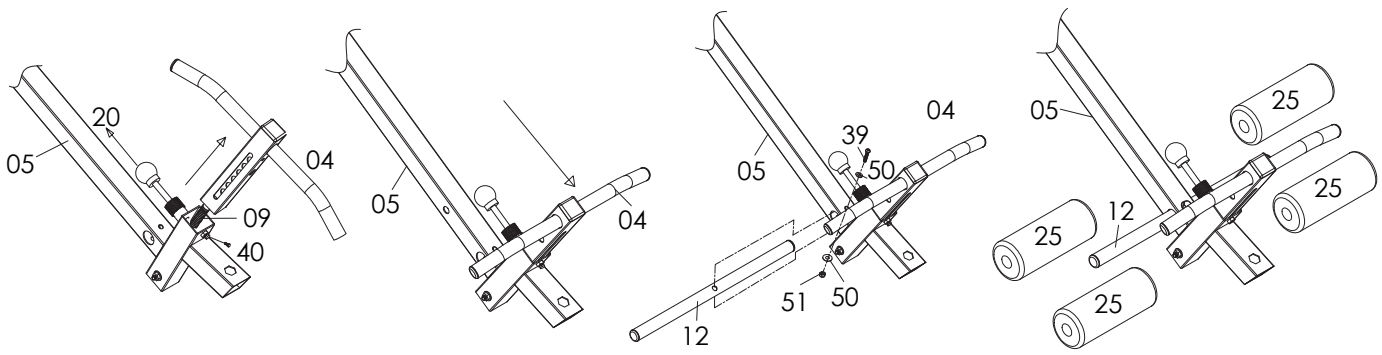

Schritt 7

Montieren Sie das Fußrohr (08) am höhenverstellbaren Rohr (05) und sichern Sie es mit 1 M8 x 45 mm Sechskantschraube (37), 1 M8 Unterlegscheibe (52) und 1 M8 Nylonmutter (54).

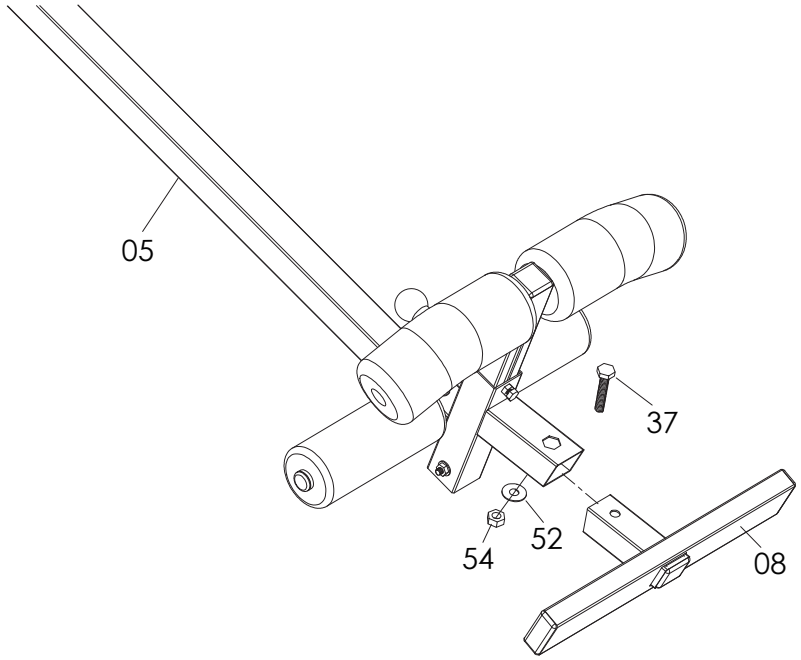

Schritt 8

Befestigen Sie das höhenverstellbare Rohr (05) am Rückenkissenrahmen (07), indem Sie den M16-Knopf (29) und den Φ8 x 50 mm Sicherungsstift (41) ziehen.

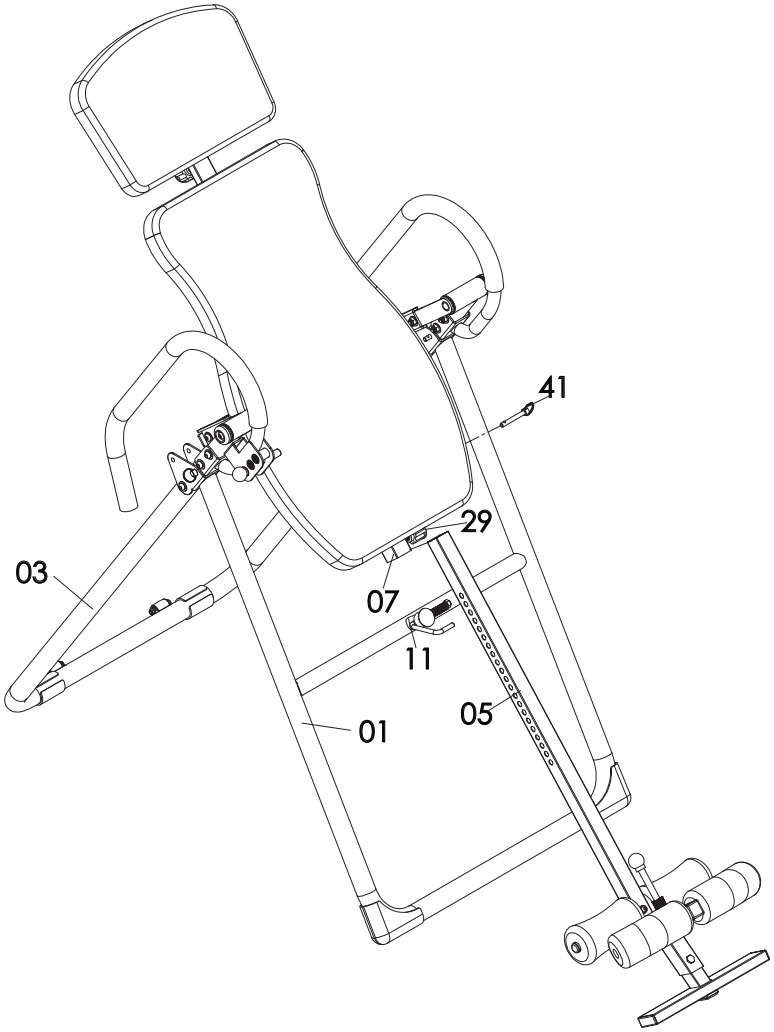

Sicherheitsschloss

Im Lieferumfang ist ein Sicherheitsschloss (11) enthalten, mit dem das Umkehrsystem verriegelt werden kann, wenn es nicht benutzt wird. Dieses Schloss geht in das höhenverstellbare Rohr (05) und dann in den Rahmen.

HALTEN SIE DIE SICHERHEITSVERRIEGELUNG IMMER IN DER VERRIEGELTEN POSITION, UM IHRE SICHERHEIT UND DIE SICHERHEIT DER PERSONEN IN IHRER UMGEBUNG ZU GEWÄHRLEISTEN, WENN SIE SICH NICHT UMKEHREN UND/ODER DAS GERÄT NICHT IN GEBRAUCH IST.

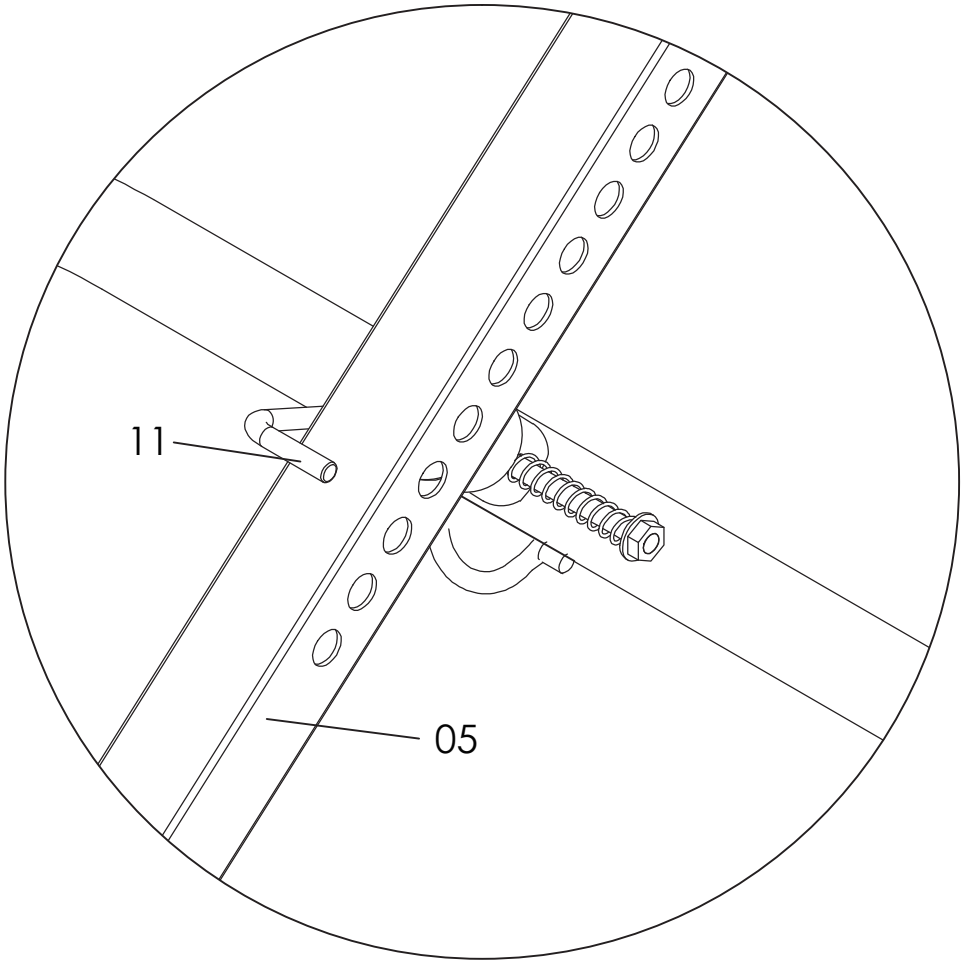

IN230800285V01_UK_FR_ES_DE_IT

A90-258

IT

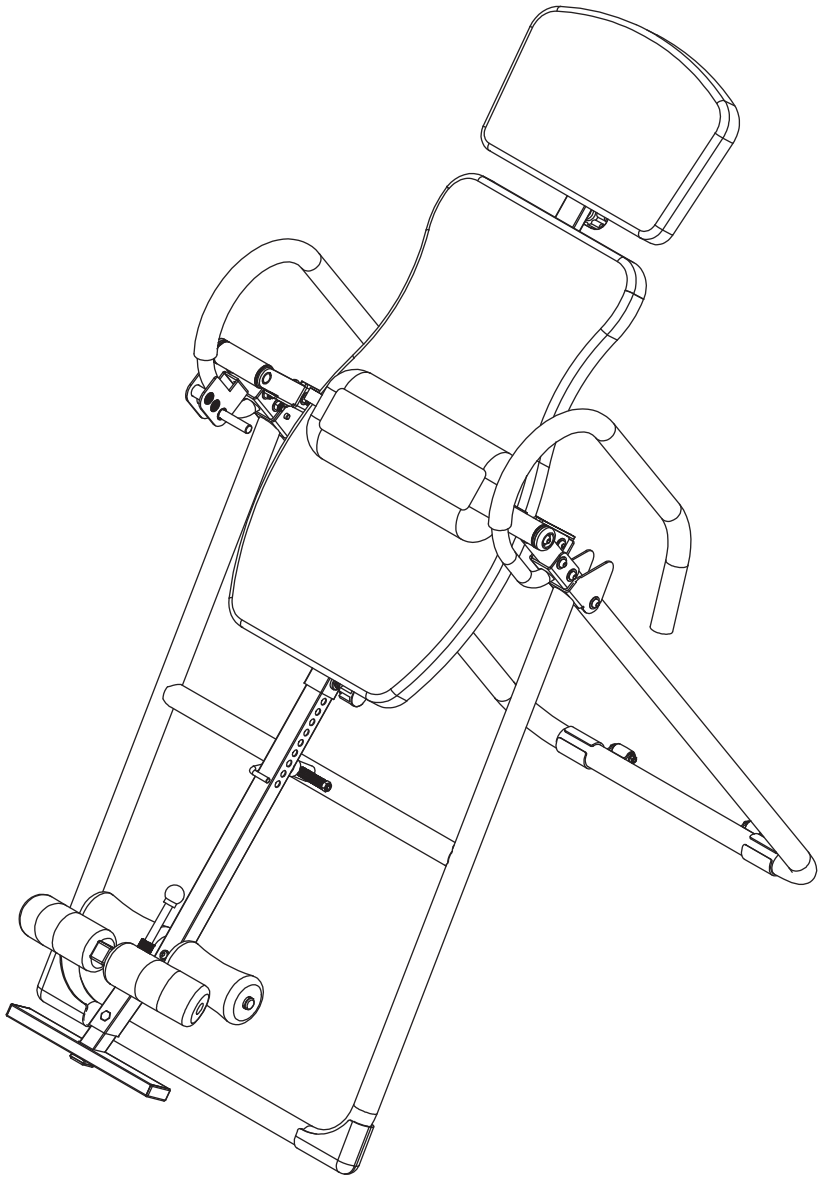

IMPORTANTE - CONSERVARE QUESTE INFORMAZIONI
PER CONSULTARLE IN SEGUITO: LEGGERE ATTENTAMENTE

ISTRUZIONI DI ASSEMBLAGGIO

LEGGERE ATTENTAMENTE!

Conservare questo manuale in un luogo sicuro per facile riferimento futuro.

1. È importante leggere l'intero manuale prima di assemblare e utilizzare l'apparecchiatura. Un utilizzo sicuro ed efficace può essere ottenuto solo quando l'apparecchiatura è assemblata, mantenuta e utilizzata in modo corretto. È tua responsabilità assicurarti che tutti gli utenti dell'apparecchiatura siano ben informati di tutte le avvertenze e precauzioni.

2. Prima di iniziare qualsiasi programma di allenamenti, consultare il tuo medico per determinare se hai le condizioni mediche o fisiche che potrebbero mettere a rischio la salute e la sicurezza o impedire un uso corretto dell'apparechiatura. Il consiglio del medico è essenziale se stai assumendo farmaci che influiscono sulla frequenza cardiaca, sulla pressione sanguigna o sul livello di colesterolo.

3. Devi essere consapevole dei segnali del tuo corpo. Un allenamento scorretto o eccessivo può danneggiare la tua salute. Interrompi l'allenamento se manifesti uno dei seguenti sintomi: dolore, senso di oppressione al petto, battito cardiaco irregolare, estrema mancanza di respiro, vertigini, o nausea. Se avviene una di queste condizioni, consultare il tuo medico prima di continuare il programma di allenamenti.

4. Tenere i bambini e gli animali domestici lontani dall'apparechiatura. L'apparecchiatura è progettata esclusivamente per l'uso da parte di adulti.

5. Utilizzare l'apparecchiatura su una superficie solida e piana con una copertura protettiva sul pavimento o sul tappeto. Per garantire la sicurezza, l'apparechiatura dovrebbe avere almeno 0,5 metri di spazio libero tutt'intorno.

6. Prima di utilizzare l'apparechiatura, verificare che i dadi e i bulloni siano serrati saldamente.

7. La sicurezza dell'apparechiatura può essere mantenuta solo se viene regolarmente esaminata per danni e / o usura.

8. Utilizzare sempre l'apparechiatura secondo le istruzioni. se si riscontrano componenti difettosi durante l'assemblaggio o il controllo dell'apparechiatura, o se si avvertono rumori insoliti che provengano dall'apparechiatura durante l'uso, fermati immediatamente. Non utilizzare l'apparechiatura fino a quando il problema non è stato risolto.

9. Indossare sempre indumenti adatti durante l'utilizzo dell'apparechiatura. Evitare di indossare indumenti larghi che potrebbero rimanere impigliati nell'apparecchiatura o che potrebbero limitare o impedire il movimento.

10. L'apparecchiatura ha superato i test e ha sostenuto le certificazioni pertinenti. Adatto solo per uso domestico. La capacità di frenata è indipendente dalla velocità

11. L'apparecchiatura non è adatta per uso terapeutico.

12. Necessita di prestare attenzione durante il sollevamento o lo spostamento dell'apparechiatura per non ferire la schiena. Utilizzare sempre tecniche di sollevamento adeguate e / o richiedere l'assistenza necessaria.

PULIZIA

Si puo' utilizzare un detergente neutro e diluirlo con acqua e pulire con il panno con attenzione l'olio, e poi asciugarlo con un panno asciutto.

Non utilizzare solventi alcalini, solventi, oli volatili e altri solventi.

MANUTENZIONE / ISPEZIONE

Evitare temperature alte, umidità o luce solare diretta, e si prega di posizionarla in un luogo ben ventilato.

Quando non è in uso, si prega di piegare l'apparecchiatura, e metterlo in un luogo dove i bambini non siano capaci di toccarla.

Se non si e' usato per un periodo breve, assicurarsi di controllare le precauzioni prima di riutilizzare questo prodotto e utilizzarlo solo per un uso normale.

Quando si bagna accidentalmente il prodotto, utilizzare un panno asciutto per evitare lo slittamento.

In caso di malfunzionamento, anomalia o qualsiasi problema operativo, contattate la nostra azienda.

RICICLAGGIO DEL PRODOTTO

In considerazione delle diverse normative nazionali sul riciclaggio, si deve fare riferimento alle normative pertinenti.

Lista parti					
No.	Descrizione	Qta'	No.	Descrizione	Qta'
01	Telaio di supporto anteriore	1	27	Tappo terminale da 35*35mm	1
02L	Barra girevole regolabile (sinistra)	1	28	Tappo terminale da 33,4*33,4mm	1
02R	Barra girevole regolabile (destra)	1	29	Manopola M16	2
03	Telaio di supporto posteriore	1	30	Tappo terminale da 20*40mm	6
04	Supporto caviglia regolabile	1	31	Cuscino dello schienale	1
05	Tubo ad altezza regolabile	1	32	Cuscino del poggiatesta	1
06	Tubo del cuscino poggiatesta	1	33	Rullo	2
07	Tubo del cuscino dello schienale	1	34	Paraurti	1
08	Tubo poggiapiedi	1	35	Molla	1
09	Molla	1	36	Perno	1
10	Tubo Barriera	1	37	Bullone esagonale M8*45mm	1
11	Blocco di sicurezza	1	38	Bullone esagonale M6*45mm	3
12	Tubo in spugna	1	39	Bullone a brugola M6*40mm	1
13L	Corrimano sinistro	1	40	Bullone esagonale M6*15mm	1
13R	Corrimano destro	1	41	Perno di bloccaggio Φ8*50mm	2
14	Spugna del corrimano	2	42	Bullone esagonale M8*35mm	6
15	Perno della manopola	1	43	cuscino in gomma	1
16	Tappo a testa tonda 25mm	2	44	Bullone a brugola M8*55mm	7
17	Boccola Φ38VΦ19mm	4	45	Bullone a brugola M8*50mm	1
18	Rondella Φ38VΦ9mm	2	46	Bullone a brugola M8*15mm	2
19	Tappo terminale Φ38VΦ9mm	2	47	Bullone a brugola M8*20mm	4
20	Perno di bloccaggio del supporto caviglie	1	48	Abrasivo	2
21	Tappo terminale posteriore	2	49	Bullone a brugola M6*15mm	2
22	Tappo terminale anteriore	2	50	Rondella piatta M6	8
23	Tappo terminale da 20*50mm	2	51	Dado in nylon M6	4
24	Tappo terminale da 30*30mm	2	52	Rondella piatta M8	29
25	Rullo in spugna	4	53	Rondella ad arco M8	2
26	Tappo terminale a testa tonda da 19mm	4	54	Dado in nylon M8	11

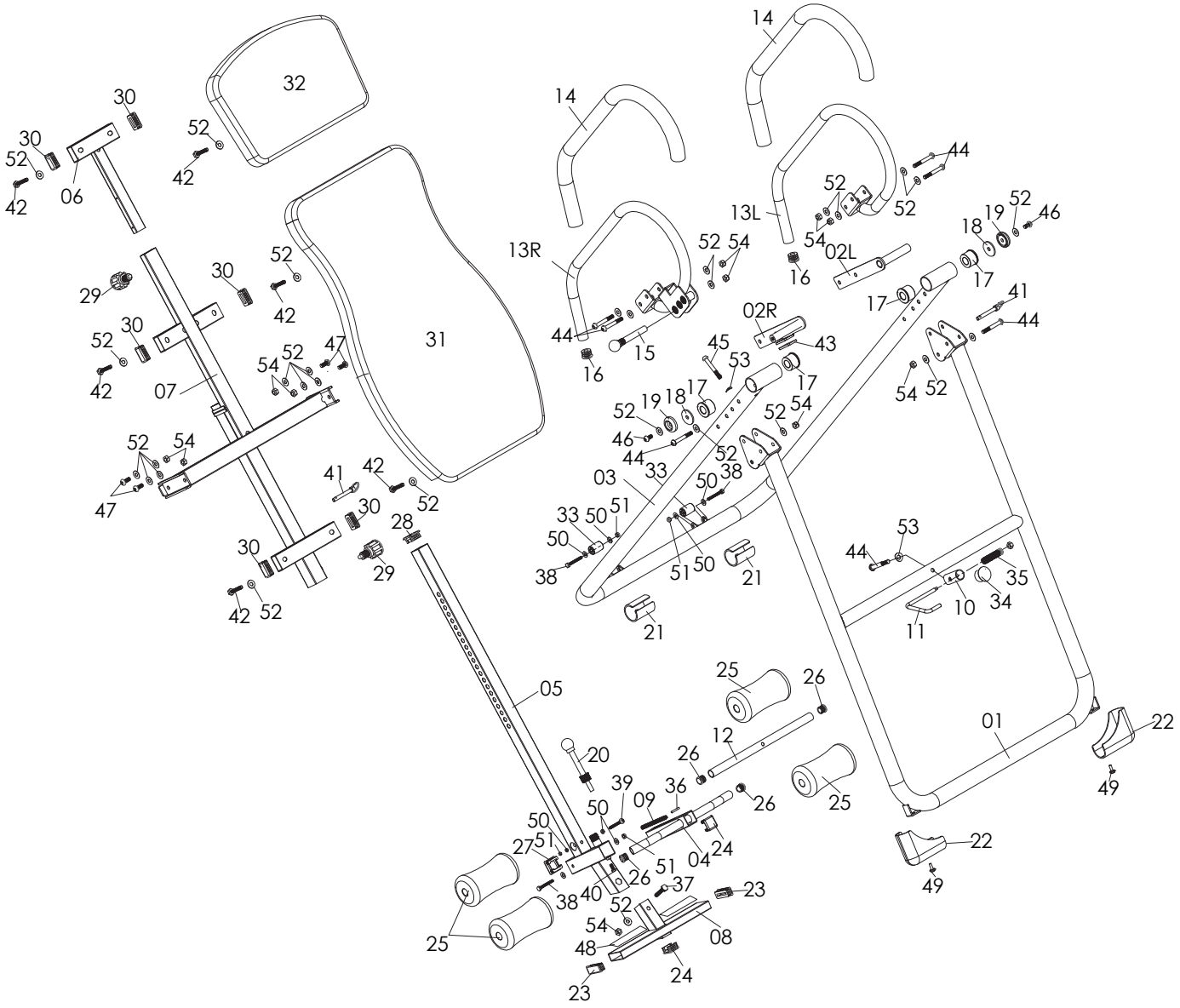

14
14
32
30
30
52
52
42
42
06
44
52
52
13L
54
02L
16
18
19
52
46
17
13R
52
54
29
30
52
42
17
41
44
02R
43
44
15
16
45
53
17
31
52
30
54
52
47
42
07
54
52
19
18
17
52
54
46
44
33
52
52
54
47
41
42
52
03
50
38
33
50
51
50
38
51
50
21
21
30
28
29
42
52
53
44
35
34
10
11
05
25
26
01
22
12
20
26
39
36
09
26
25
49
50
50
51
27
51
04
24
22
26
38
40
37
23
52
54
08
25
48
24
23
49

Passo 1

Aprire il Telaio Principale preassemblato, composto dalle parti (01) e (03). Inserire il Perno di Bloccaggio (41) attraverso i fori del Telaio Principale preassemblato.

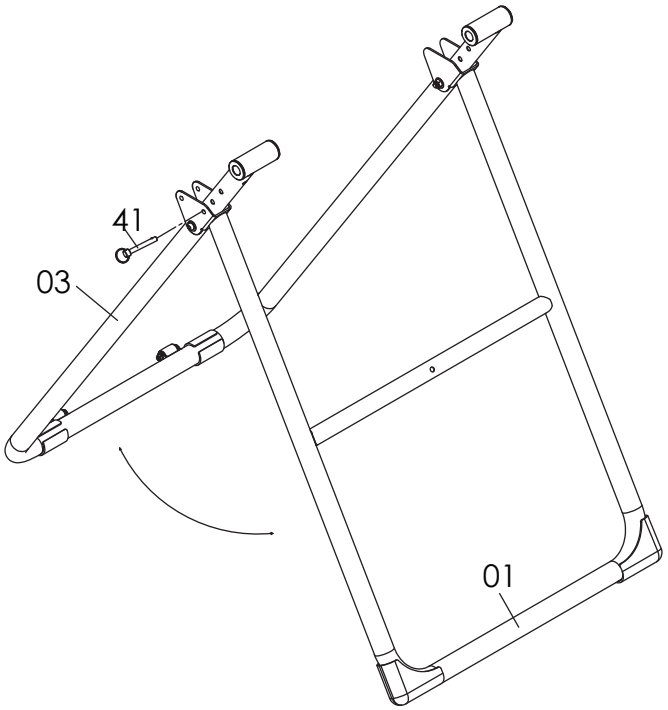

Passo 2

Inserire ciascuna barra girevole regolabile (02L) e (02R) nel Telaio di Supporto Posteriore (03), quindi fissarla con 2 Rondelle (18), 2 Tappi Terminali (19), 2 Rondelle Piatte M8 (52) e 2 Bulloni a Brugola M8*15mm (46). Installare il Tubo Barriera preassemblato (10) sul Telaio di Supporto Anteriore (01), quindi fissarlo con 1 Rondella ad arco M8 (53) e 1 Bullone a Brugola M8*55 mm (44).

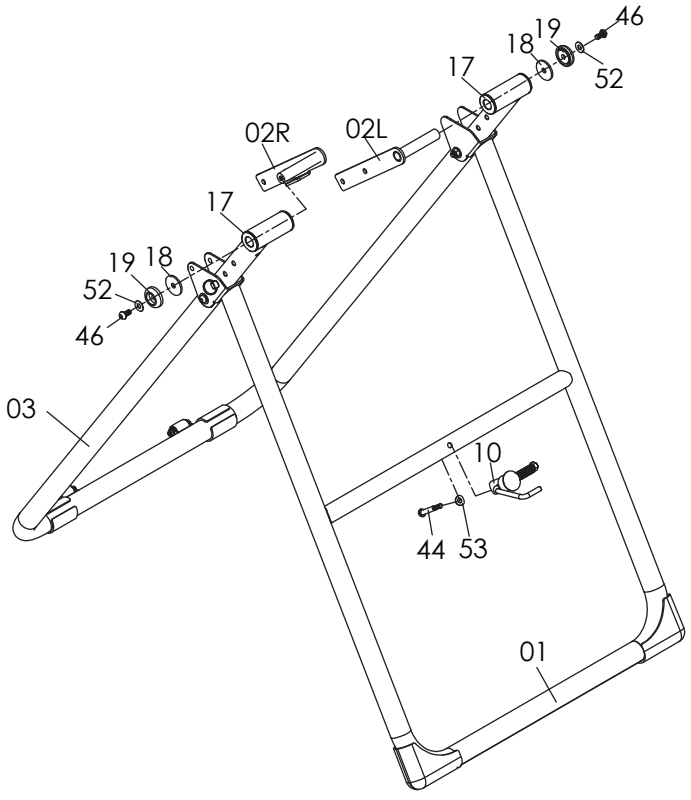

Passo 3

Inserire il Tubo del Cuscino Poggiatesta preassemblato (06) nel Tubo del Cuscino dello Schienale (07) fissarlo con una Manopola M16 (29).

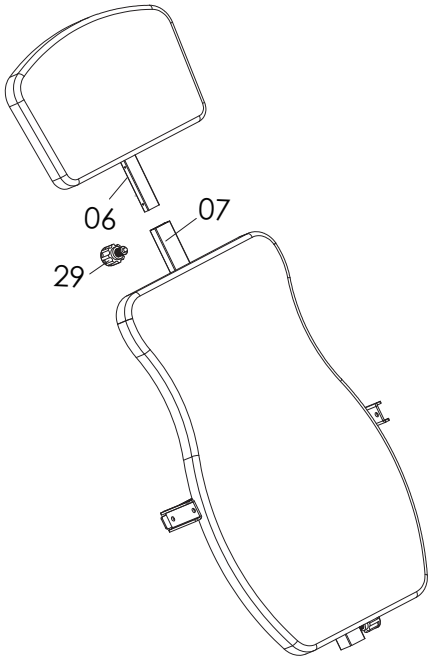

Passo 4

Installare il Tubo del Cuscino dello Schienale preassemblato (07) su ciascuna Barra Girevole Regolabile (02L e 02R), quindi fissarlo con 4 Viti a Brugola M8*20mm (47), 8 Rondelle Piatte M8 (52) e 4 Dadi in Nylon M8. (54)

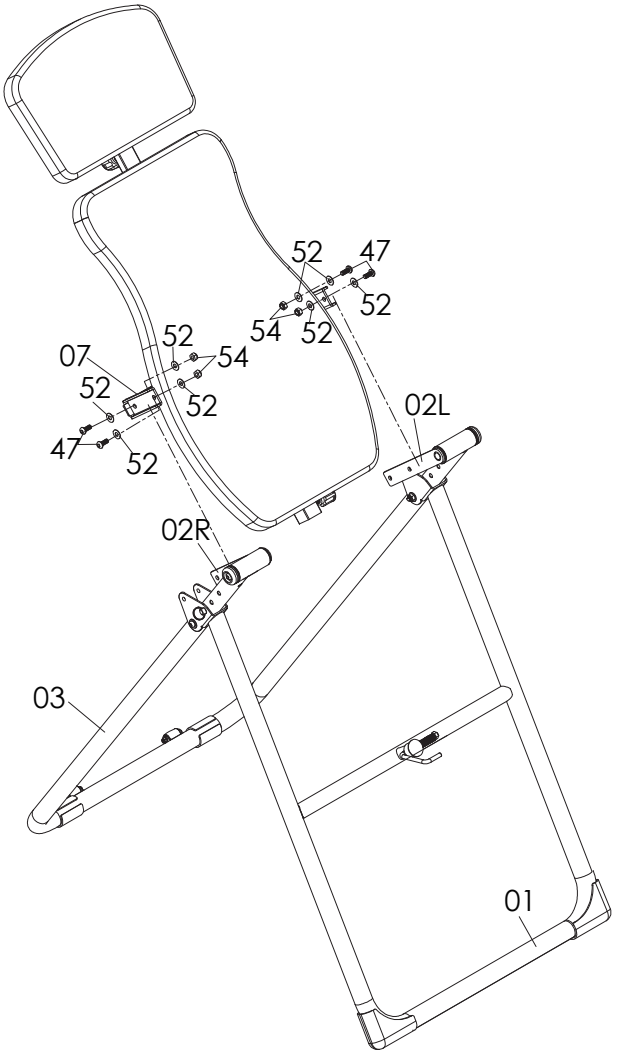

Passo 5

Installare il Corrimano Sinistro (13L) sul lato sinistro del telaio principale, quindi fissarlo con 2 M8*55mm Bulloni a Brugola (44), 4 Rondelle Piatte M8 (52) e 2 Dadi in Nylon M8 (54).
Installare il Corrimano Destro (13R) sul lato destro del telaio principale, quindi fissarlo con 2 Bulloni a Brugola M8*55mm (44), 4 Rondelle Piatte M8 (52) e 2 Dadi in Nylon M8 (54). Fissarlo inoltre con 1 Bullone a Brugola M8*50 mm (45) e 1 Rondella ad Arco M8 (53). Infine, avvitare il Perno della Manopola (15)

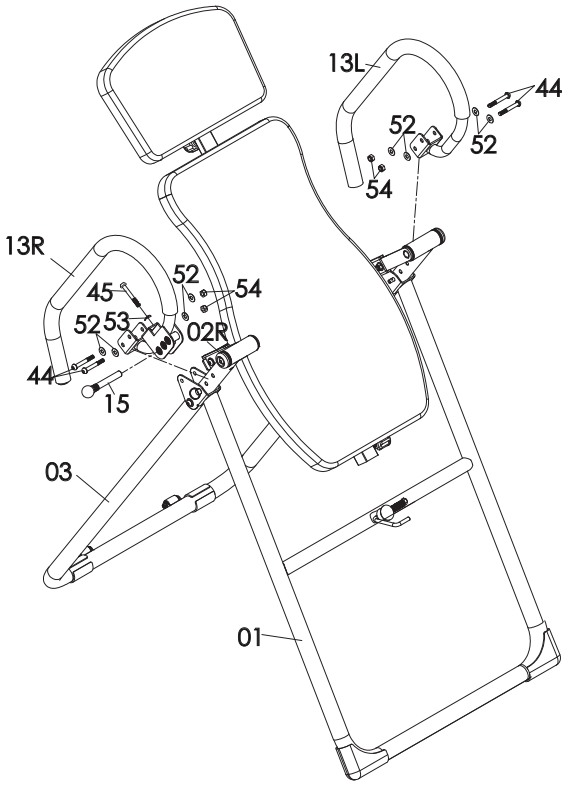

Passo 6

Prendere il Tubo ad Altezza Regolabile preassemblato (05), sollevare il Perno di Bloccaggio del supporto caviglie (20), contemporaneamente estrarre LENTAMENTE il Supporto Caviglie Regolabile (04) dal Tubo ad Altezza Regolabile (05). Ruotarlo di 90 gradi in senso antiorario in modo che i fori siano rivolti verso il Perno di Bloccaggio del supporto caviglie (20). Reinserire il Supporto Caviglie Regolabile (04) nel Tubo ad Altezza Regolabile (05), quindi rilasciare il Perno di Bloccaggio del supporto caviglie (20) e avvitare 1 Bullone Esagonale M6*15 (40).
Far scorrere il Tubo in Spugna (12) sul Tubo ad Altezza Regolabile (05). Quindi fissarlo utilizzando un Bullone a Brugola da 1 M6*45 mm (39), 2 Rondelle Piatte M6 (50) e 1 Dado in Nylon M6 (51). Far scorrere i due Rulli in Spugna (25) sul Supporto Caviglie Regolabile (04) e altri due Rulli in Spugna (25) sul Tubo in Spugna (12).

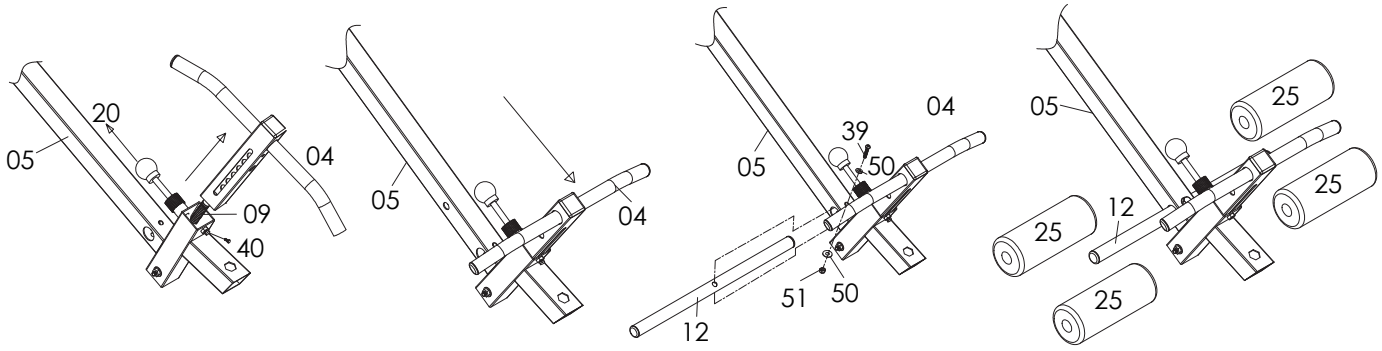

Passo 7

Installare il Tubo Poggiapiedi (08) sul Tubo ad Altezza Regolabile (05), quindi fissarlo con 1 Bullone Esagonale M8*45 mm (37), 1 Rondella Piatta M8 (52) e 1 Dado in Nylon M8 (54).

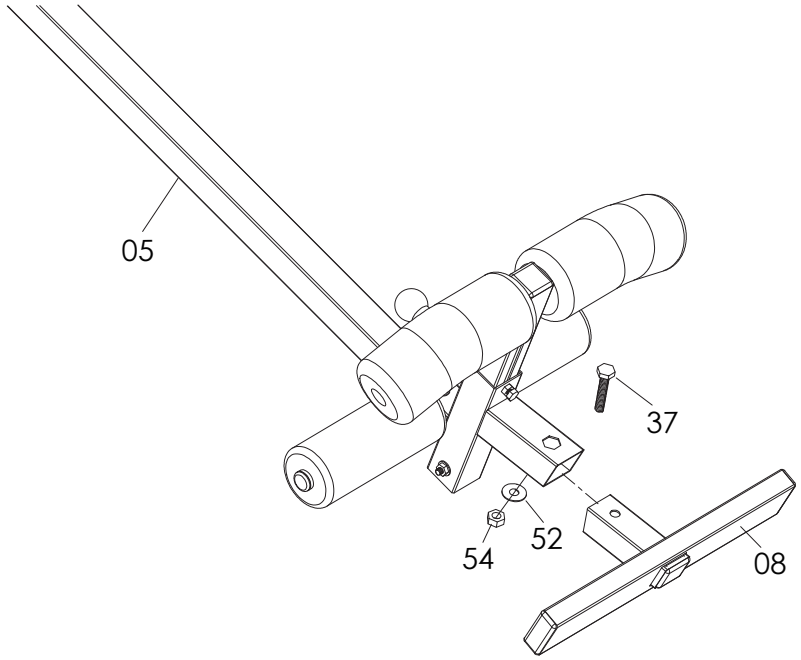

Passo 8

Collegare il Tubo ad Altezza Regolabile (05) al Tubo del Cuscino dello Schienale (07) tirando la Manopola M16 (29) e il Perno di Bloccaggio Φ8*50mm (41).

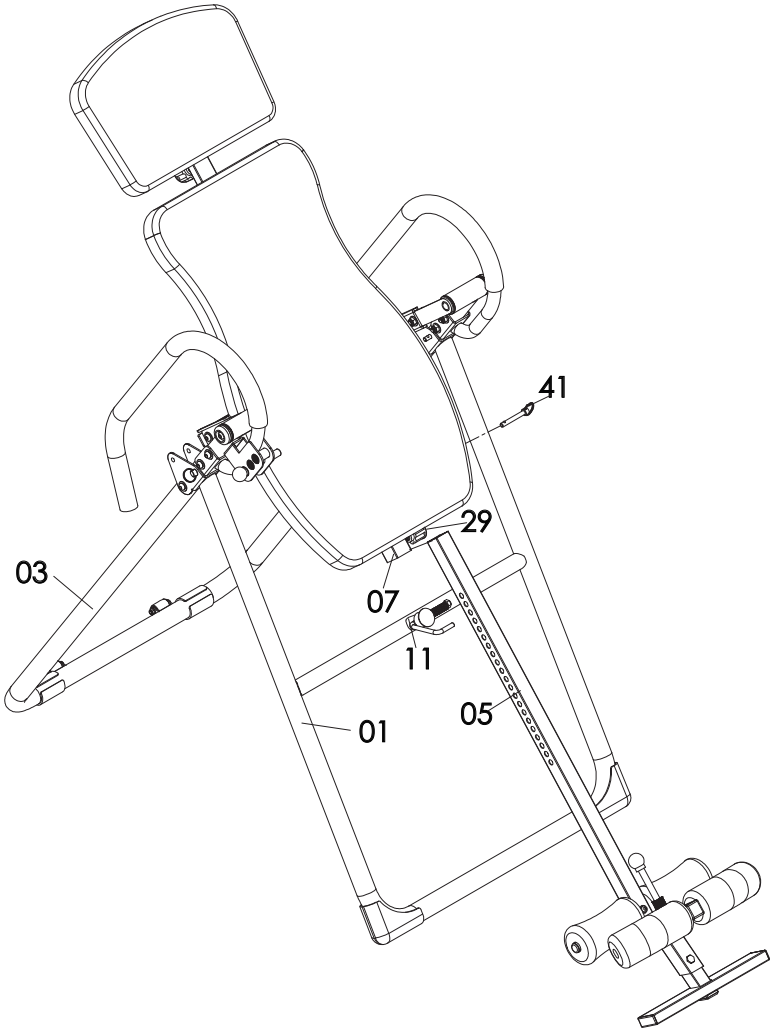

Blocco di sicurezza

È incluso un Blocco di Sicurezza (11) per bloccare il meccanismo di inversione quando non in uso. Questo blocco scorre nel Tubo ad Altezza Regolabile (05) e poi nel telaio. MANTENERE SEMPRE IL BLOCCO DI SICUREZZA CHIUSO PER LA VOSTRA SICUREZZA E DI CHI VI CIRCONDA QUANDO NON INVERTITO E/O QUANDO L'UNITÀ NON È IN USO.

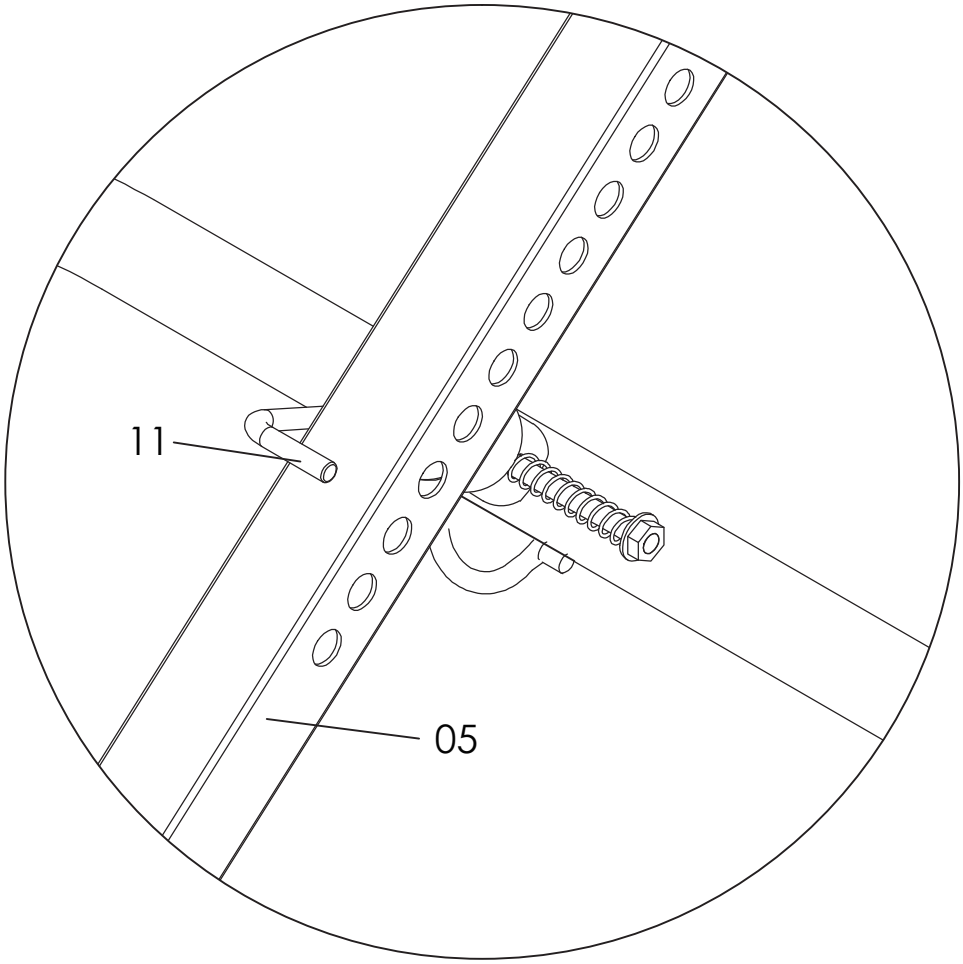

UK

If you have any questions, please contact our customer care center.
Our contact details are below:


0044-800-240-4004


enquiries@mhstar.co.uk

IMPORTER ADDRESS:
MH STAR UK LTD
Unit 27, Perivale Park,
Horsenden lane South
Perivale, UB6 7RH
MADE IN CHINA

ES

Si tiene alguna pregunta, comuníquese con nuestro Centro de Atención al Cliente.
Nuestros datos de contacto son los siguientes:


0034-931294512


atencioncliente@aosom.es

IMPORTADOR:
SPANISH AOSOM, S.L.
C/ ROC GROS, Nº 15. 08550, ELS HOSTALETS DE BALENYÀ, SPAIN.
B66295775
WWW.AOSOM.ES
ATENCIONCLIENTE@AOSOM.ES
TEL: 931294512
HECHO EN CHINA

FR

Si vous avez la moindre question, veuillez contacter notre centre d'assistance à la clientèle.
Nos coordonnées sont les suivantes:


0033-1-84166106


aosom@mhfrance.fr

Importé par:
MH France
2, rue Maurice Hartmann
92130 Issy-les-Moulineaux
France
Fabriqué en Chine

PT

Se tiver alguma dúvida, por favor contacte o nosso Centro de Atendimento ao Cliente.
Os nossos dados de contacto são os seguintes:


0034-931294512


info@aosom.pt.

IMPORTADOR:
SPANISH AOSOM, S.L
C.ROC GROS N.15, 08550. ELS HOSTALETS DE BALENYÀ
TEL: 931294512 (SEG-SEX DAS 7:30H ÀS 16:30H)
INFO@AOSOM.PT
WWW.AOSOM.PT

DE

Wenn Sie Fragen haben, wenden Sie sich bitte an unser Kundendienstzentrum.
Unsere Kontaktdaten stehen unten:


0049-0(40)-88307530


service@aosom.de

ADRESSE DES IMPORTEURE:
MH Handel GmbH
Wendenstraße 309
D-20537 Hamburg
Germany
IN CHINA HERGESTELLT

IT

In caso di dubbio, si prega di contattare il nostro centro assistenza clienti.
I nostri dettagli di contatto sono di seguito:


0039-0249471447


clienti@aosom.it

IMPORTATO DA:
AOSOM Italy srl
Centro Direzionale Milanofiori
Strada 1 Palazzo F1
20057 Assago (MI)
P.I.: 08567220960
FATTO IN CINA