IN250900101V01_GL

700-094V93

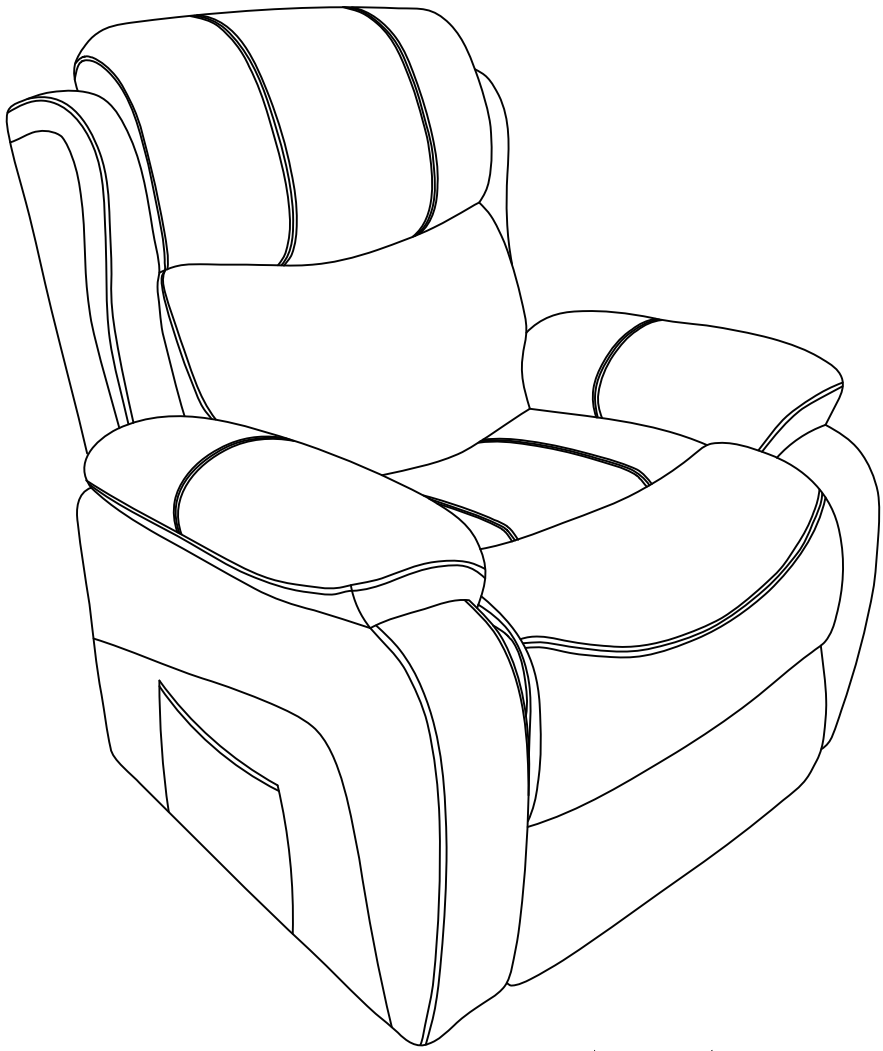







EN_IMPORTANT, RETAIN FOR FUTURE REFERENCE: READ CAREFULLY.
FR_IMPORTANT: A LIRE ATTENTIVEMENT ET A CONSERVER POUR VOUS Y REFRERER ULTERIEUREMENT
ES_IMPORTANTE, LEA DETENIDAMENTE Y GUARDE PARA FUTURAS REFERENCIAS.
PT_IMPORTANTE, GUARDE PARA FUTURA REFERÊNCIA, LEIA ATENTAMENTE.
DE_WICHTIG! SORFGFÄLTIG LESEN UND FÜR SPÄTERES NACHSCHLAGEN AUFBEWAHREN.
IT_IMPORTANTE, LEGGERE E CONSERVARE QUESTO MANUALE D'ISTRUZIONE PER UN USO FUTURO.

BOX 1/2

PART NO.	PARTS	QTY
(2)	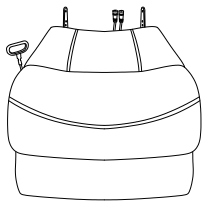	X1
(4)	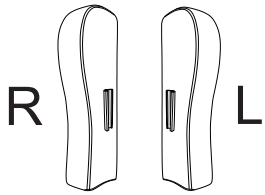	X1L X1R
(5)	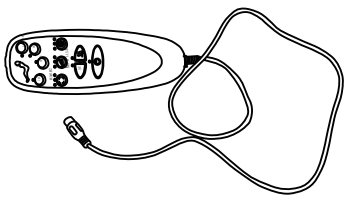	X1
(6)	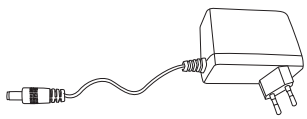	X1

BOX 2/2

PART NO.	PARTS	QTY
(1)	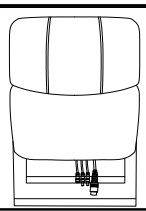	x1
(3)	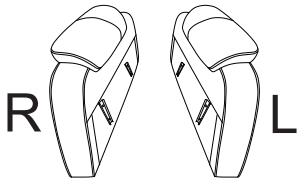	X1L X1R

IMPORTANT, RETAIN FOR FUTURE REFERENCE: READ CAREFULLY.

Only for domestic use

Instructions for use:
*Put the chair stably on a flat floor.
*Stay away from open flames.
*Avoid the overload at the chair.

Precautions before assembly:
*Prepare a clean and dry mounting area.
*Verify that the product is not damaged.
*Check that none of the pieces are missing.

Maintenance:
*Clean with a soft fabric.
*Check the seating regularly.

Storage conditions:
*The fabric should be stored completely dry, in a clean and dry place to avoid the risks of mold.

Beware of crushing and cutting hazards during assembly.
The manufacturer declines all responsibility in case of damages due to a bad installation or withering.
Warning! Only trained personnel may replace or repair components for height adjustment of seating furniture with energy storage.

If the product has electrical parts:
This appliance can be used by children aged from 8 years and above and persons with reduced physical, sensory or mental capabilities or lack of experience and knowledge if they have been given supervision or instruction concerning use of the appliance in a safe way and understand the hazards involved.
Children shall not play with the appliance.
Cleaning and user maintenance shall not be made by children without supervision.
The appliance is only to be used with the power supply unit provided with the appliance.
The external flexible cable or cord of this transformer cannot be replaced; if the cord is damaged, the transformer shall be scrapped.
If The appliance has a heated surface. Persons insensitive to heat must be careful when using the appliance.



The power supply unit shall not be used, if pins of the plug part are damaged.

IMPORTANT:A LIRE ATTENTIVEMENT ET À CONSERVER POUR CONSULTATION ULTÉRIEURE.

Réservé à un usage domestique

Conseils :
*Placez la chaise sur un sol plat et sec afin qu'elle soit stable
*Placer à l'écart des flammes ou de sources de chaleur
*Ne pas dépasser la charge maximale autorisée

Précautions avant l'assemblage :
*Préparez une zone de montage propre et sèche
*Vérifiez que le produit n'est pas endommagé
*Vérifiez qu'aucune des pièces de ne manque

Recommandations d'entretien :
*Veuillez utiliser un chiffon doux pour essuyer la chaise
*Vérifiez régulièrement la structure du produit

Conditions de stockage:
*Veuillez stocker le produit dans un environnement propre et sec pour éviter tout risque de moisissure.

Veuillez faire attention à ne pas vous blesser lors de l'assemblage du produit. Le fabricant n'est pas responsable des dommages causés par une mau-vaise installation.
Attention! Le remplacement et la réparation des pièces pour le réglage de la hauteur du fauteuil avec accumulateurs d'énergie ne doivent être effectués que par du personnel qualifié.

Si le produit comporte des pièces électriques :
Cet appareil peut être utilisé par des enfants à partir de 8 ans et plus et par des personnes ayant des capacités physiques, sensorielles ou mentales réduites ou un manque d'expérience et de connaissances à condition qu'elles aient reçu une supervision ou des instructions concernant l'utilisation de l'appareil en toute sécurité et qu'elles comprennent les dangers encourus.
Les enfants ne doivent pas jouer avec l'appareil.
Le nettoyage et l'entretien par l'usager ne doivent pas être effectués par des enfants sans surveillance.
L'appareil doit être utilisé uniquement avec l'alimentation fournie avec l'appareil.
Le câble souple externe de ce transformateur ne peut pas être remplacé; en cas d'endommagement du cordon, le transformateur doit être mis au rebut.
Si L'appareil comporte une surface chaude. Les personnes insensibles à la chaleur doivent être prudentes lorsqu'elles utilisent l'appareil.



Le bloc d'alimentation ne doit pas être utilisé si les broches de la partie fiche sont endommagées.

IMPORTANTE: LEA Y GUARDE PARA FUTURAS REFERENCIAS.

Producto para uso doméstico

Consejos de uso:
*Coloque el producto sobre un suelo plano de forma estable.
*Manténgase alejado de fuentes de calor y llamas.
*Evite la sobrecarga de los anclajes del producto.

Precauciones antes del montaje:
* Prepare la zona de montaje. Asegúrese de que esté limpia y seca.
* Asegúrese de que el producto está en buen estado.
* Verifique que no falta ninguna de las piezas.

Mantenimiento:
*Limpie el producto con la ayuda de un paño suave.
*Inspeccione el producto de forma regular a fin de detectar posibles daños o desperfectos que puedan afectar a su uso.

Condiciones de almacenaje:
*A fin de evitar la aparición de moho, los tejidos se deben de guardar totalmente secos y en un lugar limpio y sin humedad.

Atención:
Riesgo de pinzamientos o cortes durante el montaje.
El fabricante declina toda responsabilidad en caso de deterioro debido a una mala instalación o por causar meteorológicas.
¡Advertencia! La sustitucion y la reparacion delos componentes para la regulacion de laaltura de la silla con acumuladores de energiadeben ser efectuados solo por personalcualificado.

Si el producto tiene partes eléctricas:
Este aparato puede ser utilizado por niños a partir de 8 años y personas con capacidades físicas, sensoriales o mentales reducidas o con falta de experiencia y conocimientos si han recibido supervisión o instrucciones sobre el uso del aparato de forma segura y comprenden los peligros que conlleva.
Los niños no deben jugar con el aparato.
Los niños no deben limpiar ni realizar tareas de mantenimiento sin supervisión.
El aparato sólo debe utilizarse con la fuente de alimentación suministrada con el mismo.
El cable flexible externo o cordón de este transformador no puede ser reemplazado; si el cordón está dañado, el transformador debe ser desechado.
Si El aparato tiene una superficie caliente. Las personas insensibles al calor deben tener cuidado al utilizar el aparato.



No utilice la fuente de alimentación si las clavijas del enchufe están dañadas.

IMPORTANTE,RETER PARAREFERÊNCIA FUTURA: LEIA ATENTAMENTE.

Produto para uso doméstico

Conselhos de uso:
* Coloque o produto sobre um solo plano e estável.
* Mantenha-o afastado de fontes de calor e chamas.
* Evite a sobre carga das fixações do produto.

Precauções antes da montagem:
* Prepare a zona de montagem. Certifique-se de que esteja limpa e seca.
* Certifique-se que o produto esteja em bom estado.
* Verifique que não falte nenhuma das peças.

Manutenção:
* Limpar o produto com a ajuda de um pano suave.
* Inspecionar o produto de forma regular a fim de detectar possíveis defeitos que possa afetar seu uso.

Condições de armazenamento:
*A fim de evitar a aparecimento de mofo, os tecidos se devem guardar totalmente secos e em um lugar limpo e sem umidade.

Atenção:
Risco de cortes durante a montagem. O fabricante declina toda responsabilidade no caso de deterioração devido uma má instalação ou por causas meteorológicas.

Aviso! A substituição ou reparação de componentes para a regulação em altura de mobiliário para sentar com acumulador de energia só pode ser efectuada por pessoal qualificado.

Se o produto tiver partes eléctricas:
Este aparelho pode ser utilizado por crianças a partir dos 8 anos de idade e por pessoas com capacidades físicas, sensoriais ou mentais reduzidas ou com falta de experiência e conhecimentos, desde que tenham recebido supervisão ou instruções sobre a utilização do aparelho de forma segura e compreendam os perigos envolvidos.
As crianças não devem brincar com o aparelho.
A limpeza e a manutenção pelo utilizador não devem ser efectuadas por crianças sem supervisão.
O aparelho só deve ser utilizado com a fonte de alimentação fornecida com o aparelho.
O cabo flexível externo ou o cabo deste transformador não podem ser substituídos; se o cabo estiver danificado, o transformador deve ser eliminado.
Se O aparelho tem uma superfície aquecida. As pessoas insensíveis ao calor devem ter cuidado ao utilizar o aparelho.



A fonte de alimentação não deve ser utilizada se os pinos da ficha estiverem danificados.

WICHTIG! SORGFÄLTIG LESEN UND ZUM SPÄTEREN NACHSCHLAGEN AUFBEWAHREN.

Ausschließlich fur den häuslichen Gebrauch bestimmt

Nutzungshinweise:
*Bitte stellen Sie den Stuhl stabil auf eine ebene Fläche.
*Von offenen Feuerquellen fernhalten.
*Vermeiden Sie eine Überlastung des Stuhls.

Vorsichtsmaßnahmen vor der Montage:
*Bitte bereiten Sie einen sauberen und trockenen Montagebereich vor.
*Stellen Sie sicher, dass das Produkt nicht beschädigt ist.
*Vergewissern Sie sich, dass kein Zubehörteil fehlt.

Instandhaltung:
*Bitte reinigen Sie den Stuhl nur mit einem weichen Tuch.
*Überprüfen Sie den Stuhl regelmäßig.

Lagerung:
*Der Stoff sollte an einem völlig trockenen und sauberen Ort aufbewahrt werden, um Schimmel zu vermeiden.

Vorsicht vor Quetsch- und Schnittgefahr bei der Montage.
Der Hersteller lehnt jegliche Haftung fur Schäden ab, die aufgrund unsachgemäßer Montage oder Witterungseinflüße verursacht werden.
Warnung! Der Austausch und die Reparatur von Zubehörteilen zur Einstellung der Stuhlhöhe darf nur von qualifiziertem Fachpersonal durchgeführt werden.

Wenn das Produkt elektrische Teile enthält:
Dieses Gerät kann von Kindern ab 8 Jahren und darüber sowie von Personen mit verringerten physischen, sensorischen oder mentalen Fähigkeiten oder Mangel an Erfahrung und Wissen benutzt werden, wenn sie beaufsichtigt oder bezüglich des sicheren Gebrauchs des Gerätes unterwiesen wurden und die daraus resultierenden Gefahren verstehen.
Kinder dürfen nicht mit dem Gerät spielen.
Reinigung und Benutzer-Wartung dürfen nicht von Kindern ohne Beaufsichtigung durchgeführt werden.
Das Gerät ist nur mit dem mitgelieferten Netzteil zu benutzen.
Das externe flexible Kabel dieses Transformators kann nicht ersetzt werden; Wenn das Kabel beschädigt ist, muss der Transformator verschrottet werden.
Wenn Das Gerät hat eine beheizte Oberfläche. Hitzeunempfindliche Personen müssen bei der Verwendung des Geräts vorsichtig sein.



Das Netzteil darf nicht verwendet werden, wenn die Stifte des Steckerteils beschädigt sind.

IMPORTANTE!CONSERVAREILPRESENTE MANUALE PER FUTURO RIFERIMENTO E LEGGERLO ATTENTAMENTE.

Solo per uso domestico

Istruzioni per l'uso:
*Posizionare la sedia in maniera stabile su un pavimento in piano.
*Tenere lontano dalle fiamme vive.
*Evitare di sovraccaricare la sedia.

Precauzioni prima del montaggio:
*Preparare un'area di montaggio sgombra e asciutta.
*Verificare che il prodotto non sia danneggiato.
*Verificare che non manchi nessun pezzo.

Manutenzione:
*Pulire con un tessuto morbido.
*Controllare regolarmente il sedile.

Condizioni di stoccaggio:
*Il tessuto deve essere conservato completamente asciutto, in un luogo pulito e asciutto per evitare la formazione di muffa.

Fare attenzione al rischio di schiacciamento e di taglio durante le fasi di montaggio.
Il produttore declina ogni responsabilità in caso di danni dovuti ad un'installazione incorretta o alle intemperie.
Avvertenza! La sostituzione e la riparazione di componenti per la regolazione dell'altezz a della sedia con un sistema di propulsione va eseguita solo da personale qualificato.

Se il prodotto ha parti elettriche:
Questo apparecchio può essere utilizzato da bambini di età pari o superiore a 8 anni e da persone con ridotte capacità fisiche, sensoriali o mentali o con mancanza di esperienza e conoscenza, a condizione che abbiano ricevuto supervisione o istruzioni sull'uso dell'apparecchio in modo sicuro e che comprendano i rischi connessi.
I bambini non devono giocare con l'apparecchio.
La pulizia e la manutenzione da parte dell'utente non devono essere eseguite da bambini senza supervisione.
L'apparecchio deve essere utilizzato solo con l'alimentatore fornito in dotazione.
Il cavo flessibile esterno o il cavo di questo trasformatore non possono essere sostituiti; se il cavo è danneggiato, il trasformatore deve essere rottamato.
Se l'apparecchio ha una superficie riscaldata. Le persone insensibili al calore devono prestare attenzione quando utilizzano l'apparecchio.



L'alimentatore non deve essere utilizzato se gli spinotti della spina sono danneggiati.

PARTS

① x 1

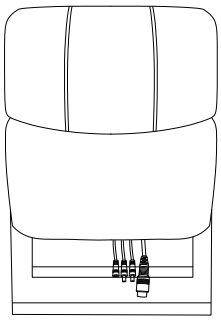

② x 1

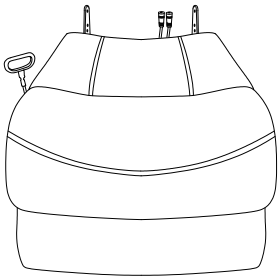

③ x 1

R

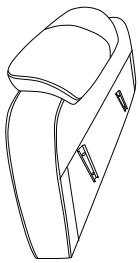

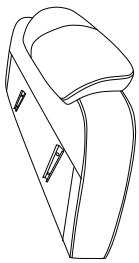

L

④ x 1

R

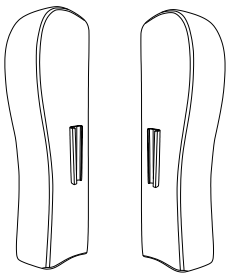

L

⑤ x 1

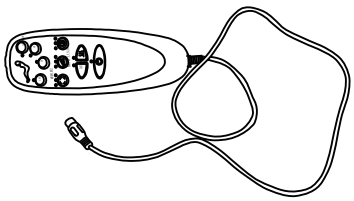

⑥ x 1

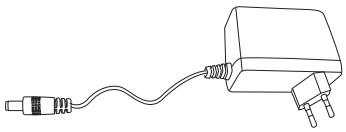

01

② x 1

③ x 1

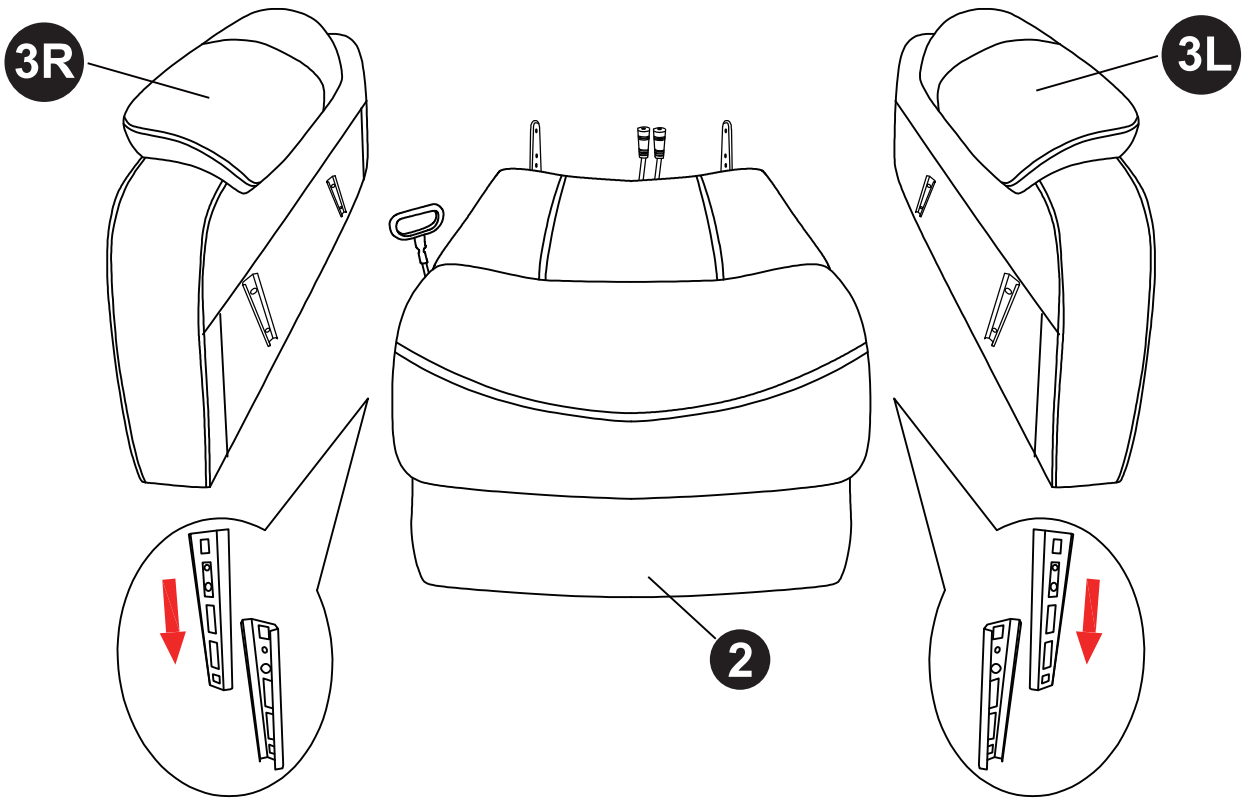

02

① x 1

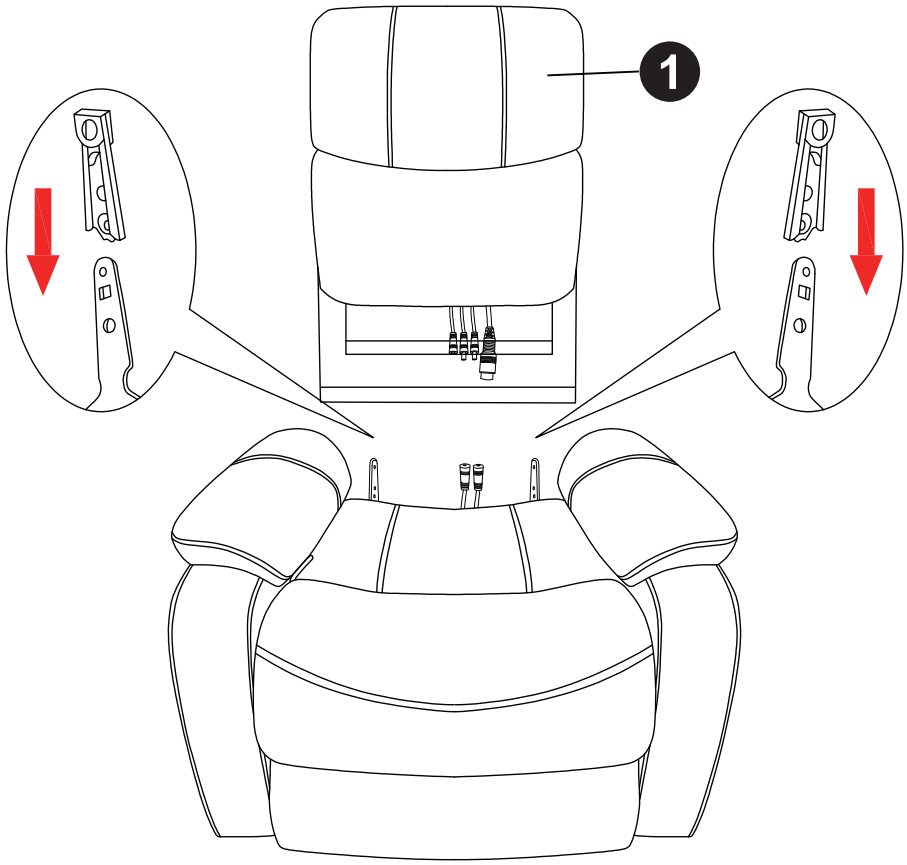

03

④ x 1

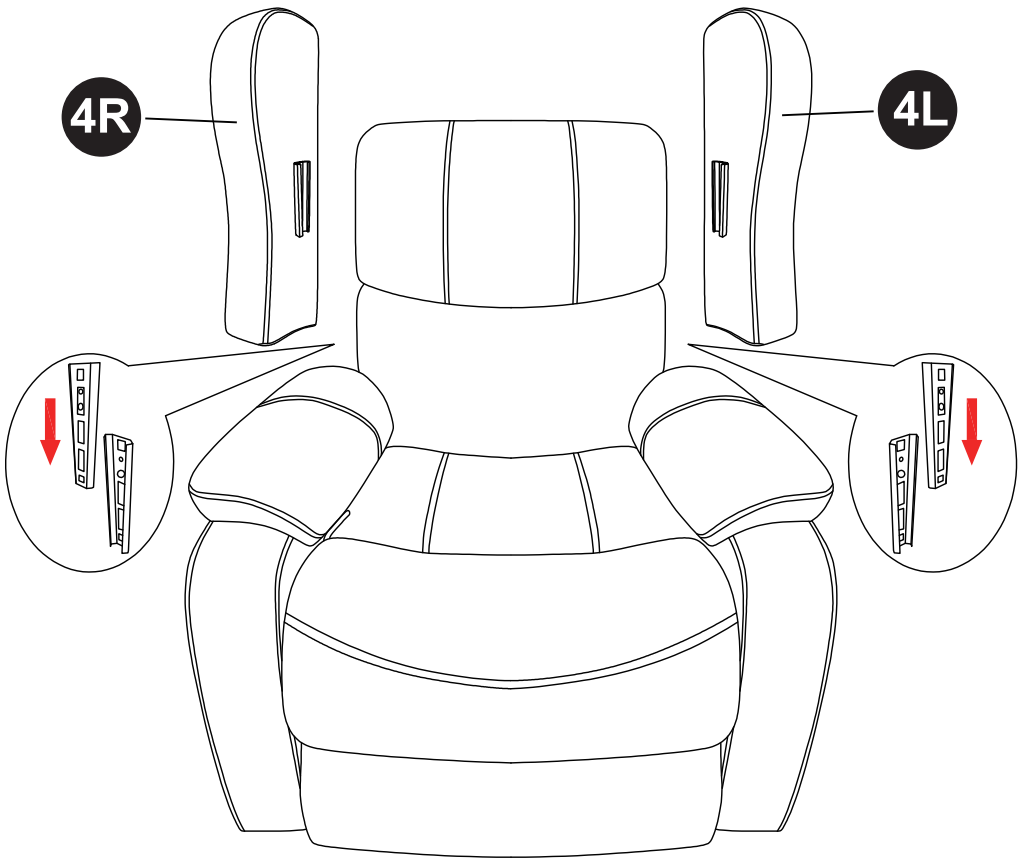

⑤ x 1

⑥ x 1

04

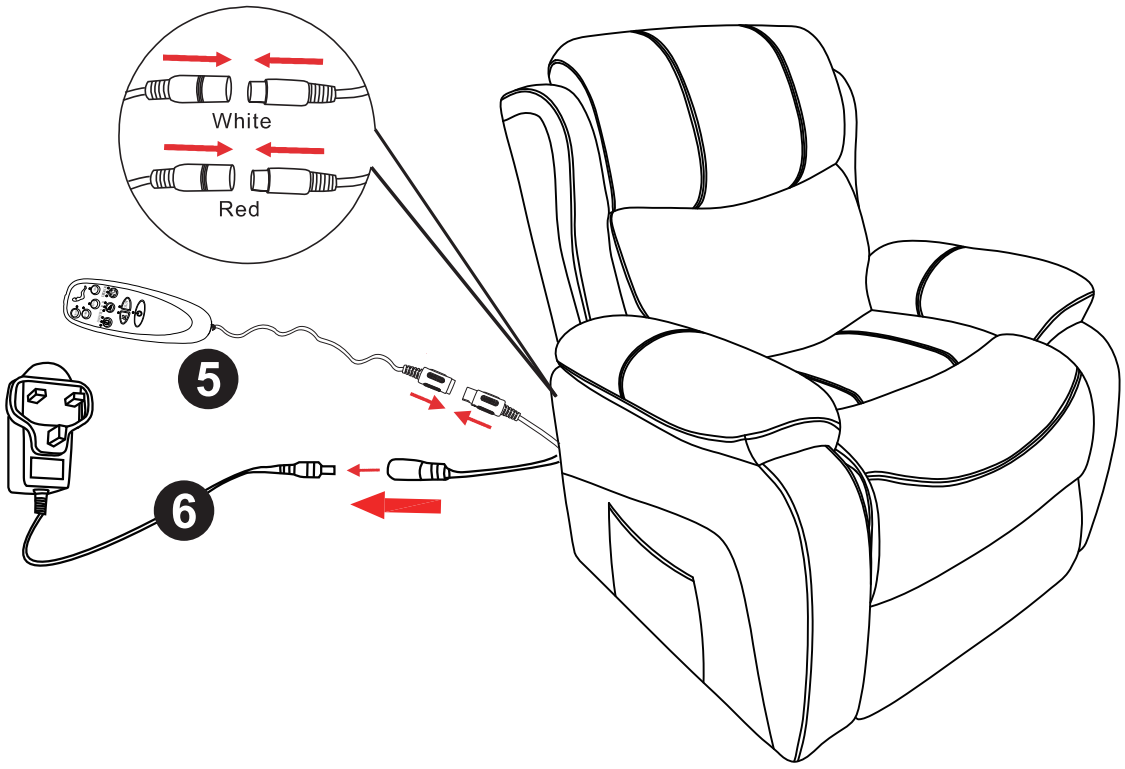

Done

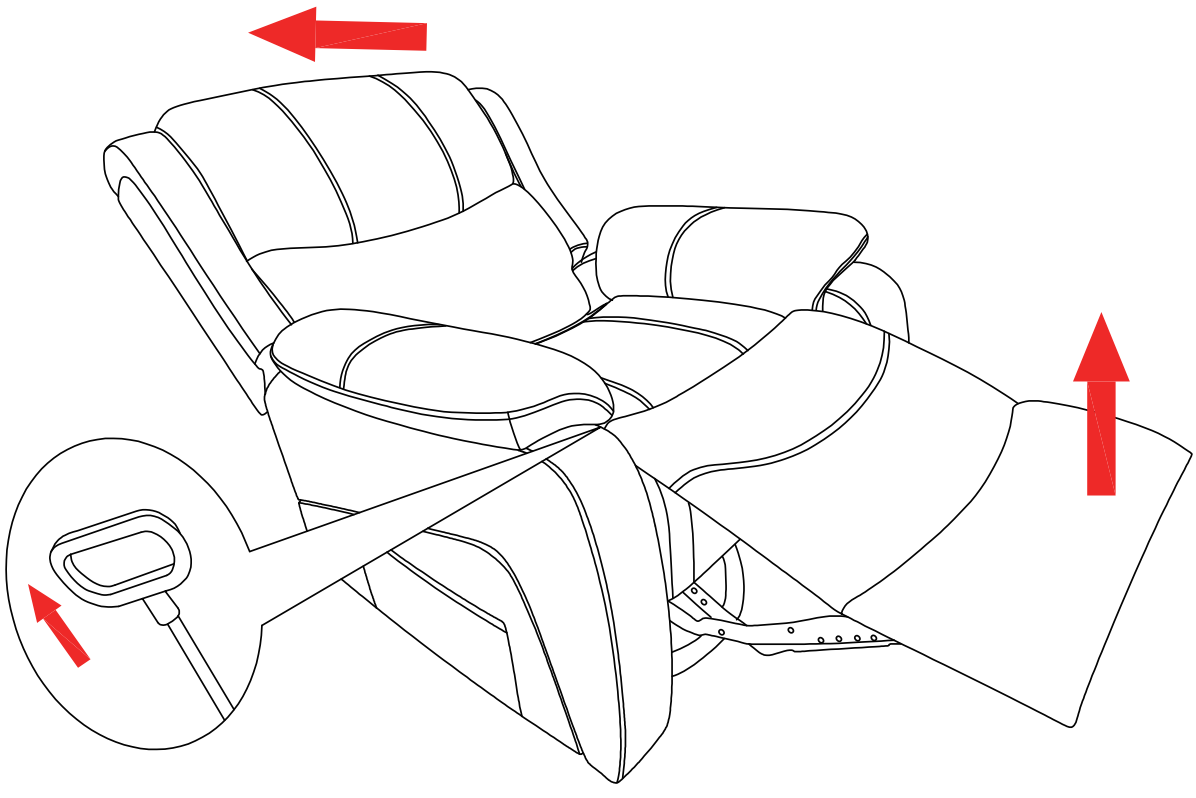

EN

Massage Chair User Manual

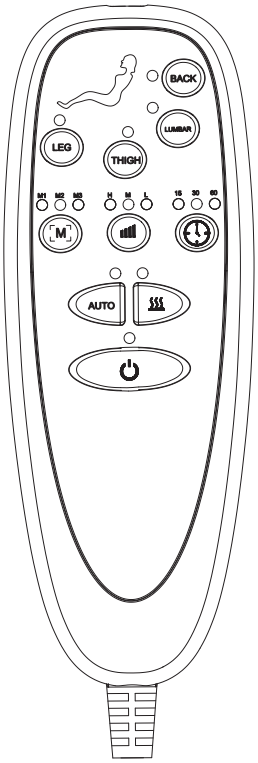

Power Connection
Before use, ensure the local voltage matches the power adapter specifications (e.g., AC 100-240V, 50/60Hz, DC 12V output). If compatible, connect the power adapter to a grounded outlet to power the device. Upon connection, the power indicator on the remote controller will illuminate.
Warning: Do not use if the power adapter or cord is damaged.

Remote Controller Features
The remote controller includes a USB Type-C port on top for charging external devices, outputting DC 5V at 1A.

1. The product needs DC 12V power supply, and the small people will light up after connecting the power supply.

2. BACK Back button: Turn on or off the back vibration massage.

3. LUMBAR Lumbar button: Turn on or off the lumbar vibration massage.

4. THIGH Thigh button: Turn on or off the thigh vibration massage.

5. LEG Leg button: Turn on or off the leg vibration massage.

6. M Mode button: Press the button to select mode M1, M2 or M3.

7. Vibration strength button: Press the button to adjust the vibration strength of the vibra
tion motor.

8. Time button: Press the Button to adjust the timing time of 15 minutes, 30 minutes or 60
minutes.

9. AUTO Automatic Mode button: Press the button to open the automatic mode.

10. Heating button: Press the button to turn the heating function on or off.

11. Power button: Press the power button to activate the vibration motor.

EN

IMPORTANT SAFETY INSTRUCTIONS

When using an electrical appliance, basic precautions should always be followed,including the following:

1.This product is for use on a 12V circuit Make sure that the product is connected to an outlet having the same configuration as the plug.
2.Always unplug the massager from the power source after use, and before cleaning.
3.Do not reach for massager if it has fallen into water. Unplug immediately.
4.An appliance should never be left unattended when plugged in. Unplug from outlet when not in use, before putting on or taking off parts or attachments.
5.Do not use outdoors.
6.Do not carry this appliance by supplied cord as a handle.
7.Keep the cord away from heated surfaces.
8.Close supervision is necessary when this appliance is used by on or near children, invalids or disabled persons.
9.This unit is not a toy. Children should not use it or play with it.
10.Do not operate where aerosol (spray) products are being used or where oxygen is being administered.
11.Do not use near eyes or other highly sensitive areas.
12.To disconnect, push "POWER" key to "OFF" place, make sure all functions stopped, then remove plug from outlet.
13.Keep cord away from heated surfaces.
14.Use this appliance only for its intended use as described in this manual. Do not use attachments not provided with the unit.

HEALTH CAUTION

●If you have any concerns regarding your health, consult your doctor before using this product.
●Individuals with pacemakers should not use this product.
●If you experience pain in a muscle or joint for a prolonged period of time. Discontinue use and consult your doctor. Persistent pain could be a symptom of a more serious condition.

MAINTENANCE INSTRUCTIONS

TO STORE:
Place unit in its box or safe, dry, cool place. Avoid contact with sharp edges or pointed objects which might cut or puncture the fabric. Do not wrap power cord around the unit. Do not hang the unit by power cord.

TO CLEAN:

●Insure the unit is unplugged from the power source, and allow to cool before cleaning.
●Do not place in any liquid to clean. Clean fabric cover by wiping with a damp sponge, using a mild detergent or suds. Pat dry with clean, dry cloth.
●Do not use abrasive cleaners, brushes, gasoline, kerosene, glass /furniture polish,paint thinner or water hotter than 120°F to clean the unit.
●To clean the unit, make sure the massager is unplugged. Allow the unit to cool and the wipe down with a damp clean cloth. Do not use any strong chemical cleaners.

FR

Manuel d'utilisation de la chaise de massage

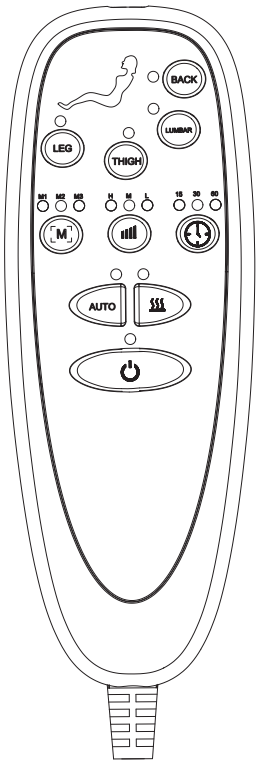

Connexion électrique
Avant utilisation, assurez-vous que la tension locale corresspond aux spécifications de l'adaptateur secteur (par exemple, AC 100-240 V, 50/60 Hz, sortie DC 12 V). Si compatible, branchez l'adaptateur secteur sur une prise de terre pour alimenter l'appareil. Une fois connecté, l'indicateur d'alimentation sur la télécommande s'allume.
Avertissement : Ne pas utiliser si l'adaptateur secteur ou le cordon est endommagé.

Fonctionnalités de la télécommande
La télécommande est équipée d'un port USB Type-C situé sur le dessus, permettant de charger des appareils externes avec une sortie de DC 5 V à 1 A.

Fonctions des boutons

1. BACK Bouton Dos : Active ou désactive le massage par vibration du dos.

2. LUMBAR Bouton Lombaire : Active ou désactive le massage par vibration lombaire.

3. THIGH Bouton Cuisses : Active ou désactive le massage par vibration des cuisses.

4. LEG Bouton Jambes : Active ou désactive le massage par vibration des jambes.

5. M Bouton Mode : Permet de sélectionner les modes de massage M1, M2 ou M3 (par exemple, doux, standard ou intensif).

6. Bouton Intensité : Ajuste l'intensité des vibrations (par exemple, faible, moyenne, élevée).

7. Bouton Minuteur : Définit la durée du massage à 15, 30 ou 60 minutes. L'appareil s'arrête automatiquement lorsque le minuteur expire.

8. AUTO Bouton Mode Automatique : Active le programme de massage automatique, combinant des schémas de vibration prédéfinis.

9. Bouton Chauffage : Active ou désactive la fonction de chauffage pour les zones du dos et lombaire.

10. Bouton Alimentation : Appuyez pour allumer ou éteindre l'appareil.

FR

INSTRUCTIONS DE SÉCURITÉ IMPORTANTES

Lors de l'utilisation d'un appareil électrique, des précautions de base doivent toujours être prises, notamment les suivantes :

1. ce produit est destiné à être utilisé sur un circuit de 12 V. Assurez-vous que le produit est branché sur une prise de courant ayant la même configuration que la fiche.
2. toujours débrancher le masseur de la source d'alimentation après l'avoir utilisé et avant de le nettoyer.
3. ne pas saisir le masseur s'il est tombé dans l'eau. Débranchez-le immédiatement.
4. un appareil ne doit jamais être laissé sans surveillance lorsqu'il est branché. Débranchez-le lorsqu'il n'est pas utilisé, avant de mettre ou de retirer des pièces ou des accessoires.
5. ne pas utiliser à l'extérieur
6 Ne pas transporter cet appareil en utilisant le cordon fourni comme poignée.
7. maintenir le cordon à l'écart des surfaces chauffées.
8. une surveillance étroite est nécessaire lorsque cet appareil est utilisé par ou à proximité d'enfants, d'invalides ou de personnes handicapées.
9. cet appareil n'est pas un jouet. Les enfants ne doivent pas l'utiliser ou jouer avec.
10 Ne pas utiliser l'appareil dans un endroit où des produits en aérosol sont utilisés ou dans un endroit où de l'oxygène est administré.
11 Ne pas utiliser l'appareil à proximité des yeux ou d'autres zones très sensibles.
12. pour débrancher l'appareil, pousser la touche "POWER" en position "OFF", s'assurer que toutes les fonctions sont arrêtées, puis retirer la fiche de la prise de courant.
13. Garder le cordon à l'écart des surfaces chauffées.
14. n'utilisez cet appareil que pour l'usage auquel il est destiné, tel qu'il est décrit dans ce manuel. Ne pas utiliser d'accessoires non fournis avec l'appareil.

ATTENTION SANTÉ

●Si vous avez des inquiétudes concernant votre santé, consultez votre médecin avant d'utiliser ce produit.
●Les personnes porteuses d'un stimulateur cardiaque ne doivent pas utiliser ce produit.
●Si vous ressentez une douleur dans un muscle ou une articulation pendant une période prolongée.
Cessez d'utiliser ce produit et consultez votre médecin. Une douleur persistante pourrait être le symptôme d'une affection plus grave.

INSTRUCTIONS D'ENTRETIEN

RANGER :
Placer l'appareil dans sa boîte ou dans un endroit sûr, sec et frais. Évitez tout contact avec des bords tranchants ou des objets pointus qui pourraient couper ou percer le tissu. Ne pas enrouler le cordon d'alimentation autour de l'appareil. Ne pas suspendre l'appareil par le cordon d'alimentation.

POUR NETTOYER :

●S'assurer que l'appareil est débranché de la source d'alimentation et le laisser refroidir avant de le nettoyer.
●Ne placez pas l'appareil dans un liquide pour le nettoyer. Nettoyez le revêtement en tissu en l'essuyant avec une éponge humide, en utilisant un détergent doux ou de la mousse. Séchez en tapotant avec un chiffon propre et sec.
●Ne pas utiliser de nettoyants abrasifs, de brosses, d'essence, de kérosène, d'encaustique pour verre/meuble, de diluant pour peinture ou d'eau plus chaude que 120 °F pour nettoyer l'appareil.
●Pour nettoyer l'appareil, assurez-vous que le masseur est débranché. Laissez l'appareil refroidir, puis essuyez-le avec un chiffon propre et humide. N'utilisez pas de nettoyants chimiques puissants.

DE

Bedienungsanleitung für den Massagestuhl

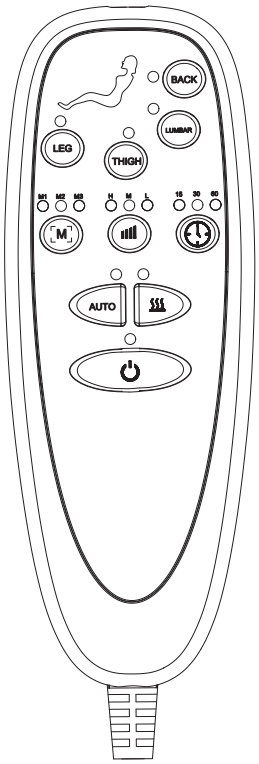

Stromanschluss
Vor der Verwendung stellen Sie sicher, dass die lokale Spannung mit den Spezifikationen des Netzadapters übereinstimmt (z. B. AC 100-240 V, 50/60 Hz, Ausgang DC 12 V). Wenn kompatibel, schließen Sie den Netzadapter an eine geerdete Steckdose an, um das Gerät mit Strom zu versorgen. Nach dem Anschluss leuchtet die Betriebsanzeige an der Fernbedienung auf.
Warnung: Verwenden Sie das Gerät nicht, wenn der Netzadapter oder das Kabel beschädigt ist.

Funktionen der Fernbedienung
Die Fernbedienung verfügt über einen USB-Typ-C-Anschluss an der Oberseite, der zum Laden externer Geräte dient und eine Ausgangsleistung von DC 5 V bei 1 A bietet.

Funktionen der Tasten

1. BACK Rücken-Taste: Aktiviert oder deaktiviert die Vibrationsmassage für den Rücken.

2. LUMBAR Lenden-Taste: Aktiviert oder deaktiviert die Vibrationsmassage für den Lendenbereich.

3. THIGH Oberschenkel-Taste: Aktiviert oder deaktiviert die Vibrationsmassage für die Oberschenkel.

4. LEG Bein-Taste: Aktiviert oder deaktiviert die Vibrationsmassage für die Beine.

5. M Modus-Taste: Wählt zwischen den Massagemodi M1, M2 oder M3 (z. B. sanft, standard oder intensiv).

6. Intensitäts-Taste: Regelt die Vibrationsintensität (z. B. niedrig, mittel, hoch).

7. Timer-Taste: Stellt die Massagedauer auf 15, 30 oder 60 Minuten ein. Das Gerät schaltet sich automatisch ab, wenn der Timer abläuft.

8. AUTO Automatikmodus-Taste: Aktiviert das automatische Massageprogramm, das voreingestellte Vibrationsmuster kombiniert.

9. Heizungs-Taste: Aktiviert oder deaktiviert die Heizfunktion für den Rücken- und Lendenbereich.

10. Ein/Aus-Taste: Drücken, um das Gerät ein- oder auszuschalten.

DE

WICHTIGE SICHERHEITSANWEISUNGEN

Bei der Verwendung eines elektrischen Geräts sollten immer grundlegende Vorsichtsmaßnahmen beachtet werden, einschließlich der folgenden:

1. dieses Produkt ist für den Betrieb an einem 12-V-Stromkreis vorgesehen Vergewissern Sie sich, dass das Gerät an eine Steckdose mit der gleichen Konfiguration wie der Stecker angeschlossen ist.

2) Trennen Sie das Massagegerät nach dem Gebrauch und vor der Reinigung immer von der Stromquelle.

3) Greifen Sie nicht nach dem Massagegerät, wenn es ins Wasser gefallen ist. Ziehen Sie sofort den Netzstecker.

4.ein Gerät sollte nie unbeaufsichtigt gelassen werden, wenn es eingesteckt ist. Ziehen Sie den Stecker aus der Steckdose, wenn Sie das Gerät nicht benutzen, bevor Sie Teile oder Zubehörteile anbringen oder abnehmen.

5.nicht im Freien verwenden.

Tragen Sie das Gerät nicht am mitgelieferten Kabel als Griff.

Halten Sie das Kabel von heißen Oberflächen fern.

Wenn dieses Gerät von oder in der Nähe von Kindern, Invaliden oder Behinderten benutzt wird, ist eine strenge Überwachung erforderlich.

9 Dieses Gerät ist kein Spielzeug. Kinder sollten es nicht benutzen oder damit spielen.

10 Das Gerät darf nicht in der Nähe von Aerosolprodukten (Sprays) oder bei der Verabreichung von Sauerstoff verwendet werden.

11. nicht in der Nähe der Augen oder anderer hochempfindlicher Bereiche verwenden.

Um das Gerät auszuschalten, drücken Sie die Taste "POWER" auf "OFF", vergewissern Sie sich, dass alle Funktionen gestoppt sind, und ziehen Sie dann den Stecker aus der Steckdose.

13.Halten Sie das Kabel von heißen Oberflächen fern.

14. Verwenden Sie das Gerät nur für den in diesem Handbuch beschriebenen Zweck. Verwenden Sie keine Zubehörteile, die nicht mit dem Gerät geliefert wurden.

GESUNDHEITSVORSICHT

Wenn Sie gesundheitliche Bedenken haben, konsultieren Sie Ihren Arzt, bevor Sie dieses Gerät benutzen.

Personen mit Herzschrittmachern sollten dieses Produkt nicht verwenden.

●Wenn Sie über einen längeren Zeitraum Schmerzen in einem Muskel oder einem Gelenk verspüren.

Brechen Sie die Einnahme ab und konsultieren Sie Ihren Arzt. Anhaltende Schmerzen können ein Symptom für eine ernstere Erkrankung sein.

PFLEGEHINWEISE

AUFBEWAHREN:

Legen Sie das Gerät in seine Schachtel oder an einen sicheren, trockenen und kühlen Ort. Vermeiden Sie den Kontakt mit scharfen Kanten oder spitzen Gegenständen, die das Gewebe schneiden oder durchstechen könnten. Wickeln Sie das Netzkabel nicht um das Gerät. Hängen Sie das Gerät nicht am Netzkabel auf.

REINIGEN:

●Vergewissern Sie sich, dass das Gerät von der Stromquelle getrennt ist, und lassen Sie es vor der Reinigung abkühlen.

●Legen Sie das Gerät zum Reinigen nicht in eine Flüssigkeit. Reinigen Sie die Stoffabdeckung mit einem feuchten Schwamm und einem milden Reinigungsmittel oder einer Seifenlauge. Mit einem sauberen, trockenen Tuch trocken tupfen. Verwenden Sie zum Reinigen des Geräts keine Scheuermittel, Bürsten, Benzin, Kerosin, Glas-/Möbelpolitur, Farbverdünner oder Wasser, das heißer als 120 °F ist. Vergewissern Sie sich, dass das Massagegerät vom Stromnetz getrennt ist, um es zu reinigen. Lassen Sie das Gerät abkühlen und wischen Sie es dann mit einem feuchten, sauberen Tuch ab. Verwenden Sie keine starken chemischen Reinigungsmittel.

ES

Manual de usuario de la silla de masaje

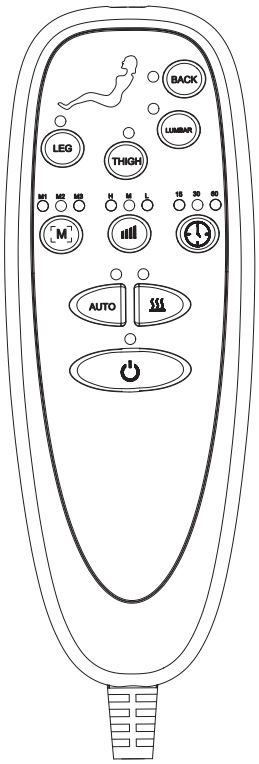

Conexión eléctrica
Antes de usar, asegúrese de que el voltaje local coincide con las especificaciones del adaptador de corriente (por ejemplo, CA 100-240 V, 50/60 Hz, salida CC 12 V). Si es compatible, conecte el adaptador de corriente a una toma de corriente con conexión a tierra para alimentar el dispositivo. Una vez conectado, el indicador de encendido en el control remoto se iluminará.
Advertencia: No utilice el dispositivo si el adaptador de corriente o el cable están dañados.

Características del control remoto
El control remoto incluye un puerto USB Tipo-C en la parte superior para cargar dispositivos externos, con una salida de CC 5 V a 1 A.

Funciones de los botones

1. BACK Botón de espalda: Activa o desactiva el masaje por vibración en la espalda.

2. LUMBAR Botón lumbar: Activa o desactiva el masaje por vibración en la zona lumbar.

3. THIGH Botón de muslos: Activa o desactiva el masaje por vibración en los muslos.

4. LEG Botón de piernas: Activa o desactiva el masaje por vibración en las piernas.

5. M Botón de modo: Selecciona entre los modos de masaje M1, M2 o M3 (por ejemplo, suave, estándar o intensivo).

6. Botón de intensidad: Ajusta la intensidad de la vibración (por ejemplo, baja, media, alta).

7. Botón de temporizador: Establece la duración del masaje en 15, 30 o 60 minutos. El dispositivo se detiene automáticamente cuando expira el temporizador.

8. AUTO Botón de modo automático: Activa el programa de masaje automático, combinando patrones de vibración preestablecidos.

9. Botón de calefacción: Activa o desactiva la función de calefacción para las zonas de espalda y lumbar.

10. Botón de encendido: Presione para encender o apagar el dispositivo.

ES

INSTRUCCIONES IMPORTANTES DE SEGURIDAD

Al utilizar un aparato eléctrico, deben seguirse siempre las precauciones básicas, incluidas las siguientes:

1.Este producto es para uso en un circuito de 12V Asegúrese de que el producto está conectado a una toma de corriente que tenga la misma configuración que el enchufe.
2.Desenchufe siempre el masajeador de la toma de corriente después de utilizarlo y antes de limpiarlo.
3.No coja el masajeador si se ha caído al agua. Desenchúfelo inmediatamente.
4.No deje nunca el aparato desatendido cuando esté enchufado. Desenchúfelo de la toma de corriente cuando no lo utilice y antes de poner o quitar piezas o accesorios.
5.No lo utilice al aire libre.
6.No transporte este aparato con el cable suministrado como asa.
7.Mantenga el cable alejado de superficies calientes.
8.Es necesaria una estrecha supervisión cuando este aparato sea utilizado por o cerca de niños, inválidos o personas discapacitadas.
9.Este aparato no es un juguete. Los niños no deben utilizarlo ni jugar con él.
10.No lo utilice donde se estén utilizando productos en aerosol (spray) o donde se esté administrando oxígeno.
11.No lo utilice cerca de los ojos u otras zonas muy sensibles.
12.Para desconectarlo, pulse la tecla "POWER" hasta la posición "OFF", asegúrese de que todas las funciones están detenidas y desenchúfelo de la toma de corriente.
13.Mantenga el cable alejado de superficies calientes.
14.Utilice este aparato sólo para el uso previsto, tal como se describe en este manual. No utilice accesorios no suministrados con la unidad.

PRECAUCIÓN PARA LA SALUD

●Si le preocupa su salud, consulte a su médico antes de utilizar este producto.
●Las personas con marcapasos no deben utilizar este producto.
●Si experimenta dolor en un músculo o articulación durante un periodo de tiempo prolongado.
Suspenda su uso y consulte a su médico. El dolor persistente podría ser síntoma de una afección más grave.

INSTRUCCIONES DE MANTENIMIENTO

PARA GUARDAR:
Coloque la unidad en su caja o en un lugar seguro, seco y fresco. Evite el contacto con bordes afilados u objetos puntiagudos que puedan cortar o perforar el tejido. No enrolle el cable de alimentación alrededor de la unidad. No cuelgue la unidad por el cable de alimentación.

PARA LIMPIAR:

●Asegúrese de que la unidad esté desenchufada de la fuente de alimentación y deje que se enfríe antes de limpiarla.
No lo sumerja en ningún líquido para limpiarlo. Limpie la cubierta de tela con una esponja húmeda, usando un detergente suave o espuma. Seque con un paño limpio y seco.
●No utilice limpiadores abrasivos, cepillos, gasolina, queroseno, abrillantador de cristales/muebles, disolvente de pintura ni agua a más de 120 °F para limpiar la unidad.
Para limpiar la unidad, asegúrese de que el masajeador esté desenchufado. Deje que el aparato se enfríe y límpielo con un paño limpio y húmedo. No utilice limpiadores químicos fuertes.

PT

Manual do Utilizador da Cadeira de Massagem

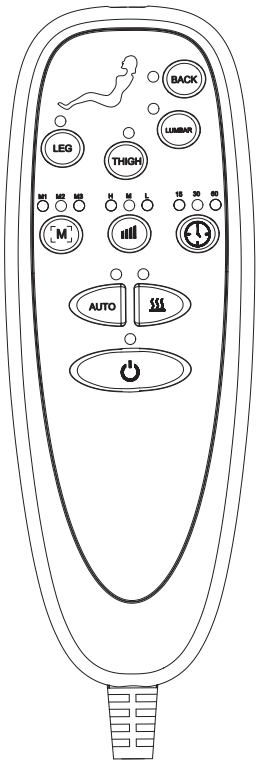

Ligação à Corrente
Antes de utilizar, certifique-se de que a voltagem local corresponde às especificações do adaptador de corrente (por exemplo, CA 100-240 V, 50/60 Hz, saída CC 12 V). Se compatível, conecte o adaptador de corrente a uma tomada com ligação à terra para alimentar o dispositivo. Após a ligação, o indicador de energia no controlo remoto acenderá.
Aviso: Não utilize o dispositivo se o adaptador de corrente ou o cabo estiverem danificados.

Características do Controlo Remoto
O controlo remoto possui uma porta USB Tipo-C na parte superior para carregar dispositivos externos, com uma saída de CC 5 V a 1 A.

Funções dos Botões

1. BACK Botão de Costas: Ativa ou desativa a massagem por vibração nas costas.

2. LUMBAR Botão Lombar: Ativa ou desativa a massagem por vibração na zona lombar.

3. THIGH Botão de Coxas: Ativa ou desativa a massagem por vibração nas coxas.

4. LEG Botão de Pernas: Ativa ou desativa a massagem por vibração nas pernas.

5. M Botão de Modo: Seleciona entre os modos de massagem M1, M2 ou M3 (por exemplo, suave, padrão ou intensivo).

6. Botão de Intensidade: Ajusta a intensidade da vibração (por exemplo, baixa, média, alta).

7. Botão de Temporizador: Define a duração da massagem para 15, 30 ou 60 minutos. O dispositivo desliga-se automaticamente quando o temporizador expira.

8. AUTO Botão de Modo Automático: Ativa o programa de massagem automático, combinando padrões de vibração predefinidos.

9. Botão de Aquecimento: Ativa ou desativa a função de aquecimento para as zonas das costas e lombar.

10. Botão de Ligar/Desligar: Pressione para ligar ou desligar o dispositivo.

PT

INSTRUÇÕES DE SEGURANÇA IMPORTANTES

Ao utilizar um aparelho elétrico, devem ser sempre seguidas as precauções básicas, incluindo as seguintes:

1) Este produto destina-se a ser utilizado num circuito de 12 V. Certifique-se de que o produto está ligado a uma tomada com a mesma configuração da ficha.
2) Desligue sempre o massajador da fonte de alimentação depois de o utilizar e antes de o limpar.
3. não pegue no massajador se este tiver caído na água. Desligue-o imediatamente da tomada.
4. um aparelho nunca deve ser deixado sem vigilância quando está ligado à corrente. Desligue-o da tomada quando não estiver a ser utilizado, antes de colocar ou retirar peças ou acessórios.
5. não utilizar ao ar livre.
6. não transportar este aparelho pelo cabo fornecido como pega.
7. manter o cabo afastado de superfícies aquecidas.
8. é necessária uma supervisão apertada quando este aparelho é utilizado por ou perto de crianças, inválidos ou pessoas deficientes.
9. este aparelho não é um brinquedo. As crianças não devem utilizá-lo ou brincar com ele.
10.não utilizar onde estejam a ser utilizados produtos em aerossol (spray) ou onde esteja a ser administrado oxigénio.
11. não utilizar perto dos olhos ou de outras áreas altamente sensíveis.
12. para desligar, empurre a tecla "POWER" para a posição "OFF", certifique-se de que todas as funções pararam e, em seguida, retire a ficha da tomada.
13. manter o cabo afastado de superfícies aquecidas.
14. utilizar este aparelho apenas para o fim a que se destina, tal como descrito neste manual. Não utilize acessórios que não sejam fornecidos com a unidade.

CUIDADO COM A SAÚDE

Se tiver alguma preocupação com a sua saúde, consulte o seu médico antes de utilizar este produto.
Indivíduos com pacemakers não devem usar este produto.
Se sentir dor num músculo ou articulação por um período prolongado de tempo. Interrompa a utilização e consulte o seu médico. A dor persistente pode ser um sintoma de uma condição mais séria.

INSTRUÇÕES DE MANUTENÇÃO

ARMAZENAMENTO:
Colocar a unidade na respectiva caixa ou num local seguro, seco e fresco. Evitar o contacto com arestas afiadas ou objectos pontiagudos que possam cortar ou perfurar o tecido. Não enrolar o cabo de alimentação à volta da unidade. Não pendurar a unidade pelo cabo de alimentação.

PARA LIMPAR:

Certifique-se de que a unidade está desligada da fonte de alimentação e deixe-a arrefecer antes de a limpar.
Não colocar em nenhum líquido para limpar. Limpe a cobertura de tecido com uma esponja húmida, utilizando um detergente suave ou espuma. Seque com um pano limpo e seco.
Não use produtos de limpeza abrasivos, escovas, gasolina, querosene, polidor de vidro / móveis, diluente de tinta ou água mais quente do que 120 °F para limpar a unidade.
Para limpar a unidade, certifique-se de que o massajador está desligado da tomada. Deixe a unidade arrefecer e limpe-a com um pano limpo e húmido. Não utilize produtos de limpeza químicos fortes.

IT

Manuale d'uso della poltrona da massaggio

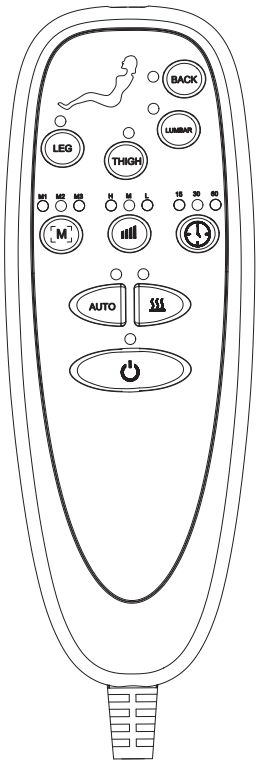

Collegamento all'alimentazione
Prima dell'uso, verificare che la tensione locale sia compatibile con le specifiche dell'adattatore di alimentazione (ad esempio, CA 100-240 V, 50/60 Hz, uscita CC 12 V). Se compatibile, collegare l'adattatore di alimentazione a una presa con messa a terra per alimentare il dispositivo. Una volta collegato, l'indicatore di alimentazione sul telecomando si accenderà.
Avvertenza: Non utilizzare il dispositivo se l'adattatore di alimentazione o il cavo sono danneggiati.

Caratteristiche del telecomando
Il telecomando è dotato di una porta USB Tipo-C sulla parte superiore per caricare dispositivi esterni, con un'uscita di CC 5 V a 1 A.

Funzioni dei pulsanti

1. BACK Pulsante Schiena: Attiva o disattiva il massaggio a vibrazione per la schiena.

2. LUMBAR Pulsante Lombare: Attiva o disattiva il massaggio a vibrazione per la zona lombare.

3. THIGH Pulsante Cosce: Attiva o disattiva il massaggio a vibrazione per le cosce.

4. LEG Pulsante Gambe: Attiva o disattiva il massaggio a vibrazione per le gambe.

5. M Pulsante Modalità: Seleziona tra le modalità di massaggio M1, M2 o M3 (ad esempio, delicato, standard o intensivo).

6. Pulsante Intensità: Regola l'intensità della vibrazione (ad esempio, bassa, media, alta).

7. Pulsante Timer: Imposta la durata del massaggio a 15, 30 o 60 minuti. Il dispositivo si spegne automaticamente al termine del timer.

8. AUTO Pulsante Modalità Automatica: Attiva il programma di massaggio automatico, combinando modelli di vibrazione preimpostati.

9. Pulsante Riscaldamento: Attiva o disattiva la funzione di riscaldamento per le zone della schiena e lombare.

10. Pulsante Accensione/Spegnimento: Premere per accendere o spegnere il dispositivo.

IT

IMPORTANTI ISTRUZIONI DI SICUREZZA

Quando si utilizza un apparecchio elettrico, è necessario seguire sempre le precauzioni di base, tra cui le seguenti:

1.Questo prodotto è destinato all'uso su un circuito a 12 V. Assicurarsi che il prodotto sia collegato a una presa con la stessa configurazione della spina.

2. Scollegare sempre il massaggiatore dalla fonte di alimentazione dopo l'uso e prima della pulizia.

3.Non prendere il massaggiatore se è caduto in acqua. Staccare immediatamente la spina.

4.Un apparecchio non deve mai essere lasciato incustodito quando è collegato alla presa di corrente. Scollegare la spina dalla presa di corrente quando non è in uso, prima di mettere o togliere parti o accessori.

5.Non utilizzare all'aperto.

6. Non trasportare l'apparecchio utilizzando il cavo in dotazione come maniglia.

7.Tenere il cavo lontano da superfici riscaldate.

8. È necessaria una stretta sorveglianza quando l'apparecchio viene utilizzato da bambini, invalidi o disabili o nelle loro vicinanze.

9.Questo apparecchio non è un giocattolo. I bambini non devono usarlo o giocarci.

10.Non utilizzare l'apparecchio in presenza di prodotti aerosol (spray) o in caso di somministrazione di ossigeno.

11.Non utilizzare in prossimità degli occhi o di altre aree altamente sensibili.

12.Per scollegare l'apparecchio, premere il tasto "POWER" in posizione "OFF", assicurarsi che tutte le funzioni siano ferme, quindi rimuovere la spina dalla presa di corrente.

13.Tenere il cavo lontano da superfici riscaldate.

14.Utilizzare l'apparecchio solo per l'uso previsto, come descritto nel presente manuale. Non utilizzare accessori non forniti con l'apparecchio.

ATTENZIONE ALLA SALUTE

Se avete dubbi sulla vostra salute, consultate il vostro medico prima di usare questo prodotto.

I portatori di pacemaker non devono utilizzare questo prodotto.

Se si avverte dolore a un muscolo o a un'articolazione per un periodo di tempo prolungato.

Interrompere l'uso e consultare il medico. Un dolore persistente potrebbe essere sintomo di una condizione più grave.

ISTRUZIONI PER LA MANUTENZIONE

CONSERVAZIONE:

Riporre l'apparecchio nella sua scatola o in un luogo sicuro, asciutto e fresco. Evitare il contatto con bordi taglienti o oggetti appuntiti che potrebbero tagliare o perforare il tessuto. Non avvolgere il cavo di alimentazione intorno all'unità. Non appendere l'apparecchio al cavo di alimentazione.

PULIZIA:

Assicurarsi che l'unità sia scollegata dalla presa di corrente e lasciarla raffreddare prima di pulirla.

Non immergere l'apparecchio in alcun liquido per pulirlo. Pulire il rivestimento in tessuto strofinandolo con una spugna umida, utilizzando un detergente delicato o un detergente a base di sudore. Asciugare con un panno pulito e asciutto.

Per pulire l'unità non utilizzare detergenti abrasivi, spazzole, benzina, cherosene, smalto per vetri/mobili, diluente per vernici o acqua più calda di 120 °F.

Per pulire l'unità, assicurarsi che il massaggiatore sia scollegato. Lasciare raffreddare l'unità e pulirla con un panno umido e pulito. Non utilizzare detergenti chimici forti.

CERTIFICATES:

RoHS CE SGS

EMC LVD

12V1A CE		
Model:	IVP1200-1000WG	
Input voltage	AC100-240	V
Input AC frequency	50-60	Hz
Output voltage	DC12	V
Output current	1	A
Output power	12	W
Average active efficiency	83.34-84.01	%
Efficiency at low load (10 %)	83.02-86.21	%
No-load power consumption	0.04-0.09	W

12V1A BS		
Model:	IVP1200-1000B	
Input voltage	AC100-240	V
Input AC frequency	50-60	Hz
Output voltage	DC12	V
Output current	1	A
Output power	12	W
Average active efficiency	83.35-84.18	%
Efficiency at low load (10 %)	83.4-86.73	%
No-load power consumption	0.04-0.09	W

12V1A ETL		
Model:	IVP1200-1000	
Input voltage	AC100-240	V
Input AC frequency	50-60	Hz
Output voltage	DC12	V
Output current	1	A
Output power	12	W
Average active efficiency	83.15-83.87	%
Efficiency at low load (10 %)	82.96-96.13	%
No-load power consumption	0.04-0.09	W

US

If you have any questions, please contact our customer care center, Our contact details are below:

001-877-644-9366

customerservice@aosom.com

Imported by Aosom LLC
27150 SW Kinsman Rd Wilsonville, OR 97070 USA
MADE IN CHINA

CA

If you have any questions, please contact our customer care center, Our contact details are below:

416-792-6088

customerservice@aosom.ca

Imported by Aosom Canada Inc.
7270 Woodbine Avenue, Unit 307, Markham,
Ontario Canada L3R 4B9
MADE IN CHINA

Si vous avez la moindre question, veuillez contacter notre centre d'assistance à la clientèle,Nos coordonnées sont les suivantes:

416-792-6088

customerservice@aosom.ca

Importé par Aosom Canada Inc.
7270 Woodbine Avenue, unité 307,
Markham, Ontario Canada L3R 4B9
FABRIQUÉ EN CHINE

UK

If you have any questions, please contact our customer care center, Our contact details are below:

0044-800-240-4004

enquiries@mhstar.co.uk

IMPORTER ADDRESS:
MH STAR UK LTD
Unit 27, Perivale Park,
Horsenden lane South
Perivale, UB6 7RH
MADE IN CHINA

DE

Wenn Sie Fragen haben, wenden Sie sich bitte an unser Kundendienstzentrum,Unsere Kontaktdaten stehen unten:

+49 40 87408465

service@aosom.de

ADRESSE DES IMPORTEURE/Hersteller/REP:
MH Handel GmbH
Wendenstraße 309
D-20537 Hamburg
Germany
IN CHINA HERGESTELLT

IT

In caso di dubbio, si prega di contattare il nostro centro assistenza clienti,I nostri dettagli di contatto sono di seguito:

0039-0249471447

clienti@aosom.it

IMPORTATO DA/Produttore/REP:
AOSOM Italy srl
Centro Direzionale Milanofiori
Strada 1 Palazzo F1
20057 Assago (MI)
P.I.: 08567220960
FATTO IN CINA

ES

Si tiene alguna pregunta, comuníquese con nuestro Centro de Atención al Cliente,Nuestros datos de contacto son los siguientes:

0034-931294512

atencioncliente@aosom.es

IMPORTADOR/Fabricante/REP:
SPANISH AOSOM, S.L.
C/ROC GROS,Nº15.08550, ELS HOSTALETS DE BALENYÀ, SPAIN.
B66295775
HECHO EN CHINA

Se tiver alguma dúvida, por favor contacte o nosso Centro de Atendimento ao Cliente,Os nossos dados de contacto são os seguintes:

0034-931294512

info@aosom.pt.

IMPORTADOR/Fabricante/REP:
SPANISH AOSOM, S.L
C.ROC GROS N.15, 08550. ELS HOSTALETS DE BALENYÀ
FEITO NA CHINA

FR

Si vous avez la moindre question, veuillez contacter notre centre d'assistance à la clientèle,Nos coordonnées sont les suivantes:

0033-1-84166106

aosom@mhfrance.fr

Importé par/Fabricant/REP:
MH FRANCE
2 Rue Maurice Hartmann
92130 Issy Les Moulineaux
France
FABRIQUÉ EN CHINE



