IN240700777V02_UK_FR_ES_DE_IT

A91-052



*The maximum user weight is 120 Kg.
*Le poids maximum de l'utilisateur est de 120 Kg.
*Das maximale Benutzergewicht beträgt 120 Kg.
*El peso máximo del usuario no puede exceder 120 Kg.
*Il peso massimo dell'utente è di 120 Kg.

EN_IMPORTANT, RETAIN FOR FUTURE REFERENCE: READ CAREFULLY.
FR_IMPORTANT: A LIRE ATTENTIVEMENT ET A CONSERVER POUR VOUS Y REFRERER ULTERIEUREMENT
ES_IMPORTANTE, LEA DETENIDAMENTE Y GUARDE PARA FUTURAS REFERENCIAS.
DE_WICHTIG! SORFGFÄLTIG LESEN UND FÜR SPÄTERES NACHSCHLAGEN AUFBEWAHREN.
IT_IMPORTANTE, LEGGERE E CONSERVARE QUESTO MANUALE D'ISTRUZIONE PER UN USO FUTURO.

Power Dip Press

User's Manual

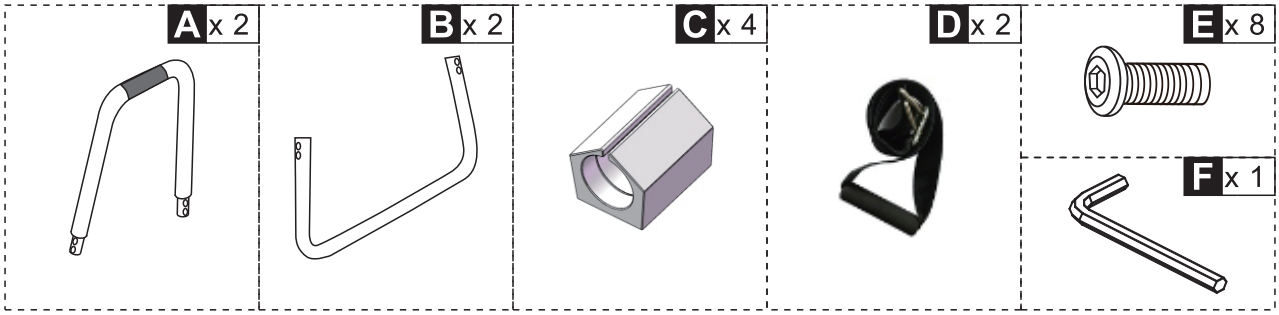

Assembly

1. Put the handle tube into the bottom tube. Screw the joint with Screw.
2. Put the non-skid cover to the bottom tube.

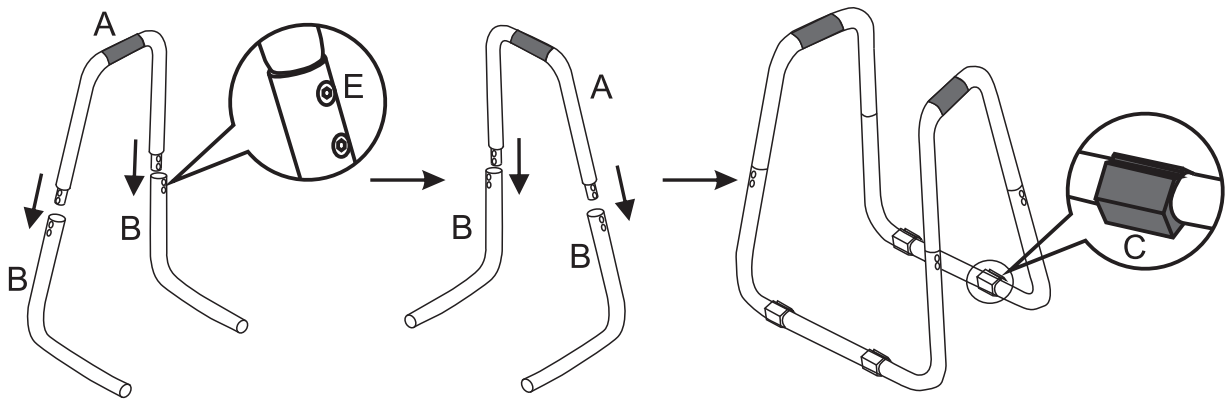

Safety instructions

- This sports equipment is solely designed for use in a private, indoor area. It must not be used as training equipment in professional fitness studios etc.
- No liability is taken in the case of damage or injury resulting from improper use or incorrect handling.
- We recommend that you consult your doctor before starting the training programme. This is particularly important for people over the age of 35 or for people who already have heart or cardiovascular health related problems.
- Pregnant women should be particularly cautions.

Double Barre

Manuel d'Utilisation

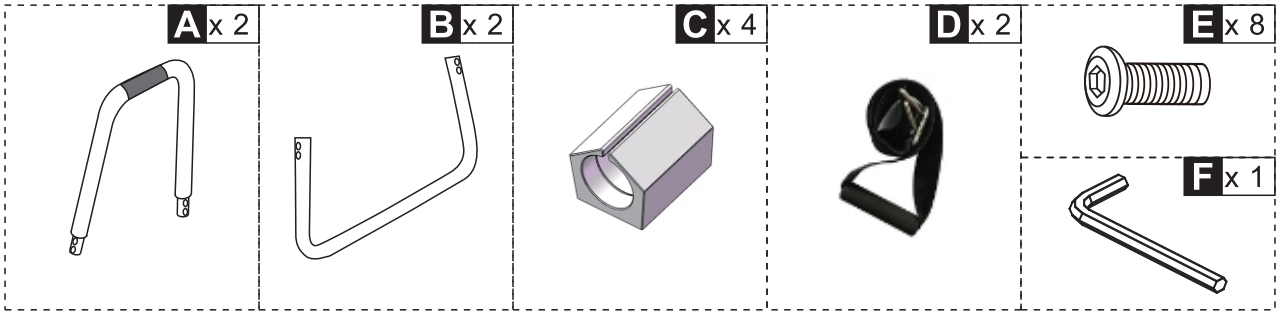

Assemblage

1. Placez le tube de poignée dans le tube inférieur. Vissez le joint avec la vis.
2. Placez le couvercle antidérapant sur le tube inférieur.

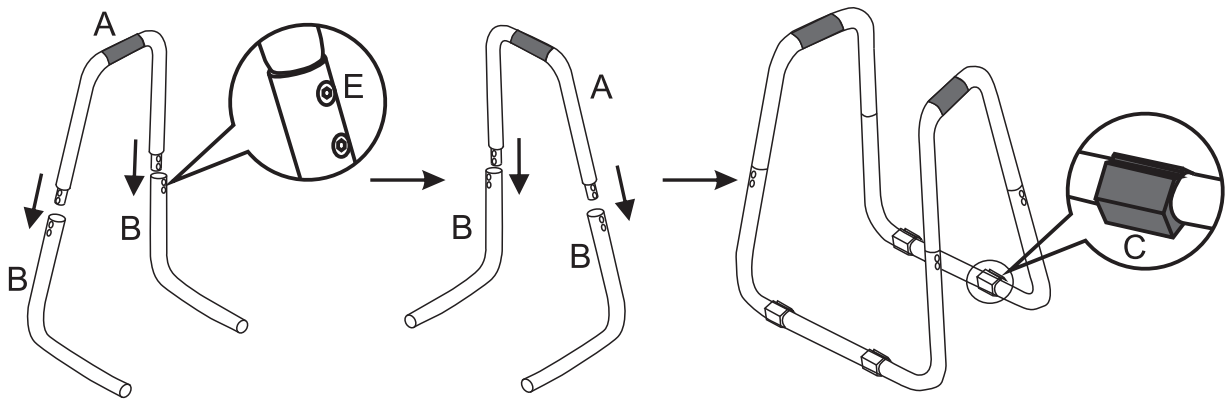

Consignes de Sécurité

- Cet équipement de sport est uniquement conçu pour un usage dans un espace privé et intérieur. Il ne doit pas être utilisé comme équipement d'entraînement dans les studios de fitness, etc.
- Aucune responsabilité n'est assumée en cas de dommages ou de blessures résultant d'une utilisation incorrecte ou d'une manipulation incorrecte.
- Nous vous recommandons de consulter votre médecin avant de commencer le programme de formation. Ceci est particulièrement important pour les personnes de plus de 35 ans ou pour celles qui ont déjà été victimes d'une attaque cardiaque et de maladies cardiovasculaires.
- Les femmes enceintes devraient être particulièrement prudentes.

Power Dip Press- Gestell

Bedienungsanleitung

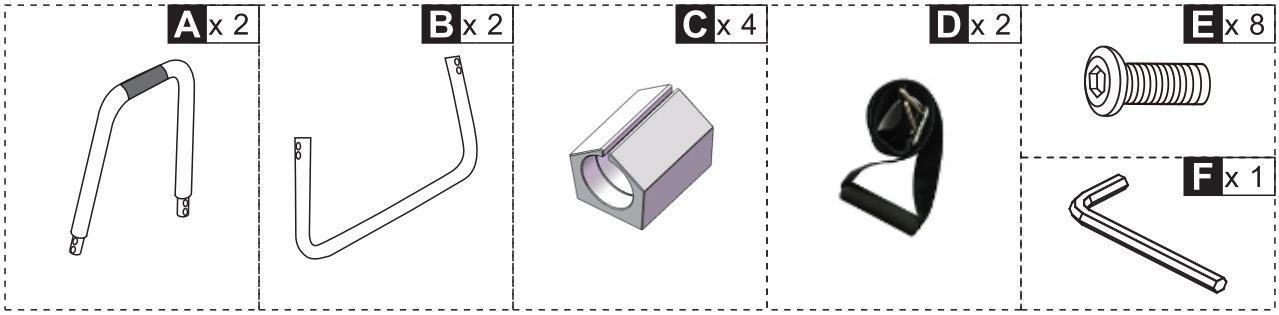

Montage

1. Stecken Sie das Handgriffrohr in das Unterrohr. Sichern Sie die Verbindung mittels Schrauben.
2. Befestigen Sie die rutschfesten Kappen am Unterrohr.

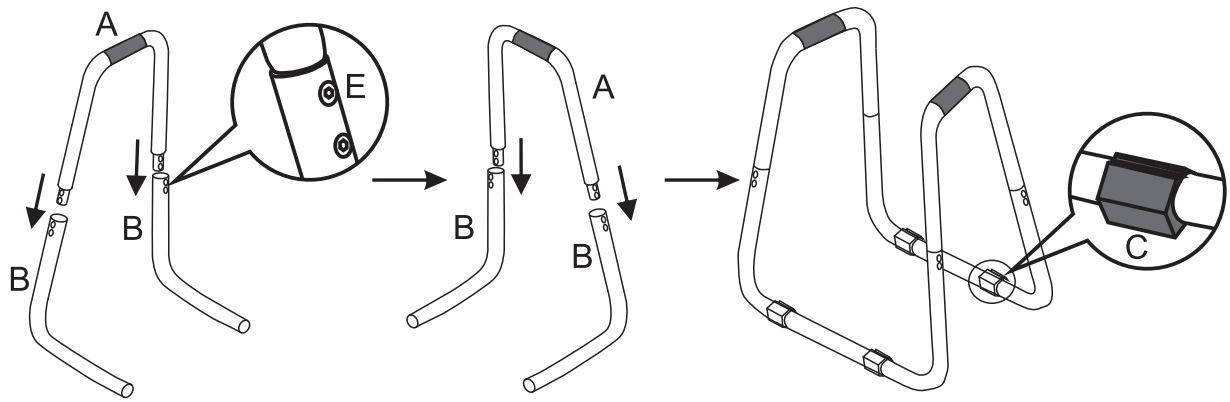

Sicherheitsanweisungen

- Dieses Sportgerät ist ausschließlich für den Gebrauch in privaten Indoorbereichen vorgesehen. Es darf nicht als Trainingsgerät in professionellen Fitnessstudios etc. verwendet werden.
- Es wird keine Garantie im Falle von Beschädigungen oder Verletzungen durch unsachgemäßen Gebrauch oder fahrlässigen Umgang übernommen.
- Wir empfehlen, dass Sie Ihren Hausarzt vor dem Beginn des Trainingsprogrammes konsultieren. Dies trifft insbesondere auf Personen zu, welche über 35 Jahre alt sind oder bereits Herz- sowie kardiovaskuläre Gesundheitsbeschwerden haben.
- Schwangere Frauen sollten besonders vorsichtig sein.

Prensa de inmersión

Manual de usuario

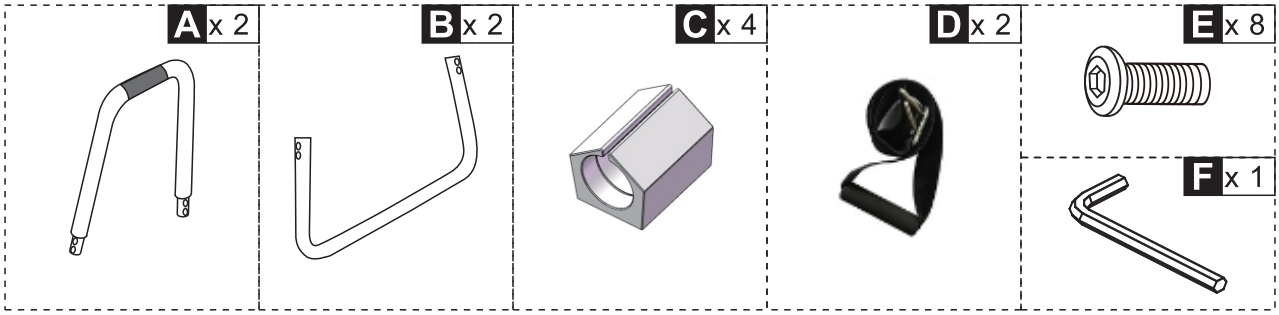

Montaje

1. Poner el tubo de agarre en el tubo inferior. Atornille la junta con Tornillo.
2. Coloque la cubierta antideslizante en el tubo inferior.

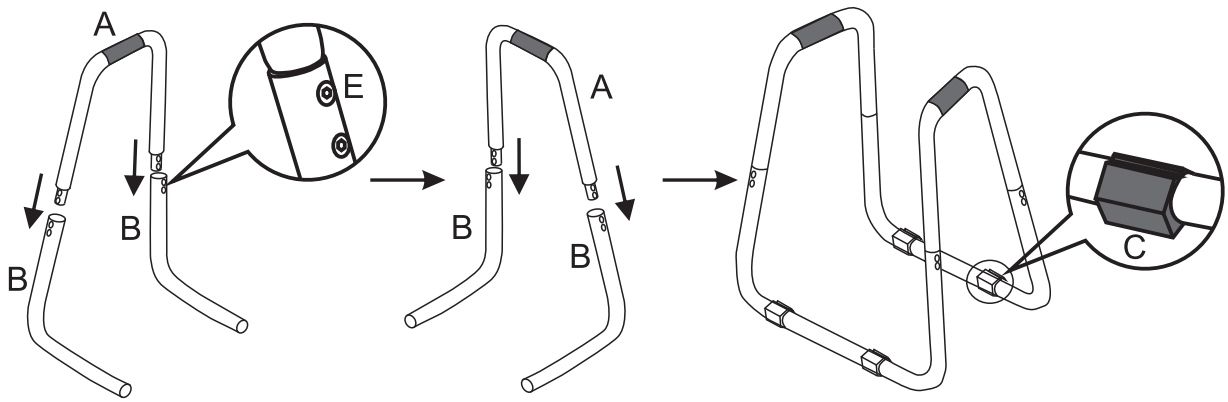

Instrucciones de seguridad

- Este equipo deportivo está diseñado exclusivamente para su uso en un área privada, cubierta. No debe ser utilizado como equipo de entrenamiento en gimnasios profesionales, etc.
- No se asume ninguna responsabilidad en caso de daños o lesiones resultantes de un uso inadecuado o manipulación incorrecta.
- Le recomendamos que consulte a su médico antes de iniciar el programa de entrenamiento. Esto es particularmente importante para personas mayores de 35 años o para personas que ya tienen problemas relacionados con el corazón o la salud cardiovascular.
- Las mujeres embarazadas deben ser especialmente cautelosas.

Pressa per DIP

Manuale dell'utente

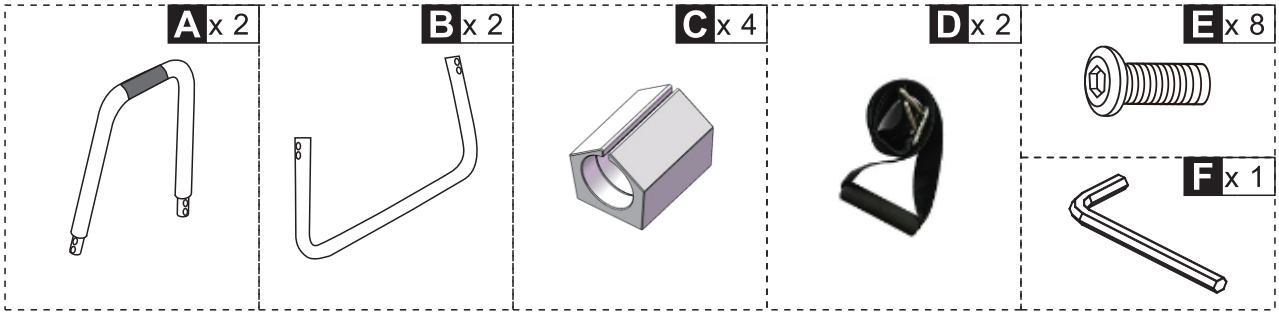

Assemblaggio

1. Mettere il tubo del manico nel tubo inferiore. Avvitare il giunto con la vite.
2. Mettere il coperchio antiscivolo nel tubo inferiore

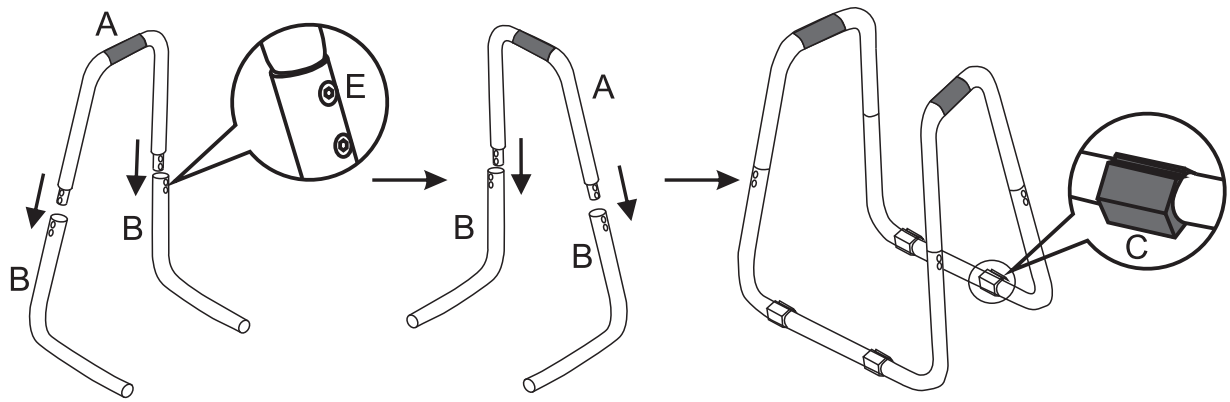

Istruzioni di sicurezza

- Quest'attrezzatura sportiva è progettata esclusivamente per essere utilizzata in una zona privata coperta. Non deve essere utilizzato come attrezzatura per l'allenamento in palestre professionali etc.
- Non si assume alcuna responsabilità in caso di danni o lesioni derivanti da un utilizzo improprio o da una manipolazione errata.
- Si raccomanda di consultare il medico prima di iniziare il programma di allenamento. Questo è particolarmente importante per persone di età superiore ai 35 anni o per persone che hanno già problemi cardiaci e cardiovascolari.
- Le donne in gravidanza dovrebbero essere particolarmente attente.

UK

If you have any questions, please contact our customer care center.
Our contact details are below:


0044-800-240-4004


enquiries@mhstar.co.uk

IMPORTER ADDRESS:
MH STAR UK LTD
Unit 27, Perivale Park,
Horsenden lane South
Perivale, UB6 7RH
MADE IN CHINA

ES

Si tiene alguna pregunta, comuníquese con nuestro Centro de Atención al Cliente.
Nuestros datos de contacto son los siguientes:


0034-931294512


atencioncliente@aosom.es

Importador/Fabricante/REP:
Spanish Aosom, S.L.
C/ Roc Gros, nº 15. 08550, Els Hostalets de Balenyà,
Spain.
B66295775
atencioncliente@aosom.es
TEL: 931294512

FR

Si vous avez la moindre question, veuillez contacter notre centre d'assistance à la clientèle.
Nos coordonnées sont les suivantes:


0033-1-84166106


aosom@mhfrance.fr

Importé par/Fabricant/REP :
MH France
2, rue Maurice Hartmann
92130 Issy-les-Moulineaux
France
Fabriqué en Chine

IT

In caso di dubbio, si prega di contattare il nostro centro assistenza clienti.
I nostri dettagli di contatto sono di seguito:


0039-0249471447


clienti@aosom.it

MADE IN CHINA
IMPORTATO DA/Produttore/REP:
AOSOM Italy srl
Centro Direzionale Milanofiori
Strada 1 Palazzo F1
20057 Assago (MI)
P.I.: 08567220960

DE

Wenn Sie Fragen haben, wenden Sie sich bitte an unser Kundendienstzentrum.
Unsere Kontaktdaten stehen unten:


0049-0(40)-88307530


service@aosom.de

Importeur/Hersteller/REP:
MH Handel GmbH
Wendenstraße 309
D-20537 Hamburg
Germany